HÖCKER

hilft Kosten senken!

1982 – 2019 · 2020 · 2021 · 2022 · 2023

Höcker GmbH
Food Equipment
Wernher-von-Braun-Str. 6
D - 49134 Wallenhorst
✆ +49 5407 890 0
🖷 +49 5407 890 100
hoecker@hoecker.de
www.hoecker.de

Höcker
Anlagenbau GmbH
Wernher-von-Braun-Str. 7
D - 49134 Wallenhorst
✆ +49 5407 890 150
🖷 +49 5407 890 153
anlagenbau@hoecker.de
www.hoecker.de

Höcker
Spółka z o.o.
ul. Piotrowicka 4
PL - 59-225 Chojnow
✆ +48 76 8188 389
🖷 +48 76 8187 159
hoecker@hoecker.pl
www.hoecker.pl

Unser Firmenportrait im Internet:

Our company portrait in the internet:

Nuestro perfil de la empresa en Internet:

www.hoecker.de

Platz für Ihre Visitenkarte · Space for your business card · Espacio para su tarjeta de presentación

Alle Katalogangaben unter Vorbehalt. Originale können produktionsbedingt leicht von den Abbildungen abweichen. Die im Katalog dargestellten Aktionen sind nicht zur Nachahmung empfohlen! Irrtümer und technische Änderungen vorbehalten. Nachdrucke, auch auszugsweise, bedürfen unserer schriftlichen Genehmigung!

All catalogue details are without guarantee. Originals can vary slightly from the catalogue descriptions owing to production processes. The illustrated actions are not recommended for copying! Errors and technical alternations are not to be excluded. Copies, including part-copies, need our written permission!

Todos los detalles del catálogo están sin garantía. Los originales pueden variar ligeramente de las descripciones del catálogo debido a los procesos de producción. No se recomienda copiar las acciones ilustradas. No se excluyen los errores y las variaciones técnicas. Las copias, incluidas las parciales, necesitan nuestro permiso por escrito.

Liebe/r Geschäftspartner/innen,

in Ihren Händen halten Sie unseren neuen Gesamtkatalog. Prall gefüllt mit neuen Entwicklungen und Informationen, die Ihnen zeigen sollen, dass hinter einer vermeintlich einfachen „Anschaffung“ eine für Sie lohnenswerte Idee stecken kann. Aber nicht nur der Katalog hat sich entwickelt. Unsere Internetseite wurde optimiert, damit Sie auch mit mobilen Endgeräten perfekt durch unser digitales Angebot stöbern können. Über unseren Blog wird Ihnen regelmäßig Wissenswertes mitgeteilt.

Wir freuen uns auf Ihren Besuch!

Isabell & Benjamin Höcker
sowie das Höcker-Team

Dear business partners,

You are holding in your hands our new general catalogue. Once again it is packed full with developments and information which aim to show that behind an apparently simple ”acquisition” there can be a rewarding idea for you. Not only has our catalogue been developed. Our website has been optimised so that you can use your mobile devices to browse easily through our online product range. Interesting facts are to be found regularly in our blog.

We look forward to your visit !

Isabell & Benjamin Höcker
and the Höcker team

Estimado cliente,

Usted tiene en sus manos nuestro nuevo catálogo general. Una vez más, se encuentra lleno de novedades e información que pretenden demostrar que tras la »adquisición« de un producto aparentemente simple, se puede encontrar una idea provechosa para usted.

No sólo hemos mejorado nuestro catálogo, sino que también hemos optimizado nuestra página web para que pueda disfrutarla en sus dispositivos móviles y explorar fácilmente nuestra gama de productos.

Podrá encontrar datos de interés en nuestro blog con regularidad.

¡Esperamos su visita!

Isabell & Benjamin Höcker
y el equipo de Höcker

Informationen
Information
Información **4 – 11**

Schränke und Bänke
Cupboards and benches
Armarios y bancos **12 – 25**

Hygienetechnik
Hygiene Technology
Tecnología de la higiene **26 – 77**

Regale, Tische, Geräte
Shelves, tables and devices
Estanterías, mesas y aparatos **78 – 89**

Transportgeräte, Behälter, Paletten, Hebekippvorrichtungen
Transport devices, containers, pallets, lift-tipping devices
Maquinaria de transporte, contenedores, palés, elevadores **90 – 123**

Fleisch-Transporthaken, Geräte
Hooks for slaughtering and transport, appliances
Ganchos para despiece y transporte, aparatos **124 – 144**

Dönerbedarf
Kebab requirements
Requerimiento de Döner **145 – 147**

Rauchwagen, Kochwagen und Zubehör
Smoke Carts, Boiling Carts and Accessories
Carros de ahumado y cocción, y accesorios **148 – 161**

Transport- und Reinigungssysteme
Transport and cleaning systems
Sistemas de transporte y limpieza **162 – 171**

Rohrbahntechnik
Tubular rail systems
Sistemas de raíles tubulares **172 – 189**

Inhaltsverzeichnis
Index
Lista de contenidos **190 – 192**

Planung – Produktion – Lieferung
Die Höcker Gruppe
– seit über 35 Jahren alles aus einer Hand!

Gegründet 1982 besteht die Höcker Gruppe heute aus 3 Standorten mit insgesamt über 120 Mitarbeitern. Als Familienunternehmen mit Kunden in über 50 Ländern legen wir viel Wert auf Kontinuität und Qualität.

One-stop
planning – production – delivery
from the Höcker Group for over 35 years.

Founded in 1982 the Höcker Group has 3 sites and over 120 members of staff. As a family-run company with customers in over 50 countries we place great value on continuity and quality.

Planificación – Producción – Entrega
El grupo Höcker – Durante más de
35 años, todo de una sola mano!

Fundada en 1982, el grupo Höcker tiene sedes en 3 lugares con más de 120 empleados. Como empresa familiar, con clientes en más de 50 países, damos gran importancia a la continuidad y la calidad.

Planung

In vielen Bereichen bieten wir Ihnen unsere Planungshilfe an:

- **Förderanlagen**
- **Hakenreinigung**
- **Rohrbahnanlagen**
- **Hygieneschleusen und -einrichtungen**
- **Sonderanfertigungen aller Produktbereiche**

Planning

We offer planning help in many areas:

- **Conveyer systems**
- **Hook cleaning**
- **Tubular rail systems**
- **Hygiene units and equipment**
- **Custom-made items in all product areas**

Ayuda en diseñar

En muchos apartados les podemos aconsejar:

- **Transporte aereo**
- **Limpieza ganchos**
- **Sistemas aereso en tubular**
- **Pasos sanitarios**
- **Los diseños especiales de todas las áreas de productos**

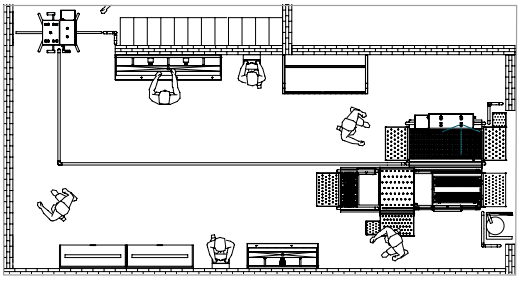

✆ +49 5407 890 0 · 🖷 +49 5407 890 100

Produktion und Anlagenbau

Mit einem modernen Maschinenpark werden in unserem Werk Serien- sowie Sonderfertigungen durchgeführt.

Ein hohes Maß an Flexibilität gibt uns die Möglichkeit, gezielt auf Ihre Wünsche einzugehen.

Stetige Kontrollen sichern unseren hohen Anspruch an die Qualität unserer Produkte.

Im Bereich Anlagenbau arbeiten wir bei Ihnen vor Ort mit eigenen Montage-Teams.

Production and equipment construction

of both series and custom-made items is carried out in our factory by modern machinery.

A high degree of flexibility gives us the possibility of meeting your exact wishes.

Continuous controls assure our high demands for the quality of our products.

In the equipment construction sector we work with our own on-site assembly teams.

Fabricación y Proyectos

con maquinaria moderna en nuestras plantas, se llevan a cabo la Fabricación en serie y producciones especiales.

Un alto grado de flexibilidad nos permite atender específicamente a sus deseos.

Inspecciones constantes aseguran nuestras altas exigencias en la calidad de nuestros productos.

En proyecto de montaje, trabajamos con nuestros propios equipos de instaladores.

Lager und Lieferung

Den Großteil unserer Katalogprodukte führen wir am Lager.

Über 3000 m^2 Lagerfläche bieten hierbei ausreichend Kapazitäten, um eine kurzfristige Lieferung zu ermöglichen.

Langjährige Transportpartner sichern eine zuverlässige und sichere Anlieferung zu Ihnen. Egal ob Paketdienst, Spedition, Luft- oder Seefracht.

Warehouse and delivery

We have the majority of our catalogue products in stock.

Over 3000 m^2 warehouse area offers sufficient capacity to enable delivery at short notice.

Longstanding transport partners assure a reliable and safe delivery to you, whether it is by parcel service, road-, air- or sea-freight.

Almacenamiento y Envios

La mayoría de nuestros productos de catálogo llevamos en stock.

Más de 3000 m^2 de espacio de almacenamiento en este caso, para permitir la capacidad suficiente para una entrega a corto plazo.

Nuestras empresas de transporte elegidas desde hace muchos años, garantizan una entrega confiable y seguro para usted. Siendo el servicio de paquetería, transporte de carga, por aire o mar.

© Fotolia.com

Oberfläche elektrolytisch poliert
Electrolytically polished surface
Polido por electrolisis

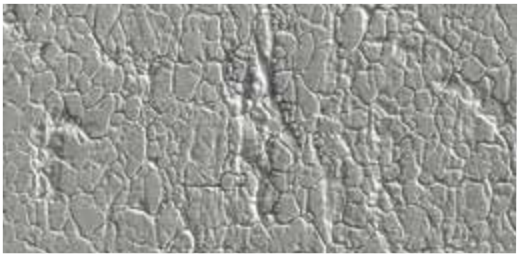

Oberfläche gewalzt
Milled surface
Laminado

Oberfläche geschliffen
Brushed surfacea
Lijar

Oberfläche gestrahlt
Blasted surface
Granulada

Elektrolytische Politur

Geschliffene oder gestrahlte Edelstahlgeräte und -Behälter haben per m^2 bis zu 60 m^2 Oberfläche. Elektrolytisch polierte dagegen nur bis zu 8 m^2. Die polierten Oberflächen sichern eine optimale Reinheit und zugleich Hygiene, wie sie in der Lebensmittelverarbeitung gefordert wird.

Die elektrolytische Politur bietet folgende Vorteile:

- **Geringerer Wasser-, Abwasser-, Energie- und Chemieverbrauch**
- **Kürzere Reinigungszeiten**
- **Geringere Produktanhaftung**

Electrolytic polishing

Ground or blasted stainless steel equipment and containers have up to 60 m^2 surface per m^2. In comparison electrolytic polished ones have only up to 8 m^2.

The polished surfaces ensure an optimal cleanliness and at the same time the hygiene required in food treatment.

Electrolytic polishing offers the following advantages:

- **less water, less waste water, less energy and lower use of chemicals**
- **shorter cleaning times**
- **lower product adhesion**

Pulido por electrolisis

Superficies de acero inoxidable, que esten pulidas a mano o esten granillado tienen por m^2 hasta 60 m^2 de superficie. Encontra las superficies pulidas con electrolisis aprox. de 8 m^2.

Las superficies pulidas garantizan una optima limpieza y desinfección como lo exigen las directrices.

Las ventajas de la electrolisis son:

- **menos gasto agua limpia y sucia**
- **menos consumo de energia y quimica**
- **menos tiempo de limpieza**

+49 54 07 890 0 · +49 54 07 890 100

Individuelle Beschriftung

Für viele Produkte aus unserem Katalog bieten wir Ihnen die Möglichkeit, eine individuelle Beschriftung aufzubringen. Entsprechend Ihren Vorgaben und den technischen Gegebenheiten, gibt es die Auswahl aus 3 verschiedenen Beschriftungsmethoden:

A: Folienätzung
B: Elektrolytische Beschriftung
C: Nadel-Prägung

Individual labelling

For many products in our catalogue we offer the possibility of individual labelling. Acccording to your requirements and the technical conditions there is the choice of 3 different labelling methods:

A: Film etching
B: electrolytic labelling
C: Needle embossing

Rotulacion individual

Ofrecemos para muchos productos de nuestro catálogo una rotulacionindividual. De acuerdo con sus especificaciones y la condiciones técnicas, hay 3 opciónes de diferentes métodos de marcaje:

A: Grabado de lamina
B: Marcado electrolítico
C: Estampado de agujas

Defekte Heizung durch Wärmestau
Faulty heating because of heat build-up
Climatización defectuosa debido a un aumento de temperatura

„Hakensammlung“ durch verstellte Sensoren
“Hook collection” because of badly adusted sensors
„Recogida de ganchos“ debido a un mal ajuste de sensores

Durchgeschliffener Förderer – Totalschaden
Ground through conveyer – total write-off
Transporte terrestre – pérdida total

Kettenspanner verschlissen
Worn chain tensioner
Tensor de cadena gastado

Instandhaltung
Förder- und Reinigungstechnik

Der permanente Einsatz in Kombination mit der Belastung durch Dreck und Chemie führt zum Verschleiß an den Förderern und Reinigungsanlagen.

Höcker bietet einen Vor-Ort-Service einmalig oder in regelmäßigen Zyklen an, denn:

- **Professionelle Instandhaltung verhindert einen unerwarteten Ausfall Ihrer Anlagen.**
- **Frühzeitige Erkennung beginnender Probleme beugt hohen Reparaturkosten vor.**
- **Hygienische Probleme werden frühzeitig vermieden.**

Maintenance
Transport and cleaning technology

Permanent operation in combination with contamination by dirt and chemicals leads to wear and tear in transport and cleaning systems.

Höcker offers a one-off on-the-spot service or at regular intervals because:

- **Professional maintenance prevents an unexpected breakdown of your units.**
- **Early recognition of emerging problems avoids expensive repair costs.**
- **Hygienic problems can be avoided at an early stage.**

Mantenimiento
Tecnología de transporte e higiene

La operación permanente combinada con la contaminación producida por el polvo y los productos químicos conducen al deterioro y desaste de los sistemas de trasporte e higiene.

Höcker ofrece un servicio único e inmediato o en intervalos regulares ya que:

- **El mantenimiento profesional prevee la ruptura inesperada de las unidades.**
- **Reconocer a tiempo problemas emergentes evita costos de reparación elevados.**
- **Los problemas de higiene pueden evitarse en una primera etapa.**

+49 54 07 890 0 · +49 54 07 890 100

Wartung und Aufarbeitung

Funktion und Optik nehmen an Geräten durch den ständigen Gebrauch ab, wenn sie nicht regelmäßig gepflegt werden.

Höcker bietet folgenden Service:

– Jährliche Prüfung gemäß DGUV-Richtlinien
– Baugruppenprüfung auf Funktionalität
– Baugruppenreinigung bei Bedarf
– Justierung und Einstellung entsprechender Baugruppen
– Austausch von Verschleißteilen
– Bedarfsgerechtes Fetten/Ölen
– Personalschulung in Bezug auf Reinigung und Instandhaltung
– Optische Aufarbeitung der Maschinen

Maintenance and refurbishment

Function and visual appearance decline with continual use if they are not serviced regularly.

Höcker offers the following service:

– check-up of the group of components for functionality
– group of components' cleaning if needed
– Adjustment and setting of the relevant group of components
– the exchange of worn parts
– correct lubrication
– training of staff in matters of cleaning and maintenance
– optical refurbishment of the machines

Mantenimiento y restauración

Si no se realizan tareas de mantenimiento con regularidad, la funcionalidad y la apariencia se deterioran con el uso continuado.

Höcker ofrece los siguientes servicios:

– Revisión de la funcionalidad del grupo de componentes
– Limpieza del grupo de componentes, si fuera necesario
– Ajuste y programación del grupo de componentes relevante
– Recambio de piezas gastadas
– Lubricación correcta
– Asesoramiento al personal en cuanto a temas de higiene y mantenimiento
– Restauración estética de las máquinas

Fehlende Wartung

Missing maintenance
Sin mantenimiento

DGUV-Prüfung
DGUV check-up · Revisión de DGUV

Aufarbeitung
Refurbishment · Restauración

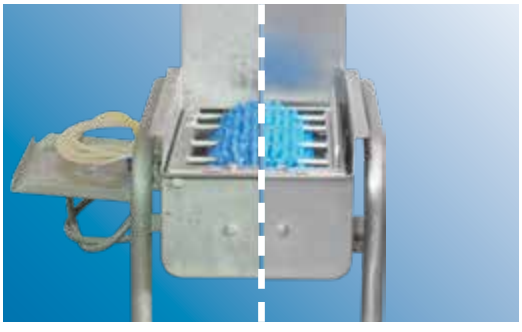

vorher · before · antes

nachher · after · después

service.hoecker.de

Symbole und ihre Bedeutung

Symbols and their meaning · Símbolos y su significado

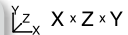	**Bemaßung** X = Breite , Z = Tiefe, Y = Höhe	**Dimensioning** X = Width, Z = Depth, Y = Height	**Dimensionamiento** X = Ancho, Z = Fondo, Y = Altura
	Stromanschluß 230V+N+PE/50Hz · 3x400V+N+PE/50Hz Andere Spannung auf Anfrage.	**Voltage** 230V+N+PE/50Hz · 3x400V+N+PE/50Hz Other voltage on request.	**Acometida eléctrica** 230V+N+PE/50Hz · 3x400V+N+PE/50Hz Otro voltaje previa petición.
	Edelstahl	**Stainless Steel**	**Acero inoxidable**
	Oberfläche geschliffen	**Brushed surface**	**Superficie afilada**
	Elektrolytisch poliert 📖 **6**	**Electrolytic polishing** 📖 6	**El pulido electrolítico** 📖 6
	Zeitsteuerung 📖 **30**	**Timing** 📖 30	**Control por tiempo** 📖 30
	Wasserverbrauch bis zu 50% reduziert. 📖 30	**Water consumption** Reduced by up to 50%. 📖 30	**Consumo de agua** Que permiten un ahorro de hasta un 50% del agua. 📖 30
	Inkl. Temperaturregeleinheit	**Inc. temperature regulator unit**	**Incl. regulador de temperatura**
	Sensorbedienung Berührungslose Aktivierung. 📖 30	**Sensor operation** Touch-free activation. 📖 30	**Accionamiento por sensor** Activación por sensor de movimeinto. 📖 30
	Kniebedienung über druckempfindlichen Schalter.	**Knee operation** by a pressure-controlled pipe-break valve.	**Accionamiento por rodilla** mediante interruptor de presión.
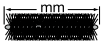	**Bürstenlänge**	**Length of brush**	**Longitud de cepillos**
	Blechstärke	**Plate thickness**	**Grosor de la chapa**
	Dachneigung	**Roof inclination**	**Inclinación del techo**
	Kunststofffüße 20 mm höhenverstellbar.	**Plastic feet** Adjustable to a height of 20 mm.	**Patas de plástico** 20 mm altura regulable.
	Gelenkfüße 50 mm höhenverstellbar, sicherer Stand.	**Jointed feet** 50 mm height adjustable, secure stand.	**Patas articuladas** Plataforma de seguridad, altura ajustable en 50mm.
	Polyamidräder regeneratfrei. 📖 156	**Solid rubber wheels** non-recycled polyamide. 📖 156	**Ruedas de goma** de Poliamida PA-6. 📖 156
	Für schwere Lasten	**For heavy loads**	**Para mucha carga**
	Für mittlere Lasten	**For medium loads**	**Para media carga**
	Für geringe Lasten	**For low loads**	**Para poca carga**
	Akku-/Batteriebetrieb	**Battery-powered**	**Funcionamiento a pilas**
	Farbige Räder optional 📖 156	**Coloured wheels optional** 📖 156	**Ruedas de color opcional** 📖 156
	Beschriftung möglich 📖 7	**Labelling possible** 📖 7	**Rotulacion posible** 📖 7

✆ +49 54 07 890 0 · 🖷 +49 54 07 890 100

Bestellen bei Höcker

Order from Höcker · Realice su pedido a Höcker

Vor Ihrer Bestellung
steht Ihnen ein individueller Beratungsservice zur Verfügung, der Sie über das gewünschte Produkt ausführlich informiert. Weitere, detaillierte Informationen zu ausgewählten Produktgruppen erhalten Sie auf Abruf.

Ihren Bestellservice
erreichen Sie werktags von 7.30–17.00 Uhr.
Telefon: 0 5407 890 0
Fax: 0 5407 890 100
E-Mail: hoecker@hoecker.de

14 Tage Rückgabegarantie
Bestellen Sie ohne Risiko! Auf viele Artikel erhalten Sie ein 14 tägiges Rückgaberecht. Die Produkte dürfen nicht beschädigt oder gebraucht sein.

12 Monate Gewährleistung
erhalten Sie auf die HÖCKER-Produkte. Ausgenommen sind Verschleißteile (Lager, Räder usw.), oder Schäden, die durch falsche Handhabung entstehen.

Preise
finden Sie in unserer aktuellen Preisliste.

Allgemeine Geschäftsbedingungen (AGB)
finden Sie unter agb.hoecker.de

Unsere Datenschutzerklärung
finden Sie unter datenschutz.hoecker.de

Before you order
there is an advisory team at your disposal who will provide you with all the information you need about a certain product. Further details about special product ranges can be obtained on request.

You can reach your order service
Monday to Friday from 7.30 am to 5.00 pm.
Phone: +49 5407 890 0
Fax: +49 5407 890 100
E-mail: international@hoecker.de

Right to return products within 14 days
Order without risk! Many products have the right to return within fourteen days. The products must not be used or damaged.

12 months guarantee
on all Höcker products with the exception of wearing parts, such as rollers, bearings etc. or damage resulting from incorrect handling.

Prices
can be found in our current price list.

General Business Terms (GBT)
can be found under agb.hoecker.de

Our data protection policy
can be found under datenschutz.hoecker.de

Antes de su pedido
hay un equipo de asesoramiento que le facilitará toda la información que necesite sobre un determinado producto. Los detalles específicos sobre productos en especial se pueden obtener previa petición.

Nuestro servicio está a su disposición
En dias laborades de 7.30–17.00 horas.
Phone: +49 5407 890 0
Fax: +49 5407 890 100
E-mail: international@hoecker.de

Derecho a devolución de productos durante 14 dias
Realize su pedido sin riesgos. Tiene usted derecho a devolver la mercancía durante 14 días. Los productos no deben estar usados o dañados.

12 meses de garantía
en todos los productos Höcker a excepción de las piezas de rodaje, tales como cojinetes, rodamientos, etc. o dañadas como consecuencia de un manejo incorrecto.

Precios
los encontrará usted en nuestra lista de precios actual.

Condiciones y términos
consulte en agb.hoecker.de

Puede encontrar nuestra política de protección de datos
en datenschutz.hoecker.de

Besuchen Sie unseren Anfrage-Shop:

Visit our inquiry shop at:

Visite nuestra tienda en:

shop.hoecker.de

HÖCKER

Schränke und Bänke

Cupboards and benches

Armarios y bancos

sb.hoecker.de

Schränke und Bänke

Cupboards and benches · Armarios y bancos

Wäscheschrank

Laundry cupboard · Armario para la colada

📖 18

Sitzbänke

Bench seats · Bancos de asiento

📖 23

Kleiderschränke

Wardrobes · Armarios roperos

📖 17

Das HÖCKER Kleiderspind-Programm

zur Aufbewahrung von Kleidung und Helmen in Einzelabteilen nach ASR-Norm. Fachbreite 300 mm. Vollständig aus Edelstahl und mit Schrägdach gefertigt werden alle Hygieneanforderungen erfüllt.

The Höcker programme for wardrobes

For the storage of clothing and helmets in individual compartments according to ASR standards. Compartment width: 300 mm. All hygienic standards are fulfilled by its stainless steel construction with sloped roof.

El programa de armarios Höcker

Para el almacenamiento de prendas y cascos en compartimentos individuales de acuerdo con los estándares ASR. Anchura del compartimento: 300 mm. Cumple con todos los estándares de higiene gracias a su faricación en acero inoxidable y su techo inclinado.

Varianten · Models · Modelos

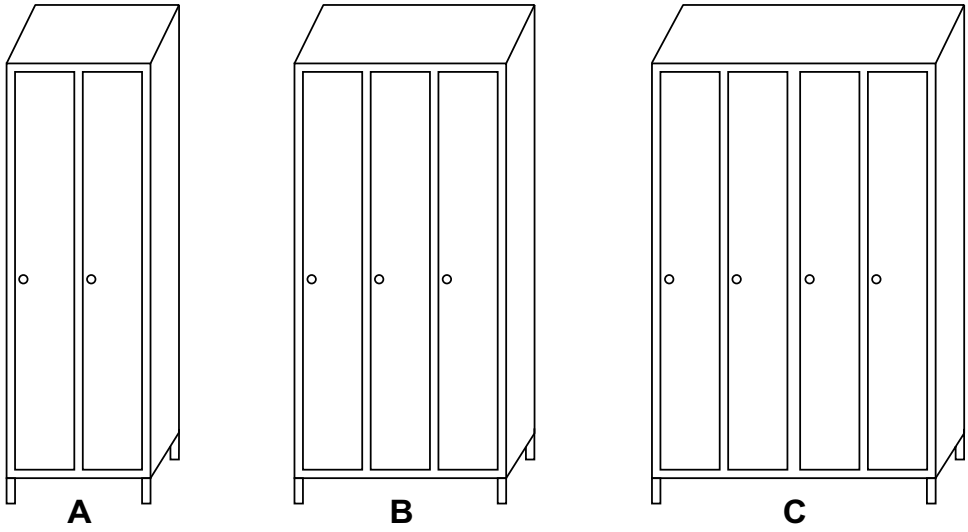

Sonderanfertigungen · Custom-made products · Fabricación especial

✆ +49 5407 890 0 · 🖷 +49 5407 890 100

Kleiderschrank Typ LF

Innen: Hut-/Helmablage,
Kleiderstange mit 3 verschiebbaren Haken.
Türen: Blech mit Lochmuster, Ø 8 mm, Zylinderschloss
Optional: Vorrichtung für Vorhängeschloss

Wardrobe Type LF
Inside: hat/helmet shelf,
clothes rail with 3 moveable hooks.
Doors: Ø 8 mm perforated plate, cylinder lock
Optional: fitting for a padlock.

Armario Ropero Tipo LF
en el interior: Estante para sombrero/casco,
barra de colgar con 3 ganchos móviles.
Puertas: Hoja en chapa perforada de Ø 8 mm,
cerradura de cilindro
Accesorios: opcionales para candado.

	X x Z x Y		Art.-Nr.
A	665 x 510 x 2150 mm	~44 kg	107390
B	997 x 510 x 2150 mm	~63 kg	108468
C	1318 x 510 x 2150 mm	~76 kg	108467

Kleiderschrank Typ LS

Innen: Hut-/Helmablage,
Kleiderstange mit 3 verschiebbaren Haken.
Türen: Blech mit Lüftungsschlitzen, Zylinderschloss
Optional: Vorrichtung für Vorhängeschloss

Wardrobe Type LS
Inside: Hat/helmet shelf, clothes rail with 3 moveable hooks.
Doors: Plate with air vents, cylinder lock
Optional: fitting for padlock.

Armario Ropero Tipo LS
En el interior: Estante para sombrero / casco,
barra de colgar con 3 ganchos móviles.
Puertas: Panel con ranuras de ventilación,
cerradura de cilindro
Accesorios: opcionales para candado.

	X x Z x Y		Art.-Nr.
A	665 x 510 x 2150 mm	~45 kg	108529
B	997 x 510 x 2150 mm	~60 kg	108449
C	1318 x 510 x 2150 mm	~75 kg	108466

Wäscheschrank

zur Aufnahme von Berufskleidung für 8 Mitarbeiter.
Je 3 Fächer: 2 x für Wäsche und 1 x für Schuhe/Clogs.
Fachgröße: B x T x H: 274 x 480 x 153/330 mm

Laundry cupboard
Storage room for 8 sets of work wear.
Each one has 3 compartments: 2 for laundry and 1 for shoes/clogs.
Compartment size: W x D x H: 274 x 480 x 153/330 mm

Armario para la colada
Para el almacenamiento de la ropa de trabajo de 8 trabajadores.
Cada 3 compartimentos: 2 para ropa y 1 para zapatos.
Tamaño del compartimento:
anchura x fondo x altura: 274 x 480 x 153/330 mm

X x Z x Y		Art.-Nr.
1200 x 500 x 2150 mm	~130 kg	100712

Vesperschrank

mit 20 offenen Fächern. Fachgröße: B x T x H: 235 x 480 x 340 mm

Food storage cupboard
with 20 open compartments.
Compartment size: W x D x H: 235 x 480 x 340 mm

Armario para almacenamiento de comida
con 20 compartimentos abiertos.
Tamaño del compartimento:
anchura x fondo x altura: 235 x 480 x 340 mm

X x Z x Y		Art.-Nr.
950 x 500 x 2150 mm	~108 kg	100711

Wertfachschrank

mit 12 abschließbaren Fächern, Türen mit Lüftungsschlitzen
und Zylinderschloss, optional mit Generalschlüssel lieferbar.
Fachgröße: B x T x H: 430 x 373 x 270 mm

Valuables cupboard
with 12 lockable compartments, doors with air vents and cylinder locks.
Optional delivery of master key.
Compartment size: W x D x H: 430 x 373 x 270 mm

Armario para cosas valiosas
con 12 compartimentos con cerradura, puertas con cierre cilíndrico y ventilación,
opcional: con llave general.
Tamaño del compartimento: anchura x fondo x altura: 430 x 373 x 270 mm

X x Z x Y		Art.-Nr.
1000 x 400 x 2150 mm	~106 kg	100710

+49 54 07 890 0 · +49 54 07 890 100

PC-Schrank

mit Unterschrank,
Fachboden höhenverstellbar.

Computer cupboard lockable
with base unit,
height adjustable shelf.

Armario para PC con cierre
con armario inferior,
altura de baldas ajustable.

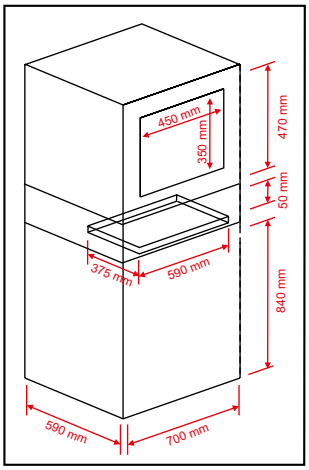

	X x Z x Y		Art.-Nr.
	700 x 590 x 1651 mm	~45 kg	100717

Mehrzweckschrank

mit 2 Einlegeböden, Tragkraft je 50 kg, Höhe frei wählbar (Raster: 65 mm), Türen mit T-Griff und Zylinderschloss.
A: Eben, als Abstellfläche
B: 10° geneigt, als Schreibfläche

Multi-purpose cupboard
with 2 height adjustable shelves (65 mm intervals), bearing load of each one 50 kg. Hinged door with T-handle and cylinder lock.
A: level top useable as storage surface
B: 10° sloped top useable as a writing surface

Armario multifunctional
con 2 estantes ajustable en altura (distancia de ajuste 65 mm), capacidad de carga de 50 kg cada uno. Puertas giratorias con tirador en T y cierre cilíndrico.
A: Llano, como superficie de almacenamiento
B: 10º de inclinación, como superficie de escritura

	X x Z x Y		Art.-Nr.
A	800 x 600 x 1170 mm	~42 kg	100743
B	1000 x 600 x 1170 mm	~49 kg	100744

Putzmittelschrank

Türen: Mit T-Griff und Zylinderschloss, Boden gelocht.
Linke Seite: 4 Einlegeböden, Tragkraft je 50 kg,
Höhen frei wählbar (Raster: 65 mm).
Mittig: Trennwand mit Öffnung für Besen und Abzieher.
Rechte Seite: Schiene mit drei Haken.

X x Z x Y		Art.-Nr.
950 x 500 x 2150 mm	~68 kg	100720

Cupboard for cleaning materials
Doors: with T-handle and cylinder lock, perforated bottom.
Left hand side: 4 adjustable shelves, bearing load of each one 50 kg. Choice of height (Adjustment distance: 65 mm)
In the middle a separating wall with an opening for broom and mop.
Right hand side: cross bar with three hooks.

Armario para productos de limpieza
Puertas: con manilla en T y cierre cilíndrico, suelo perforado.
Parte izquierda: 4 estantes, con capacidad de carga de 50 kg. cada uno, altura regulable (distancia de ajuste: 65 mm)
Central: separación con abertura para cepillos y fregonas.
Parte derecha: Barra con tres ganchos.

Mehrzweckschrank

mit 4 Einlegeböden, Tragkraft je 50 kg, Höhen frei wählbar (Raster: 65 mm), Türen mit T-Griff und Zylinderschloss.
A: 1 Tür
B: 2 Türen

Multi-purpose cupboard
with 4 continuous adjustable shelves, each with a bearing load of 50 kg. Choice of height (Adjustment distance: 65 mm intervals). Doors with T-handle and cylinder lock.

A: 1 door
B: 2 doors

Armario multifunctional
con 4 estantes ajustables en altura (distancia de ajuste 65 mm) y capacidad de carga de 50 kg; puertas con tirador en T y cierre cilíndrico.

A: 1 puerta
B: 2 puertas

	X x Z x Y		Art.-Nr.
A	500 x 500 x 2150 mm	~45 kg	100721
B	950 x 500 x 2150 mm	~70 kg	100722

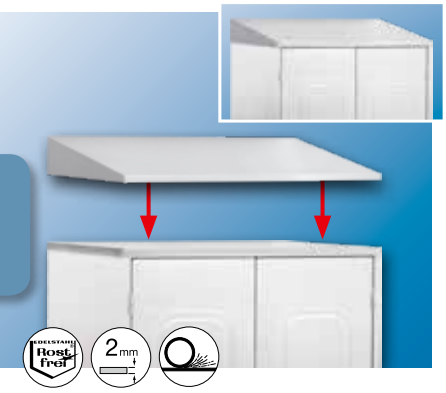

Hygienehaube

für Schränke mit geradem Dach zur Anpassung an die Hygieneanforderungen. Montage ohne Werkzeug. Maße werden individuell angepasst.

Hygiene cap
for cupboards with straight roof to match hygiene requirements. Fitting without tools. Individually fitted measurements.

Cierre higiénico
para que los armarios con techo recto cumplan con los requisitos de higiene. Montaje sin herramientas. Dimensiones ajustables individualmente.

X x Z x Y
individuell · individual · individual

Sockelblende

zur Vermeidung von Schmutzansammlung unterhalb der Schränke, mit Bodenlippe. Blende wird individuell angepasst.

Plinth panels
for the avoidance of dirt collection under cupboards, with floor gutter. Individually fitted panel.

Embellecedor de zocalo
para evitar la acumulación de polvo bajo los armarios, con desagüe de suelo. Embellecedores ajustables individualmente.

X x Z x Y
individuell · individual · individual

Zubehör für Schränke

A: Ersatzschlüssel für alle Höcker-Schränke mit Zylinderschloss
B: Generalschlüssel für alle Höcker-Schränke mit Zylinderschloss
C: Zahlenschloss, Lochmaß 16 x 19 mm
D: Zahlenschloss, inkl. Service-Schließzylinder und Schlüssel, Lochmaß 16 x 19 mm
E: Generalschlüssel für Zahlenschloss D

Accessories for cupboards
A: Spare keys for all Höcker cupboards with cylinder locks
B: Master key for all Höcker cupboards with cylinder locks
C: Retrofit combination lock. Hole size 16 x 19 mm
D: Retrofit combination lock, inc. cylinder lock with key. Hole size 16 x 19 mm
E: Master key for combination lock D

Accesorios para armarios
A: Llaves de repuesto para todos los armarios Höcker con cerraduras de cilindro
B: Llave maestra para todos los armarios Höcker con cerraduras de cilindro
C: Cerradura de combinación agujero de 16 x 19 mm
D: Cerradura de combinación actualizada, cerradura de cilindro incl. con llave, agujero de 16 x 19 mm.
E: Llave maestra para cerradura de combinación D

	X x Z x Y		Art.-Nr.
A			100831
B			100832
C	38 x 43 x 19 mm	~0,1 kg	100833
D	50 x 47 x 21 mm	~0,2 kg	100834
E			100836

+49 54 07 890 0 · +49 54 07 890 100

Sitzbank

mit Sitzfläche aus Polyethylen 500, 30 mm, weiß.

Bench
with 30 mm polyethylene 500 sitting surface, white.

Banco
con 30 mm de superficie de asiento de polietileno 500 blanco.

	X x Z x Y		Art.-Nr.
	950 x 450 x 510 mm	~20 kg	100812

Garderobenbank

ein- oder zweiseitig ausgeführt, mit Sitzflächen aus Polyethylen 500, 30 mm, weiß, mit Hut-/Helmablage und 8 verschiebbaren Kleiderhaken je Seite.

Wardrobe bench
Single or double sided, 30 mm polyethylene 500 sitting surfaces, white, with hat/helmet shelf and 8 movable hooks per side.

Banco guardaropa
De uno de dos lados, superficie de asiento de 30 mm de polietileno 500, blanco con estante para gorros/cascos y 8 ganchos moviles por lado.

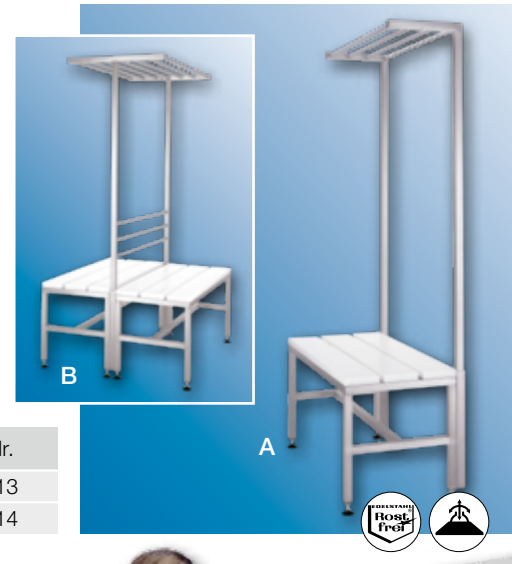

	X x Z x Y		Art.-Nr.
A	950 x 480 x 1800 mm	~30 kg	100813
B	950 x 930 x 1800 mm	~58 kg	100814

Schuh-/Clogbank

mit Sitzfläche aus Polyethylen 500, 30 mm weiß, je Seite 12 Fächer, z. B. Vorderseite für Straßenschuhe, Rückseite für Arbeitsschuhe. Fachgröße B x T x H: 300 x 300 x 154 mm

Shoe-bench
Sitting surface of 30 mm white polyethylene 500, each side 12 compartments. Front side for street shoes, rear side for work shoes. Compartment size: W x D x H: 300 x 300 x 154 mm

Banco para zapatos
Superficie de asiento de 30 mm de polietileno 500 blanco, a cada lado 12 compartimentos. Parte frontal para los zapatos de calle, parte posterior para zapatos de trabajo. Tamaño del compartimento: anchura x fondo x altura 300 x 300 x 154 mm

	X x Z x Y		Art.-Nr.
	2000 x 600 x 500 mm	~97 kg	100714

Hochschrank

mit je 2 Schiebetüren oben und unten, je 2 Einlegeböden, Höhen wählbar (Raster 150 mm).

Tall cupboard
with 2 sliding doors both at the top and bottom, each with 2 shelves. Height freely adjustable. (Adjustment distance: 150 mm intervals).

Armario alto
Con dos puertas correderas, arriba y abajo, con 2 bases encajables, ajustables en altura (altura de ajuste 150 mm).

Y Z X X x Z x Y		Art.-Nr.
1000 x 600 x 2000 mm	~111 kg	100765

Wandbord · Wall cupboard
Estante para pared
82

Alle Küchenmöbel mit folgenden Ausstattungsmerkmalen
All kitchen furniture with the following fittings
Todos los muebles de cocina con las siguientes características de equipamiento

Schiebetürenschrank

mit Einlegeboden, Höhe wählbar (Raster: 150 mm), Arbeitsplatte 2,0 mm stark, hintere Aufkantung 40 mm.

Cupboard with sliding doors
with removeable shelf, height freely adjustable (150 mm intervals). Worktop 2.0 mm thick, rear upturn 40 mm.

Armario con puertas correderas
con base encajable, altura ajustable (ajuste: 150 mm). Superficie de trabajo: 2,0 mm grosor, trasero, canteado trasero 40 mm.

Y Z X X x Z x Y		Art.-Nr.
1000 x 600 x 850 mm	~64 kg	100755
1200 x 600 x 850 mm	~75 kg	100756
1400 x 600 x 850 mm	~86 kg	100757
1500 x 600 x 850 mm	~91 kg	100758
1600 x 600 x 850 mm	~97 kg	100759

Spülschrank

mit Schiebetüren, ohne Einlegeboden, Arbeitsplatte 2,0 mm stark, Becken links (L) oder rechts (R), Beckengröße B x T x H 500 x 400 x 250 mm, hintere Aufkantung 40 mm.

Sink unit
with sliding doors, without removable shelf, worktop 2,0 mm thick, basin on the left (L) or the right (R), Basin size: W x D x H 500 x 400 x 250 mm, rear upturn 40 mm.

Armario para fregadero
con puertas correderas, sin base encajable, superficie de trabajo 2,0 mm grosor, fregadero izquierda (L) o derecha (R), tamaño fregadero: B x T x H 500 x 400 x 250 mm, canteado trasero 40 mm.

	Y Z X X x Z x Y		Art.-Nr.
L	1200 x 600 x 850 mm	~56 kg	100815
R	1200 x 600 x 850 mm	~56 kg	100816
L	1400 x 600 x 850 mm	~64 kg	100817
R	1400 x 600 x 850 mm	~64 kg	100818
L	1600 x 600 x 850 mm	~72 kg	100819
R	1600 x 600 x 850 mm	~72 kg	100820

+49 5407 890 0 · +49 5407 890 100

Hängeschrank

mit Schiebetüren, 1 Einlegeboden,
Höhe wählbar (Raster: 150 mm).

Wall cupboard
with sliding doors 1 shelf,
height freely adjustable (Grid: 150 mm)

Armario para colgar
con puertas correderas, 1 base encajable,
altura regulable (ajuste: 150 mm).

Y Z X X × Z × Y		Art.-Nr.
1000 x 400 x 600 mm	~44 kg	100745
1200 x 400 x 600 mm	~51 kg	100746
1400 x 400 x 600 mm	~58 kg	100747
1500 x 400 x 600 mm	~61 kg	100748
1600 x 400 x 600 mm	~65 kg	100749

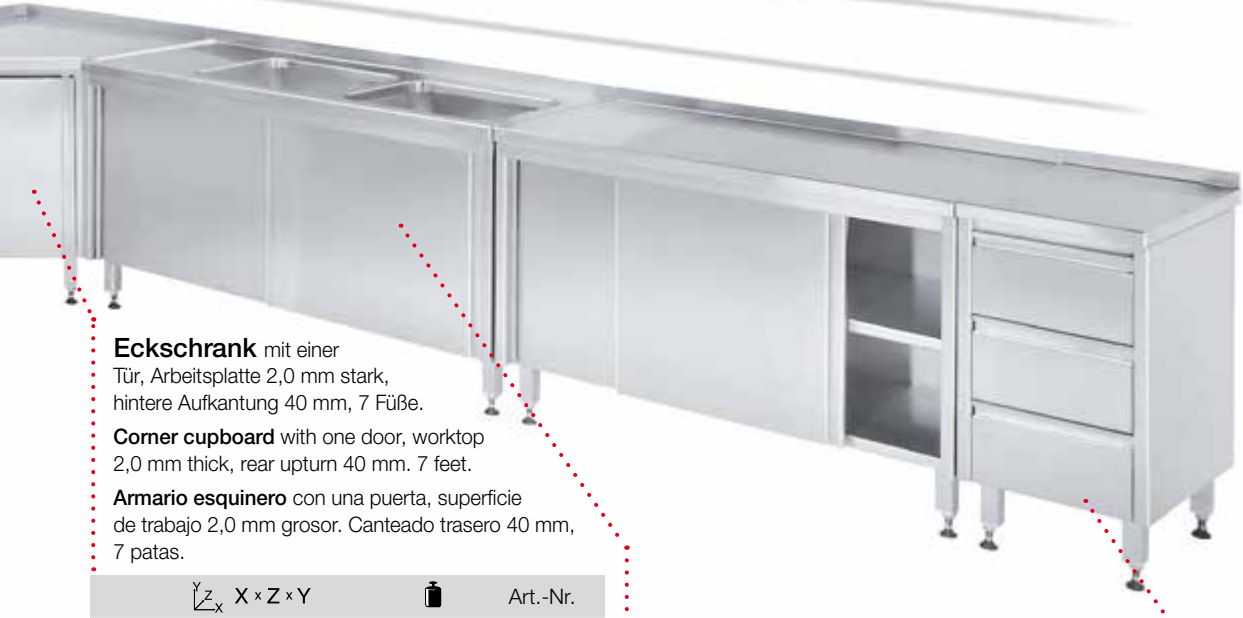

Eckschrank mit einer

Tür, Arbeitsplatte 2,0 mm stark,
hintere Aufkantung 40 mm, 7 Füße.

Corner cupboard with one door, worktop
2,0 mm thick, rear upturn 40 mm. 7 feet.

Armario esquinero con una puerta, superficie
de trabajo 2,0 mm grosor. Canteado trasero 40 mm,
7 patas.

Y Z X X × Z × Y		Art.-Nr.
860 x 860 x 850 mm	~50 kg	100829

Spülschrank

mit Schiebetüren, ohne Einlegeboden, Arbeitsplatte
2,0 mm stark, 2 Becken je 500 x 400 x 250 mm,
hintere Aufkantung 40 mm.

Sink unit
with sliding doors, without shelf, worktop 2,0 mm thick,
2 basins each one 500 x 400 x 250 mm, rear upturn 40 mm.

Armario para fregadero
con puertas correderas, sin base encajable, superficie de
trabajo 2,0 mm grosor, 2 fregaderos de 500 x 400 x
250 mm, canteado trasero 40 mm.

Y Z X X × Z × Y		Art.-Nr.
1500 x 600 x 850 mm	~67 kg	100821

Schubladenschrank

mit 3 Auszügen, Arbeitsplatte 2,0 mm stark,
hintere Aufkantung 40 mm.

Cupboard with drawers
with 3 pull-out drawers, worktop 2,0 thick, rear upturn
40 mm.

Armario con cajones
con 3 cajones. Superficie de trabajo 2,0 mm grosor,
canteado trasero 40 mm.

Y Z X X × Z × Y		Art.-Nr.
400 x 600 x 850 mm	~39 kg	100767
800 x 600 x 850 mm	~62 kg	100768

HÖCKER

Hygienetechnik

Hygiene Technology

Técnica para la higiene

ht.hoecker.de

HÖCKER

Hygienetechnik

Hygiene Technology

Técnica para la higiene

ht.hoecker.de

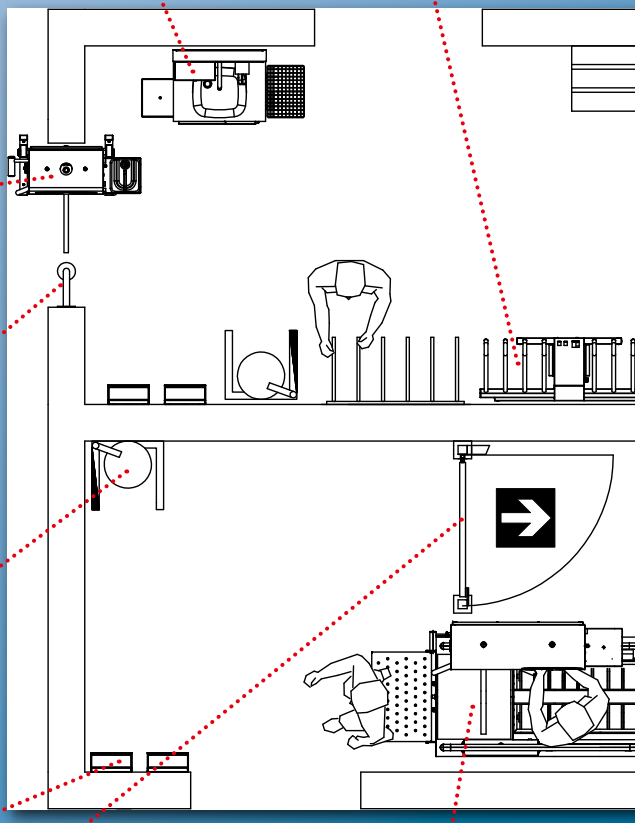

23

17

69

72

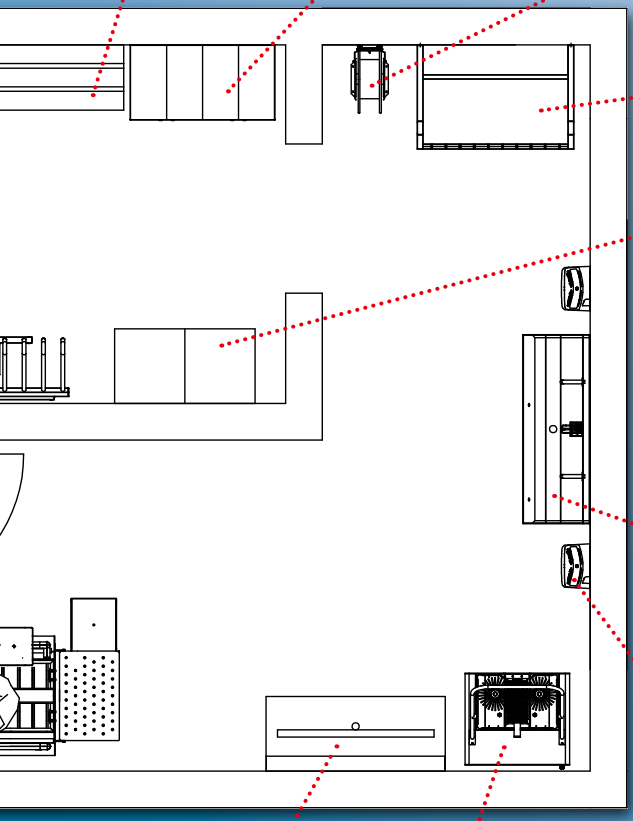

20

33

73

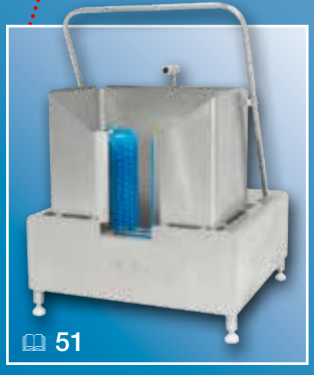
51

39

Handwaschbecken in Standardausführung

mit Kniebedienung und verchromtem, schwenkbarem Auslauf.

Hand wash basin with standard fittings
knee operation, chromium-plated, swing tap.

Lavamanos con accesorios estándar
accionamiento por rodilla, cromado, grifo orientable.

	X x Z x Y			Art.-Nr.
A	470 x 415 x 250/275 mm	410 x 360 x 150 mm	~7,2 kg	100498
B	550 x 440 x 250/275 mm	520 x 310 x 150 mm	~8,4 kg	100500

Gegen Aufpreis · At additional cost · A coste adicional	Art.-Nr.
Sensor mit 2 Sekunden Einschaltverzögerung und Abschaltsicherung nach ca. 120 Sekunden. Sensor with a 2 second signal delay and switching-off safety device after 120 seconds approx. Sensor con señal de retraso y accesorio de desconexión de seguridad después de 120 segundos approx.	100506
Sensorauslauf, inkl. Thermomischventil mit Verbrühschutz, Batteriebetrieb 6 V. Sensor outlet with thermostat mixing valves with protection against scalding. Battery operation 6 V. Desagüe con sensor incl. válvula mezcladora termostática con protección de escaldadura. Funcionamiento a batería de 6 V.	

Durchflussbegrenzung

In den Handwaschbecken werden Durchflussbegrenzer verwendet, die pro Minute bis zu 50% Wassereinsparung ermöglichen.

Flow rate regulation

The flow rate regulators used in the handwashing basins make it possible to reduce a water quantity saving of up to 50% per minute.

Regulador de caudal

Se utilizan reguladores de caudal en los lavamanos que permiten un ahorro de hasta un 50% de agua por minuto.

Sensorsteuerung mit Zwangsauslauf

Diese Sensorsteuerung trägt zur Vermeidung hoher Wasserverbräuche bei.

Der Wasserfluss wird automatisch nach 120 Sek. abgeschaltet. Ebenso wird ein versehentliches Auslösen durch eine Einschaltverzögerung vermieden.

Der tägliche Zwangsauslauf verhindert das Abstehen von Wasser.

Sensor control with automatic outlet

The sensor control contributes to the avoidance of excessive water use.

The water flow is automatically switched off after 120 seconds. In the same way an accidental release is avoided by a two second signal delay.

The daily automatic outlet prevents standing water.

Control por sensor con desagote automático

El control mediante sensor contribuye a evitar un consumo de agua excesivo.

El flujo de agua se corta automáticamente tras 120 seg. Además, se evita la activación accidental con una demora de 2 seg. en el accionamiento.

El desagote automático diario previene la acumulación de agua.

✆ +49 5407 890 0 · 🖷 +49 5407 890 100

Handwaschbecken mit Spritzschutzwand

und festem Auslauf aus Edelstahl
A: mit Sensorbedienung
B: mit Kniebedienung

Hand washing basin with splash guard
with fixed stainless steel tap
A: with sensor operation
B: with knee operation

Lavamanos con pantalla antisalpicaduras
y desagüe fijo de acero inoxidable
A: accionamiento con sensor
B: accionamiento con rodilla

	X x Z x Y			Art.-Nr.
A	470 x 470 x 240/654 mm	380 x 350 x 150 mm	~11,0 kg	100510
A	470 x 470 x 240/654 mm	380 x 350 x 150 mm	~11,0 kg	100509
B	470 x 470 x 240/654 mm	380 x 350 x 150 mm	~11,0 kg	100508

Handwaschbecken-Zubehör

A: Unterbau zur Abdeckung der Anschlüsse
B: Standfuß für Handwaschbecken
C: Rückwand Abdeckplatte für Handwaschbecken

Handwash basins accessories
A: cupboard for the enclosure of connections
B: Pedestal for handwash basin
C: Rear wall panel for handwash basins

Lavamanos Accesorios
A: subestructura para cubrir las uniones
B: lavamanos de pedestal
C: panel trasero para lavamanos

	X x Z x Y		Art.-Nr.
A	447 x 388/236 x 360 mm	~3,7 kg	100511
B	465 x 350 x 611 mm	~6,5 kg	100513
C	450 x 650 x 1,2 mm	~2,9 kg	106839

Unterschrank für Handwaschbecken

Tür mit T-Griff und Zylinderschloss,
rückseitig mit Aussparungen für die Versorgungsleitungen.

Cupboard unit for handwash basin
Door with T-handle and cylinder lock, on the rear side openings for service pipes.

Armario para lavamanos
Puerta con picaporte en T y cerradura de cilindro, apertura trasera para la revisión de tuberías.

X x Z x Y		Art.-Nr.
470 x 410 x 950 mm	~20 kg	100512

Sensor-Steuerung

Nachrüstlösung für Waschbecken, mit Einschaltverzögerung, automatischer Abschaltung nach 120 Sekunden und Zwangsspülung.

Retro-fit kit for sensor operation
Retro-fit solution for wash basin, with switch-on delay, automatic switching off after 120 seconds and forced rinsing.

Kit de modificación retroactiva para sensor
Solución actualizada para lavamanos, con accionamiento demorado, corte automático tras 120 segundos y enjuague forzado.

			Art.-Nr.
	230 V / 50 Hz	~1,0 kg	100495
	1x 6V Li Ion	~1,2 kg	100494

Sensorauslauf

Warm-/Kaltwasserzulauf 2x 3/8" AG
Mischwasserausgang 3/8" mit totraumfreiem Magentventil.

Sensor outlet
Warm/cold water inflow 2 x 3/8" outside thread
Mixed water outlet 3/8" with cavity free solenoid value.

Salida del sensor
Entrada de agua fría/caliente 2 x 3/8" AG
Salida de agua mezclada 3/8" con una válvula libre de solenoide.

			Art.-Nr.
	1x 6V Li Ion	~1,5 kg	100445

Standfuß und Rückwand für Handwaschrinnen

A: 2x Standfuß für Handwaschrinne, Höhe 610 mm
B: Rückwand-Abdeckplatte für Handwaschrinne

Pedestal and rear panel for handwashing troughs
A: Two pedestals for multiple handwash basins, height 610 mm
B: Rear wall panel for multiple handwash basins

Base y pared trasera para lavamanos multiple
A: 2x base para lavamanos multiple, altura 610 mm
B: pared trasera y tapa para lavamanos multiple

	X x Z x Y			Art.-Nr.
A	465 x 350 x 610 mm	2-4	~14 kg	100514
B	1270 x 650 x 1,2 mm	2	~8,3 kg	100516
B	1900 x 650 x 1,2 mm	3	~12,4 kg	100517
B	2500 x 650 x 1,2 mm	4	~16,3 kg	100518

✆ +49 54 07 890 0 · 🖷 +49 54 07 890 100

Handwaschrinnen, 2 bis 4 Waschplätze

mit Spritzschutzwand und festem Auslauf aus Edelstahl inkl. Durchflussbegrenzer.
Wahlweise Sensor- oder Kniebedienung.

Multiple hand basins, 2 to 4 washing places
with rear panel splash guard and fixed stainless steel tap including flow rate regulator.
Option of sensor or knee operation.

Lavadero multiple de 2 a 4 plazas
con panel trasero y grifo fijo de acero inoxidable incluye limitador de presion.
Opción de sensor o de accionamiento por rodilla, válvula mezcladora de frío y caliente.

			Art.-Nr.		
	X x Z x Y				
2	1250 x 450 x 655 mm	~39,5 kg	100448	100447	100446
3	1900 x 450 x 655 mm	~55,0 kg	100451	100450	100449
4	2500 x 450 x 655 mm	~71,5 kg	100454	100453	100452

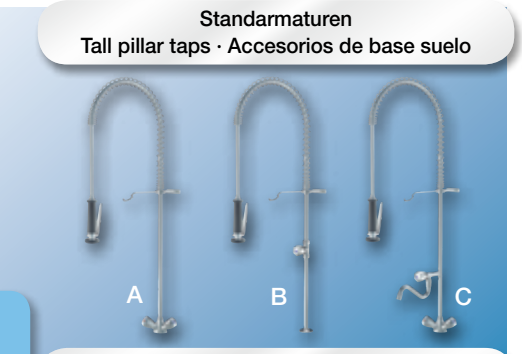

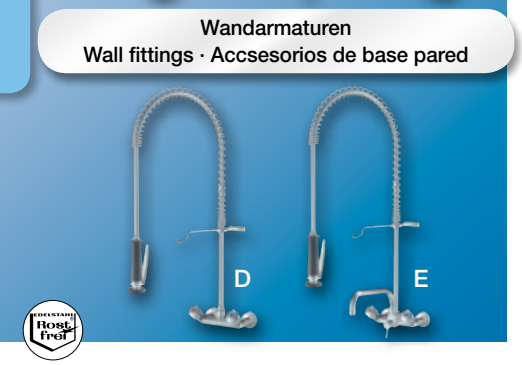

Geschirrspülbrausen für Stand- und Wandmontage

absperrbar inkl. Schließverzögerung, Parallel- oder Kegelstrahl, rückflusssicher. Tragfeder und Ventilsitz aus Edelstahl.

Shower heads for floor and wall mounting
blockable inc. a locking delay, parallel or tapering stream, no backflow. Stainless steel bearing springs and valve body seat.

Ducha de lavado de platos para el montaje en pared o piso
Con cierre incl. Retardado de goteo y salida en paralelo o cónica, seguro de antiretorno. Componentes en acero inoxidable.

	X x Z x Y		Art.-Nr.
A	400 x 1100 mm	~4,7 kg	100675
B	400 x 1100 mm	~4,5 kg	100676
C	400 x 1100 mm	~5,2 kg	100677
D	400 x 950 mm	~5,0 kg	100678
E	400 x 950 mm	~5,2 kg	100679

X x Z x Y		A	
1000 x 600 x 850 mm	400 x 400 x 250 mm	100680	100681
1200 x 600 x 850 mm	500 x 400 x 250 mm	100692	100693
1200 x 600 x 850 mm	600 x 450 x 350 mm	100684	100685
1200 x 600 x 850 mm	500 x 500 x 250 mm	100688	100689
1400 x 600 x 850 mm	500 x 500 x 250 mm	100696	100697

X x Z x Y		A	
1000 x 600 x 850 mm	400 x 400 x 250 mm	100682	100683
1200 x 600 x 850 mm	500 x 400 x 250 mm	100694	100695
1200 x 600 x 850 mm	600 x 450 x 350 mm	100686	100687
1200 x 600 x 850 mm	500 x 500 x 250 mm	100690	100691
1400 x 600 x 850 mm	500 x 500 x 250 mm	100698	100699

X x Z x Y		B	
600 x 600 x 850 mm	450 x 450 x 250 mm	100667	100668
600 x 700 x 850 mm	500 x 500 x 250 mm	100669	100670
650 x 700 x 850 mm	500 x 500 x 350 mm	100671	100672
750 x 800 x 850 mm	600 x 600 x 300 mm	100673	100674

X x Z x Y		C	
1000 x 600 x 850 mm	400 x 400 x 250 mm	100700	100701
1200 x 600 x 850 mm	500 x 400 x 250 mm	100702	100703
1200 x 700 x 850 mm	500 x 500 x 250 mm	100704	100705
1200 x 700 x 850 mm	600 x 500 x 300 mm	100706	100707

Spülen

stabile Konstruktion mit nahtlos eingeschweißtem Becken und Ventilprägung für 2” Standrohr.

Sinks
stable construction with seamless welded-in basin and valve embossing for 2” stand pipe.

Fregaderos
Construcción estable con lavamanos soldado y sin juntas y grabado de válvula para tubo vertical de 2”.

+49 5407 890 0 · +49 5407 890 100

Trinkbrunnen

zur Wandmontage, Druckknopfarmatur zur Auslösung eines bogenförmigen Strahles. Beckenblende zur Abdeckung der Anschlüsse.

Drinking fountain
for wall mounting, push button tap for the release of a curved water flow. Basin cover for enclosing the connections.

Fuente para beber
para montaje sobre pared, presione el botón para que salga un chorro curvo de agua. Tapa para cubrir las conexiones.

Y Z X X × Z × Y		Art.-Nr.
370 x 360 x 160/210 mm	~12 kg	100525

Mobile Hygienestation

als autonomes System zum Einsatz an Orten, welche über keine Verbindung zum Wasser- und Stromnetz verfügen. Das kalte Frischwasser wird per Fußpumpe aus einem Kanister gefördert und läuft nach der Handreinigung in einen Schmutzwasserbehälter. Dieser ist mit einem Anti-Geruch-System ausgestattet. Die Station wird komplett inkl. integriertem Abfallbehälter, Falthandtuchspender sowie einem Infrarot-Seifenspender ausgeliefert. Der rückseitige Handgriff und die Räder ermöglichen einen einfachen Transport durch eine Person.

Mobile hygienic unit
as an autonomous system for use in places where there is no water or electrical connection. Cold fresh water is pumped out of the canister by a foot pump and then runs into a waste water container after hand washing. This is fitted with an anti-smell system. The unit is delivered complete with an integrated rubbish bin, paper towel dispenser as well as an infra-red soap dispenser. The rear-facing handle and the wheels ensure easy transport by one person.

Estación higiénica móvil
Sistema autónomo para utilizar en espacios sin conexión de agua ni electricidad. Se bombea agua fría de un contenedor mediante una bomba de pie y tras la higienización de las manos, se desecha el agua en un contenedor residual. Este cuenta con un sistema anti olores. La unidad se entrega completa, con una papelera integrada, un dispensador de papel y un dispensador de jabón con sensores infrarrojo. La manija trasera y las ruedas permiten que sea transportada fácilmente por una sola persona.

Y Z X X × Z × Y		Art.-Nr.
450 x 450 x 1250 mm	~20 kg	100521

Cleanmaster RS 40

bestehend aus:
– Waschbecken mit Sensorsteuerung
– Seifen/Desinfektionsmittelspender (100455 📖 40)
– Falthandtuchspender (106748 📖 39)
– Sohlenkantenreinigungsmaschine (100566 📖 50)

Cleanmaster RS 40
consisting of:
– wash basin with sensor control
– Soap and disinfectant dispenser (100455 📖 40)
– Paper towel dispenser (106748 📖 39)
– Sole edge cleaning (100566 📖 50)

Cleanmaster RS 40
consiste en:
– lavabo con accionamiento por sensor
– dosificador de jabon (100455 📖 40)
– dispensador de toallas de papel (106748 📖 39)
– limpiador del borde de suelas (100566 📖 50)

X × Z × Y			Art.-Nr.
625 x 500 x 1690 mm	380 x 350 x 150 mm	~75 kg	100522

Cleanmaster RS 25

bestehend aus:
– Händetrockner Tri-Blade (100469 📖 39)
– Handwaschbecken mit Sensorsteuerung (100510 📖 31)
– Seifenspender (100455 📖 40)
– Standfuß und Rückwandabdeckplatte

Cleanmaster RS 25
consisting of:
– Tri-Blade hand washer (100469 📖 39)
– Hand wash basin with sensor operation (100510 📖 31)
– Soap dispenser (100455 📖 40)
– Pedestal foot and rear splash guard

Cleanmaster RS 25
Consiste en:
– Secador de mano Tri-Blade (100469 📖 39)
– Lavamanos con sensor de operación (100510 📖 31)
– Dispensador de jabón (100455 📖 40)
– Soporte y protector contra salpicaduras trasero

X × Z × Y			Art.-Nr.
470 x 470 x 240/654 mm	380 x 350 x 150 mm	~20 kg	100519

✆ +49 54 07 890 0 · 🖷 +49 54 07 890 100

Hygienewand HW10

– Waschbecken mit Kniebedienung (100500 🕮 30)
– Seifen / Desinfektionsmittelspender (100455 🕮 40)
– Falthandtuchspender (106748 🕮 39)
– Papierbehälter (100474 🕮 44)
– inkl. Aufhängeleiste

Hygiene wall HW10

– Knee-operated wash basin (100500 🕮 30)
– Soap and disinfectant dispenser (100455 🕮 40)
– Paper towel dispenser (106748 🕮 39)
– Waste bin (100474 🕮 44)
– Including fixing rail

Pared higienica HW10

– Lavabo con accionamiento de rodilla (100500 🕮 30)
– Dosificador de jabon (100455 🕮 40)
– Dispensador de toallas de papel (106748 🕮 39)
– Papelera (100474 🕮 44)
– Incluye anclaje

X × Z × Y		Art.-Nr.
950 x 500 x 900/1100 mm	~27 kg	100501

Hygienewand HW12

– Waschbecken mit Kniebedienung (100500 🕮 30)
– Seifen / Desinfektionsmittelspender (100455 🕮 40)
– Falthandtuchspender (106748 🕮 39)
– Papierbehälter (100474 🕮 44)
– Messer-Desinfektionsbecken (100654 🕮 38)
– inkl. Aufhängeleiste

Hygiene wall HW12

– Knee-operated wash basin (100500 🕮 30)
– Soap and disinfectant dispenser (100455 🕮 40)
– Paper towel dispenser (106748 🕮 39)
– Waste bin (100474 🕮 44)
– Knife sterilisation basin (100654 🕮 38)
– Including fixing rail

Pared higienica HW12

– Lavabo con accionamiento de rodilla (100500 🕮 30)
– Dosificador de jabon (100455 🕮 40)
– Dispensador de toallas de papel (106748 🕮 39)
– Papelera (100474 🕮 44)
– Esterilizador de cuchillos (100654 🕮 38)
– Incluye anclaje

X × Z × Y		Art.-Nr.
1180 x 500 x 900/1100 mm	~35 kg	100504

Desinfektionsbecken für Messerklingen

Disinfection basins · cubetas de desinfección

Messerklingen-schonender Einsatz aus Kunststoff.

Plastic insert for knife blade protection.

Bandeja para el cuidado de cuchillos, de plástico.

Separater Entleerungsstutzen mit Kugelhahn.

Separate drain with ball valve.

Desagüe con llave de bola individual.

Die Desinfektionsbecken verfügen über eine Beckenheizung mit einstellbarem Thermostat und Trockenlaufschutz. Bei Wasserverlust schaltet die Heizung ab, um Beschädigungen zu vermeiden.

Wasserzulauf Ø 10 x 1,5 mm, Wasserüberlauf über Standrohrventil mit 25 mm Rohrstutzen und separatem Entleerungsstutzen mit Kugelhahn.

Optionen

A: ohne Temperaturanzeige
B: mit Temperaturanzeige
C: ohne Heizung, mit einstellbarem Heißwasserzulauf
D: ohne Heizung, mit einstellbarem Heißwasserzulauf und Temperaturanzeige

The disinfecting basins has got a heating system with an adjustable thermostat and dry run protection. The heating switches itself off with water loss in order to avoid damage.

Water intake Ø 10 x 1.5, drainage via a standpipe valve with 25 mm socket piece and separate drainage connections with ball valve.

Options

A: without thermometre
B: with thermometre
C: without heating, with adjustable hot water intake
D: without heating with adjustable hot water intake and thermometre.

Las cubetas de desinfección cuentan con una resistencia electrica con termostato regulable y protección para funcionamiento en seco. La resistencia se auto desconecta en caso de perdida de agua para evitar daños.

Entrada agua Ø 10 x 1,5, desagüe por tuberia fija de 25 mm y salida de desagüe separada con válvula de bola.

Opciones

A: sin indicador de temperatura
B: con indicador de temperatura
C: sin resistencia, con entrada de agua caliente ajustable
D: sin resistencia, con entrada de agua caliente ajustable e indicador de temperatura.

		X x Z x Y					Art.-Nr.
A	8-10	250 x 205 x 525 mm	150 x 125 x 260 mm	1000 W	L/N/PE	~9,0 kg	100654
B	8-10	250 x 205 x 525 mm	150 x 125 x 260 mm	1000 W		~9,0 kg	100655
C	8-10	250 x 205 x 525 mm	150 x 125 x 260 mm			~9,0 kg	107224
D	8-10	250 x 205 x 525 mm	150 x 125 x 260 mm			~9,0 kg	100653
A	20	525 x 230 x 525 mm	345 x 150 x 265 mm	3000 W	3L/N/PE	~14,0 kg	100658
B	20	525 x 230 x 525 mm	345 x 150 x 265 mm	3000 W		~14,0 kg	100659
C	20	525 x 230 x 525 mm	345 x 150 x 265 mm			~14,0 kg	107233
D	20	525 x 230 x 525 mm	345 x 150 x 265 mm			~14,0 kg	100657

✆ +49 54 07 890 0 · 🖷 +49 54 07 890 100

Händetrockner Tri-Blade

zum berührungsfreien Trocknen mit HEPA-gefilterter Kaltluft.
Leichte Reinigung, antibakteriell durch integriertes Microban.
Effiziente Trocknung der Hände durch optimierte Luftschlitze.
Auffangbehälter für abgestreifte Feuchtigkeit.

Hand drier Tri-Blade
for touch-free drying with HEPA filtered cold air.
Easy cleaning, antibacterial thanks to integrated Microban.
More efficient hand drying because of optimised airvents.
Collecting container for wiped off moisture.

Secadores de mano Tri-Blade
para el secado sin contacto con el aire frío con filtro HEPA.
Fácil de limpiar, antibacteriano con Microban integrado.
Secado más eficaz de las manos debido a las salidas de aire optimizados.
Recipiente de recogida para goteo y humedad.

***Airblade** auf Anfrage. **Airblade** on request. **Airblade** bajo pedido.*

X × Z × Y		Art.-Nr.
617 x 300 x 195 mm	~9,6 kg	100469

Falthandtuchspender

für ca. 600 Papierfalthandtücher (~232 mm x 110 mm).

Paper towel dispenser
for approx. 600 paper towels (~232 mm x 110 mm).

Dispensador de toallas de papel
para aproximadamente 600 piezas (~232 mm x 110 mm).

X × Z × Y		Art.-Nr.
270 x 125 x 350 mm	~3,8 kg	106748

Rollenhandtuchspender

für Papierrollen mit Innenabwicklung, Vereinzelung durch Abrisskante.
Papierrollenhöhe: max. 265 mm
Papierrollendurchmesser: max. 200 mm

Towel roll dispenser
for paper rolls unwinding from the inside, sharp tear-off edge, lockable.
Height of paper roll: max. 265 mm
Diameter of paper roll: max. 200 mm

Dispensador de rollos de toalla
para rollos de papel desenrollados desde el interior,
borde marcado para facilitar el corte.
Altura del rollo de papel: máx. 265 mm
Diámetro del rollo de papel: máx. 200 mm

X × Z × Y		Art.-Nr.
280 x 205 x 415 mm	~5,3 kg	100464

Seifen- und Desinfektionsmittelspender

Vorratsbehälter aus Polyethylen, Inhalt 1000 ml, nachfüllbar, Armhebel 100 mm.
A: mit Schloss
B: ohne Schloss

Soap and disinfectant dispenser
Holding tank made of polyethylene, contains 1000 ml, refillable.
Arm lever 100 mm
A: with lock
B: without lock

Dispensador de jabón y desinfectante
Depósito de polietileno, contenido 1000 ml, rellenable.
Palanca 100 mm
A: con cierre
B: sin cierre

	X x Z x Y		Art.-Nr.
A	92 x 80 x 355 mm	~1,2 kg	100455
B	95 x 85 x 330 mm	~1,0 kg	100457

Tropfschale für Spender

zum Auffangen von nachlaufender Seife oder überschüssigem Desinfektionsmittel. Schraubenlose Montage zur einfachen und schnellen Reinigung der Tropfschale.

Drip tray for dispenser
for catching soap drips or superfluous disinfectant.
Fitting without screws for an easy and quick cleaning of the drip tray.

Bandeja de escurrido para el dispensador
para atrapar las pérdidas de jabón o el exceso de desinfectante.
Anclaje sin tornillos para la fácil y rápida limpieza de la bandeja de escurrido.

X x Z x Y		Art.-Nr.
185 x 108 x 300 mm	~0,3 kg	100456

Seifenspender

berührungsloses Auslösen, Inhalt 1200 ml. Zur dosierten Abgabe von Seife.

Soap dispenser
touch-free release, content 1200 ml. For a measured delivery of soap.

Dispensador de jabón
Descarga por sensor, contenido 1200 ml. Descarga dosificada de jabón.

X x Z x Y			Art.-Nr.
100 x 97 x 290 mm	6x 1,5 V	~1,1 kg	100499

✆ +49 54 07 890 0 · 🖷 +49 54 07 890 100

Desinfektionsmittelspender

berührungsloses Auslösen, Inhalt 1200 ml.
Zur feinen Vernebelung von Desinfektionsmittel.

Disinfectant dispenser
Touch-free release, content 1200 ml.
For the fine spray of disinfectant.

Dispensador de desinfectante
Descarga por sensor, contenido 1200 ml.
Correcta aplicación del aerosol desinfectante.

	X x Z x Y			Art.-Nr.
	140 x 110 x 230 mm	4x 1,5 V	~0,9 kg	100496

Desinfektionssäule

für den flexiblen und unabhängigen Einsatz, z. B. in Eingangsbereichen.
A: mit Desinfektionsmittelspender (100496)
B: Haube mit Schrägdach

Disinfection tower
for a flexible and independent use, for example, in entrance areas.
A: with disinfectant dispenser (100496)
B: Hood with inclined roof.

Columna de desinfeción
para un uso flexible e independiente, por ejemplo, en las áreas de acceso.
A: con dispensador de desinfectante (100496)
B: Campana con techo inclinado.

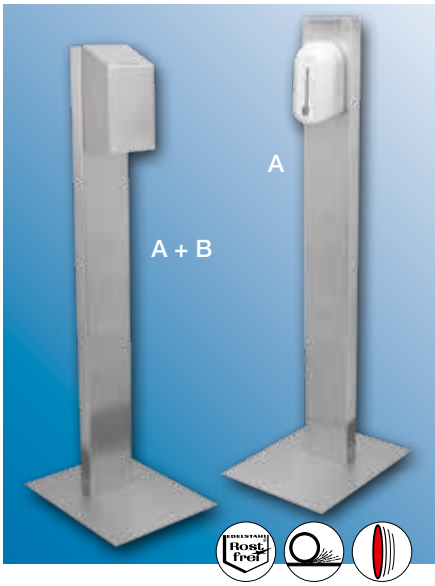

	X x Z x Y			Art.-Nr.
A	400 x 500 x 1000 mm	4x 1,5 V	~15,0 kg	100461
B	120 x 160 x 300 mm		~1,7 kg	100460

Hand-Desinfektionsmittelspender

für eine optimale Handhygiene. Dosierauslösung berührungslos über Sensor, potentialfreier Kontakt zur Steuerung einer Zutrittskontrolle.

Hand disinfectant dispenser
for optimal hand hygiene, touch free dosing release by sensor, potential-free contact allowing to connect an access control system.

Dispensador de desinfectante para manos
para una óptima higiene de las manos. Puesta en marcha de la dosificación sin contacto mediante sensor, contacto potencialmente libre para el control de acceso.

	X x Z x Y			Art.-Nr.
	845 x 342 x 534 mm	230 V / 50 HZ	~30,0 kg	100458

Universalspender

mit Klappdeckel, austauschbare Frontscheibe aus bruchsicherem Polycarbonat mit optimierten Öffnungen.
A: für Einwegoveralls · **B:** für Barthauben und Haarnetze · **C:** für Handschuhe

Universal dispenser
with hinged lid, exchangeable front plate made of shatterproof polycarbonate with optimised openings.
A: for one-way overalls · **B:** for beard covers and hair nets · **C:** for gloves

Dispensador universal
tapa con bisagra, placa frontal intercambiable hecha de policarbonato inastillable con apertura optimizada.
A: para buzo desechables · **B:** para malla de pelo y barba · **C:** para guantes

	X x Z x Y		Art.-Nr.
A	270 x 125 x 380 mm	~2,0 kg	100424
B	270 x 125 x 380 mm	~2,0 kg	100425
C	270 x 125 x 380 mm	~2,0 kg	100426

Universalspender

für Haarnetze, Bartschutzhauben, Einweghandschuhe, Gehörschutzstöpsel etc. Befüllung über Klappdeckel.
A: verdeckte Entnahmeöffnung, Klappe feststellbar
B: mit offener Entnahme

Universal dispenser
for hair nets, beard covers, one-way gloves, earplugs etc. Filling through a flip top lid.
A: concealed removal opening, lockable flap
B: with open removal

Dosificador universal
redes para el pelo, mascarilla, guantes desechables, Tapón para los oídos, etc. llenado a través de tapa abatible.
A: orificio de extracción con tapa, tapa con cierre
B: la extraccion libre

	X x Z x Y		Art.-Nr.
A	360 x 150 x 440 mm	~3,2 kg	100423
B	235 x 210 x 345 mm	~2,5 kg	100468

Boxhalter

für kartonverpackte Haarnetze, Bartschutzhauben, Einweghandschuhe, Gehörschutzstöpsel etc. Weitere Ausführungen auf Anfrage.

Box holder
for packed boxes of hair nets, beard covers, one-way gloves, earplugs, etc. Further designs on request.

Soporte para cajas
para depositar cajas de guantes desechables, redes para el pelo, mascarillas, tapónes para los oídos, etc. Más modelos a consultar.

	X x Z x Y		Art.-Nr.
	238 x 70 x 132 mm	~0,4 kg	100467

+49 54 07 890 0 · +49 54 07 890 100

Erste-Hilfe-Kasten

A: inkl. Füllung nach DIN 13157 für Betriebe bis 20 Beschäftigte.
B: inkl. Füllung nach DIN 13169 für Betriebe bis 100 Beschäftigte.

First aid box
A: Contents according to DIN 13157 for companies up to 20 employees.
B: Contents according to DIN 13169 for companies up to 100 employees.

Botiquín
A: Contenidos acordes con la normativa DIN 13157 para compañías de hasta 20 empleados.
B: Contenidos acordes con la normativa DIN 13169 para compañías de hasta 100 empleados.

	X x Z x Y		Art.-Nr.
A	270 x 125 x 350 mm	~3,3 kg	100421
B	270 x 125 x 350 mm	~3,8 kg	100422

Bodenablauf

A: Schmutzwasserablauf DN110 senkrecht
B: Schmutzwasserablauf DN110 waagerecht
Gehäuse mit Erdungsklemme. Gehäuseabdeckung als Stab-Roste mit Gabelhubwagen befahrbar. Weitere Ausführungen auf Anfrage.

Floor drain
A: Waste water outlet DN110 vertical · **B:** Waste water outlet DN110 horizontal
Casing with earthing clamp. Casing cover with metal bars or as an option beaded sheet plate with a circular slit, drivable with hand pallet truck. Further designs on request.

Desagüe de suelo
A: desagüe de agua sucia DN110 vertical
B: desagüe de agua sucia DN110 horizontal
Cubierta con mordazas de sujeción a tierra. Tapa de la cubierta como rejilla, u opcional como lámina de goteo con abertura volteada, para transporte con carretilla elevadora. Más modelos a consultar.

	X x Z x Y		Art.-Nr.
A	212 x 212 x 220/320 mm	~7,9 kg	100839
B	212 x 212 x 220/253 mm	~7,3 kg	100845

Kasten- und Schlitzrinnen

individuell angepasst an Ihren Bedarf.

Boxes and slit gutters

invidually fitted to your needs.

Cajas y desagües con rendijas

adaptados a tus necesidades.

Papierspender-Korbkombination

bestehend aus:

– Haltegestell zur Wandbefestigung
– Papierkorb aus Drahtgeflecht (100471)
A: mit Falthandtuchspender (106748 📖 39)
B: mit Rollenhandtuchspender (100464 📖 39)

Paper dispenser / basket combination
consisting of:
– Mounting rack for wall fitting
– Mesh wire paper bin (100471)
A: with paper towel dispenser (106748 📖 39)
B: with paper roll towel dispenser (100464 📖 39)

Combinación de dispensador de papel y papelera
consiste en:
– Estante para anclaje a la pared
– Papelera de malla de alambre (100471)
A: con dispensador de papel (106748 📖 39)
B: con dispensador para rollo de papel (100464 📖 39)

	X × Z × Y		Art.-Nr.
A	335 x 145 x 1150 mm	~7,5 kg	100463
B	335 x 145 x 1150 mm	~9,0 kg	100465

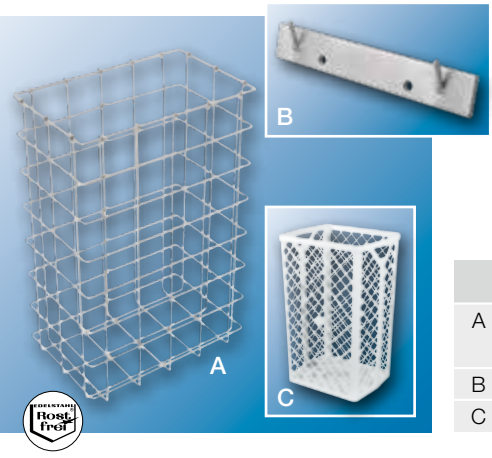

Papierkorb

A: aus Edelstahl · **B:** Wandhalter für A · **C:** aus Kunststoff, inkl. Wandhalter

Paper basket
A: stainless steel · **B:** Wall holder for A · **C:** plastic, including wall holder

Papelera
A: de acero inoxidable · **B:** Soporte de pared para A
C: plástico, incluye soporte de pared

		X × Z × Y		Art.-Nr.
A	35 l	350 x 250 x 400 mm	~1,3 kg	100471
	60 l	400 x 260 x 580 mm	~2,0 kg	100472
B		200 x 45 x 50 mm	~0,3 kg	100473
C	35 l	320 x 250 x 500 mm	~1,0 kg	100470

Papierbehälter

Paper bin

Papelera

	X × Z × Y		Art.-Nr.
40 l	350 x 250 x 450 mm	~5,2 kg	100474
60 l	330 x 250 x 695 mm	~9,0 kg	100475

✆ +49 54 07 890 0 · 🖷 +49 54 07 890 100

Abfallbehälter

Haube selbstschließend, bodenstehend.

Litter bin
Self-closing lid, freestanding.

Cubo de basura
Tapa autocierre, posición erguida.

	X x Z x Y		Art.-Nr.
40 l	320 x 255 x 635 mm	~5,4 kg	100497

Sonderanfertigungen
individuell nach Ihren Vorgaben möglich!

Individual manufacture
to your specifications possible!

Fabricación a medida
¡según nesecidades del cliente!

sonderbau.hoecker.de

Müllbeutelhalter

für 120-Liter-Säcke, mit Klemmring Ø 315 mm, zur Wandbefestigung.
A: mit Deckel
B: ohne Deckel

Bin bag holder
for 120 liter bags, with clamping collar Ø 315 mm. For wall mounting.
A: with lid
B: without lid

Cubo de basura para anclaje a pared
para bolsas de 120 litros, con anilla de Ø 315 mm.
A: con tapa
B: sin tapa

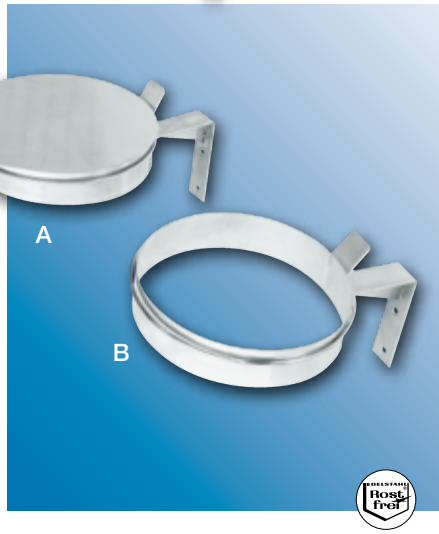

	X x Z x Y		Art.-Nr.
A	530 x 335 x 260 mm	~3,3 kg	100665
B	480 x 335 x 260 mm	~2,3 kg	100666

Doppel-Müllbeutelständer

für zwei 120 Liter Säcke, mit Klemmring Ø 315 mm
A: mit Deckel
B: ohne Deckel

Double bin bag stands
for two 120 litre bags, with clamping collar Ø 315 mm.
A: with lid
B: without lid

Doble soporte para bolsa de basura
para bolsas de 120 litros, con anilla de Ø 315 mm.
A: con tapa
B: sin tapa

	X x Z x Y		Art.-Nr.
A	720 x 400 x 920 mm	~8,7 kg	100488
B	720 x 400 x 920 mm	~6,7 kg	100487

Abfallsammelstation

für 120-Liter-Säcke, mit Klemmring.
Mit Deckel und Fußpedal: **A:** 3 Halter, **B:** 4 Halter
Ohne Deckel: **C:** 3 Halter, **D:** 4 Halter

Rubbish collection unit
for 120 litre bags, with clamping collar.
With lid and foot pedal: **A:** 3 holders, **B:** 4 holders
Without lid: **C:** 3 holders, **D:** 4 holders

Unidad de recogida de residuos
para bolsas de 120 litros, con anilla.
Tapa y pedal: **A:** 3 soportes, **B:** 4 soportes
Sin tapa: **C:** 3 soportes, **D:** 4 soportes

optional · optional · opcional

	X x Z x Y		Art.-Nr.
A	1310 x 600 x 800 mm	~28 kg	100478
B	1700 x 600 x 800 mm	~39 kg	100480
C	1310 x 600 x 800 mm	~19 kg	100477
D	1700 x 600 x 800 mm	~25 kg	100479

Müllbeutelständer

für 120-Liter-Säcke, mit Klemmring Ø 315 mm, höhenverstellbar
A: mit Deckel
B: ohne Deckel

Bin bag stands
for 120 litre bags, with clamping collar Ø 315 mm. Adjustable height.
A: with lid
B: without lid

Soporte para bolsa de basura
ajustable en altura. Para bolsas de 120 litros, con anilla de Ø 315 mm.
A: con tapa
B: sin tapa

	X x Z x Y		Art.-Nr.
A	470 x 460 x 535 – 815 mm	~7,0 kg	100486
B	470 x 460 x 535 – 815 mm	~6,0 kg	100489

+49 54 07 890 0 · +49 54 07 890 100

Müllbeutelständer „Swiss“

für 120-Liter-Säcke, mit Klemmring Ø 410 mm
A: mit Deckel
B: ohne Deckel

Bin bag stands “Swiss”
for 120 litre bags, with clamping collar Ø 410 mm
A: with lid
B: without lid

Soporte para bolsa de basura „Swiss“
para bolsas de 120 litros, con anilla Ø 410 mm
A: con tapa
B: sin tapa

	X × Z × Y		Art.-Nr.
A	560 x 536 x 850 mm	~7,0 kg	100483
B	560 x 536 x 850 mm	~6,0 kg	100482

Müllbeutelständer „Swiss“ mit Pedal

für 120-Liter-Säcke, mit Klemmring Ø 410 mm,
Deckel per Fußpedal zu öffnen.

Bin bag stands “Swiss” with pedal
for 120 litre bags, with clamping collar Ø 410 mm.
The lid opens by foot pedal.

Soporte para bolsa de basura „Swiss“ con pedal
para bolsas de 120 litros, con anilla Ø 410 mm.
Abertura de la tapa mediante pedal.

X × Z × Y		Art.-Nr.
560 x 536 x 850 mm	~9,2 kg	100484

Müllbeutelständer mit Pedal

für 120-Liter-Säcke, mit Klemmring Ø 315 mm, Deckel per Fußpedal zu öffnen.
A: Standmodell
B: fahrbar

Bin bag stands with pedal
for 120 litre bags, with clamping collar Ø 315 mm. The lid opens by foot pedal.
A: Stationary model
B: Mobile model

Soporte para bolsa de basura con pedal
para bolsas de 120 litros, con anilla Ø 315 mm. Apertura de la tapa mediante pedal.
A: Modelo fjo
B: Modelo móvil

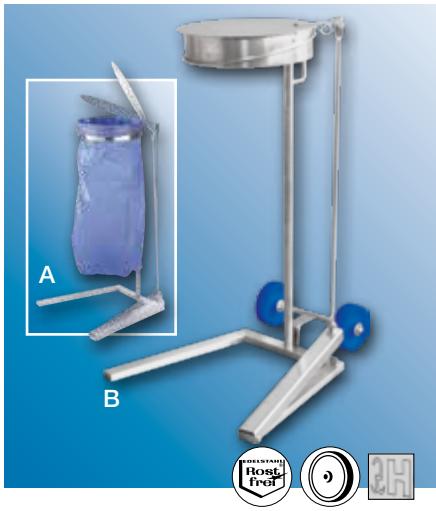

	X × Z × Y			Art.-Nr.
A	480 x 470 x 950 mm		~8,0 kg	100490
B	480 x 650 x 950 mm	Ø 125 mm	~10,0 kg	100491

Hygieneschleusen – die Vorteile

Hygiene units – the advantages · Pasos sanitarios – Ventajas

Flexible SPS Steuerung

Das Anpassen der Ablaufzeiten und der Mittelabgabe sowie das Einbinden von Zusatzgeräten, wie Signalanlagen oder Zeiterfassungssysteme, ist möglich.

Flexible PLC control unit

allows the matching of drainage times and detergent release as well as the integration of extra equipment such as signal units and time-measuring systems.

Unidades de control PLC flexibles

Permiten la correlación entre los tiemos de drenaje y la descarga de detergente así como la integración de equipamientos adicionales tales como las unidades de señales y los sistemas de medición de tiempo.

Überlistungsschutz

Die Software unterbindet ein Umgehen der Zwangsführung. In Kombination mit der Signalsäule 📖 64 ergibt sich eine hohe Sicherheit beim Produktionszugang.

Circumvention prevention

The software prevents the circumvention of the compulsory entry control. The combination with the signal tower 📖 64 assures a high safety level for the entry into the production area.

Prevención de evasión

El software previene la evasión del control obligatorio de entrada. Combinado con la columna de señal 📖 64, asegura un alto nivel de seguridad en la entrada al área de producción.

Zwei-Richtungsbetrieb

Optional zuschaltbar wird in Ausgangsrichtung die Reinigung des Schuhwerks aktiviert, die Drehsperre ist frei passierbar.

Two-way operation

As an optional function, it is possible to activate the shoe cleaning process while the turnstile turns free.

Operación doble

Opcionalmente, es posible activar la limpieza de botas mientras el torno gira libremente.

Verbrauchsüberwachung

Der Füllstand der Kanister wird permanent überwacht und bei Leerstand über Signalleuchten angezeigt.

Consumption monitoring

The level in the canister is continuously monitored and a warning light comes on when it is empty.

Control de consumo

Se controla constantemente el nivel de llenado del recipiente y se enciende una luz de advertencia cuando se vacía.

Einfache Wartung

Die Demontage der Bürstenwalzen erfolgt ohne Werkzeug.

Easy maintenance

The brushes can be removed without tools.

Fácil mantenimiento

Los cepillos pueden extraerse sin herramientas.

Sicherheit

Optional können alle Schleusen mit einem Akku ausgerüstet werden, der bei Stromausfall die Drehsperre freischaltet.

Safety

Optionally all hygiene units can be fitted with a rechargeable battery which releases the safety lock in the case of a power cut.

Seguridad

Opcionalmente, todos los pasos sanitarios pueden equiparse con una batería recargable que desactiva el torno de seguridad en caso de corte de corriente.

✆ +49 54 07 890 0 · 🖷 +49 54 07 890 100

Hygieneschleusen · Hygiene units · Pasos sanitarios

Drehsperren
Turnstiles
Torno
📖 54/60–61

Personalführung
Controlling staff flow
Control de paso de empleados
📖 62–65

Hygieneschleusen
Hygiene units
Pasos sanitarios
📖 53–59

Zubehör
Accessories
Accesorios
📖 62–64

Sohlen- und Sohlenkantenreinigung
Sole- and sole edge cleaning
Limpieza de suela y bordes de suela
📖 50–53

Für das Betreten eines sensiblen Bereiches in der Lebensmittel- und Pharmaindustrie ist ein maximales Maß an Betriebshygiene unabdingbar.

Angefangen bei dem Tragen von Schutzkleidung, über den kontrollierten Zugang zur Produktion bis hin zu umfangreichen sowie effizienten Reinigungs- und Desinfektionsmöglichkeiten für das Personal.

Auf den folgenden Seiten beginnt das umfangreiche HÖCKER-Hygieneschleusen-Sortiment mit vielen Lösungen für die verschiedenen Anforderungen.

Von der Planung über die Produktion bis zur Lieferung wird individuell nach Kundenwunsch eine maßgeschneiderte Lösung gefunden und realisiert.

The highest level of hygiene standards is required when entering sensitive areas in the food and pharmaceutical industries.

From the wearing of protective clothing to the controlled entry into the production area as well as efficient cleaning and disinfection possibilities for staff.

On the following pages you will find a wide selection of Höcker hygiene units with many solutions for your various requirements.

From planning, to production, to delivery a tailor-made solution can be found and realised according to our customers' wishes.

Se requieren los más altos estándares de higiene al acceder a zonas sensibles de las industrias farmacéutica y alimentaria.

Desde el uso de prendas de seguridad hasta el control de acceso al área de producción, así como la posiblidad de una limpieza y desinfección eficientes para los empleados.

En las páginas que siguen, encontrará una amplia selección de pasos sanitarios Höcker con diversas soluciones para sus necesidades.

Desde el diseño hasta la entrega, pasando por la producción, podemos proveer soluciones que se adapten a los deseos de nuestros clientes.

Cleanmaster SOWM-1010

Sohlenkanten-Reinigungsmaschine, für die wechselseitige Reinigung von Sohlen und Sohlenkanten. Die Rotation der Bürsten und die Reinigungsmittelzugabe werden über einen im Gehäuse integrierten Sensor gestartet.
C: Kanisterabdeckung

Cleanmaster SOWM-1010
Sole edge cleaning machine for the cleaning of soles and sole edges. The rotation of the brushes and the addition of the detergent are started by an integrated sensor in the casing.
C: Canister covering

Cleanmaster SOWM-1010
Máquina de limpieza para suelas y bordes, para la limpieza alternativa de suelas y bordes de las mismas. La rotación de los cepillos y la incorporación del detergente se inician mediante un sensor integrada en la carcasa.
C: Cubierta del recipiente

	X x Z x Y		Art.-Nr.
A	540 x 390 x 1106 mm	~30 kg	100566
B	540 x 390 x 1106 mm	~30 kg	100608
C	244 x 244 x 400 mm	~3 kg	100565

Cleanmaster SOWM-1000

Sohlen-Reinigungsmaschine
Die Sohlenreinigung erfolgt durch eine rotierende, einfach austauschbare Bürste, die bei Betreten über einen Sensor eingeschaltet wird. Die Dosierung des Reinigungsmittels ist einstellbar. Die Kanisterauflage kann wahlweise links (Standard) oder rechts befestigt werden.

Sole-cleaning machine
Sole-cleaning is carried out by a rotating brush which is activated by a sensor when the machine is entered. Brush easily exchangeable. Dosage of the detergent is adjustable.
The container can be attached on the left (standard) or on the right to your needs.

Máquina limpiasuelas
La limpieza de las suelas se produce por un cepillo rotante, sencillo de intercambiar, que es activado por un sensor cuando se pone el pie en la máquina. La dosificación del detergente se puede ajustar. El contenedor puede adosarse a la izquierda (estandar) o a la derecha.

	X x Z x Y		Art.-Nr.
A	585 x 626 x 1161 mm	~34 kg	100564
B	585 x 626 x 1161 mm	~34 kg	100607

+49 5407 890 0 · +49 5407 890 100

Cleanmaster SOWM-2000

Sohlen- und Stiefelreinigungsanlage
Sohlenreinigung per Knopfdruck durch eine rotierende, einfach austauschbare Bürste, mit einstellbarer Dosierung des Reinigungsmittels. Stiefelreinigung mit Klarwasser-Waschbürste.

Sole and boot washer
Sole cleaning at the push of a button by an easily exchangeable rotating brush with adjustable detergent dosage. Boot cleaning with a water-fed brush.

Máquina de limpieza botas y suelas
Limpieza de suelas mediante pulsador a través de cepillo rotativo, fácilmente intercambiable, con regulación del liquido desinfectante. Limpieza de botas con cepillo y agua.

	X x Z x Y	mm		Art.-Nr.
A	986 x 612 x 1153 mm	300 mm	~40 kg	100619
B	986 x 612 x 1153 mm	300 mm	~40 kg	100632

Cleanmaster STWM-1000

Stiefel-Reinigungsmaschine
Eine waagerecht liegende und zwei senkrecht stehende Bürsten sorgen für die Reinigung der Sohle und des Stiefelschaftes. Die Aktivierung erfolgt über einen Sensor.

Boot-cleaning machine
One horizontally located and two vertically positioned brushes, will see to the cleaning of soles and bootlegs, activated by a sensor.

Máquina para limpieza de botas
La ubicación de un cepillo horizontal y dos verticales aseguran una perfecta limpieza en la suela y en ambos laterales de la bota. Activación por un sensor.

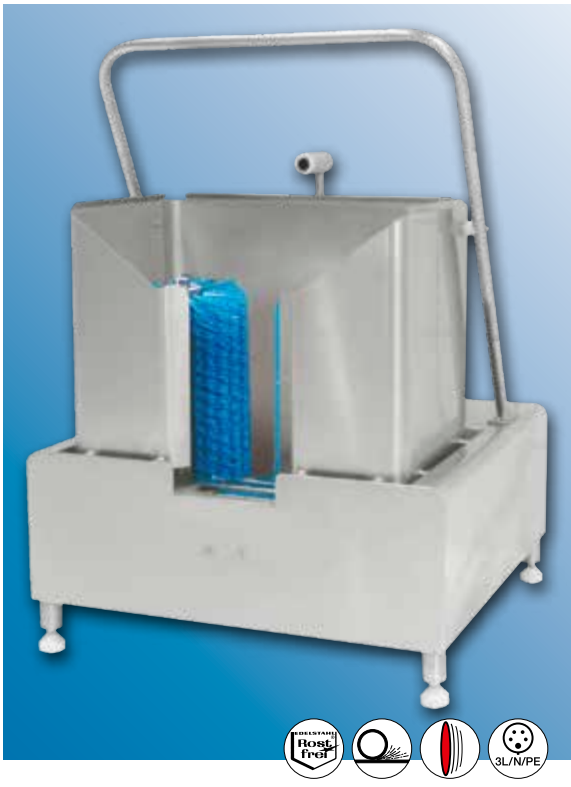

X x Z x Y	mm		Art.-Nr.
700 x 641 x 1072 mm	300 mm	~70 kg	100618

Cleanmaster STWM-5000

Durchlaufmaschine zur Sohlen- und Stiefelschaftreinigung, mit Spritzschutz.

Stiefelreinigungsmaschine zur schnellen und gründlichen Reinigung der Sohlen und Stiefelschäfte bei minimalem Zeit- und Energieaufwand. Die Aktivierung erfolgt über einen Sensor.

Walk-through machine for sole and boot leg cleaning, with spray guard.
A boot-cleaning machine which allows a speedy and thorough cleaning of soles and bootlegs in a minimum outlay of time and energy. The unit is activated by a sensor.

Máquina para la limpieza de suelas y cañas de botas mediante paso, con protección contra salpicaduras.
Máquina limpiabotas que permite una limpieza rápida y profunda de suelas y cañas de botas con un gasto mínimo de tiempo y energía. Activación por un sensor.

X × Z × Y	mm		Art.-Nr.
1615 x 1100/1203 x 1205 mm	300 mm	~160 kg	100620

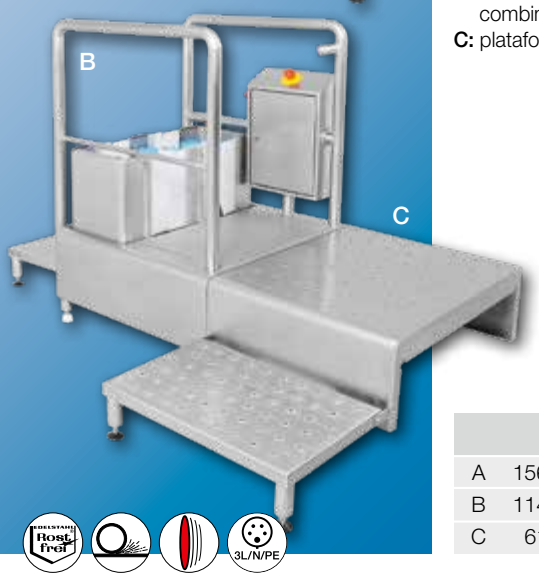

Cleanmaster STWM-5001

Durchlaufmaschine zur Stiefelschaftreinigung, mit Spritzschutz.

A: Einzelgerät mit zwei Stufen.
B: Zusatzmodul mit einer Stufe zur Kombination mit einem Zwischenpodest und einer Hygieneschleuse 📖 53–59.
C: Zwischenpodest mit einer Stufe.

Walk through machine for boot leg cleaning, with splash guard.
A: as a single unit with two steps.
B: as additional unit with one step and a connecting platform to be combined with another hygiene 📖 53–59.
C: connecting platform with one step.

Máquina para la limpieza de cañas de botas mediante paso, con protección contra salpicaduras.
A: como única unidad con 2 escalones.
B: como unidad adicional con 1 escalón y una plataforma de conexión para combinarla con otro paso sanitario 📖 53–59.
C: plataforma de conexión con 1 escalón.

	X × Z × Y	mm		Art.-Nr.
A	1564 x 800/1053 x 1203 mm	300 mm	~125 kg	100611
B	1140 x 800/1053 x 1203 mm	300 mm	~110 kg	100590
C	614 x 880/1280 x 280 mm		~30 kg	107093

✆ +49 54 07 890 0 · 🖷 +49 54 07 890 100

Cleanmaster DSOWM

	Y Z X X × Z × Y	mm		Art.-Nr.
A	1615 x 800/1053 x 1210 mm	300 mm	~115 kg	100568
B	1794 x 800/1053 x 1210 mm	500 mm	~138 kg	100569
C	2094 x 800/1053 x 1210 mm	800 mm	~160 kg	100570
D	2494 x 800/1053 x 1210 mm	1200 mm	~190 kg	100571
E	2894 x 800/1053 x 1210 mm	1600 mm	~220 kg	100572

Durchlauf-Sohlenreinigungsmaschine
Beidseitig begehbare Durchlaufmaschine. Die rotierenden Bürsten ermöglichen ein schnelles und gründliches Reinigen beider Sohlen bei minimalem Zeit- und Energieaufwand. Beidseitig sind Stufen von je 400 mm Länge angebracht, welche bei Bedarf demontiert werden können.

Walk-through sole-cleaning machine
A two-way walk-through machine. The rotating brushes permit a quick and thorough cleaning of both soles with a minimum of time and energy. 400 mm deep steps are mounted on each side. These can be removed as required.

Máquina para la limpieza de suelas mediante paso
Concebida como máquina de paso en 2 direcciones. Los cepillos rodantes permiten una limpieza rápida y eficaz de ambas suelas con un gasto mínimo de tiempo y energía. A ambos lados se encuentran los escalones de 400 mm de profundidad. Éstos pueden desmontarse en caso de necesidad.

Cleanmaster HS 42

📖 62

	Z x X x Y	mm		Art.-Nr.
A	2260 x 904/1153 x 1660 mm	800 mm	~190 kg	100575
B	2260 x 904/1153 x 1660 mm	800 mm	~190 kg	100576

A: linksseitig
B: rechtsseitig

Bestehend aus:

– Sohlenreinigung
– Drehsperrenanlage

Optional mit:

– Kanisterabdeckung
– Signalsäule 📖 64
– Drehsperrenentriegelung bei Stromausfall per Akku

A: left-sided
B: right-sided

Consisting of:

– Sole cleaning
– Turnstile unit

Optional:

– Canister covering
– Signal tower 📖 64
– Turnstile release device (rechargeable battery) during a power cut

A: modelo izquierdo
B: modelo derecho

Consiste en:

– Limpieza de suelas
– Torno

Opcional:

– Cubierta de recipiente
– Columna de señal 📖 64
– Dispositivo de liberación del torno (batería recargable) en caso de corte de corriente

✆ +49 54 07 890 0 · 🖷 +49 54 07 890 100

Cleanmaster HS 47

	X x Z x Y	mm		Art.-Nr.
A	2260 x 904/1153 x 1660 mm	800 mm	~230 kg	100579
B	2260 x 904/1153 x 1660 mm	800 mm	~230 kg	100580

A: linksseitig
B: rechtsseitig

Bestehend aus:

– Sohlenreinigung
– Handdesinfektionseinheit
– Drehsperrenanlage

Optional mit:

– Kanisterabdeckung
– Signalsäule 🕮 64
– Drehsperrenentriegelung bei Stromausfall per Akku

A: left-sided
B: right-sided

Consisting of:

– Sole cleaning
– Hand disinfection unit
– Turnstile unit

Optional extras:

– Canister cover
– Signal tower 🕮 64
– Turnstile release device (rechargeable battery) during a power cut

A: modelo izquierdo
B: modelo derecho

Consiste en:

– Limpieza de suelas
– Unidad de desinfección de manos
– Torno

Opcional:

– Cubierta de recipiente
– Columna de señal 🕮 64
– Dispositivo de liberación del torno (batería recargable) en caso de corte de corriente

Cleanmaster HS 62

	X x Z x Y	mm		Art.-Nr.
A	2260 x 904/1153 x 1660 mm	800 mm	~250 kg	100600
B	2260 x 904/1153 x 1660 mm	800 mm	~250 kg	100602

A: linksseitig
B: rechtsseitig

Bestehend aus:

– Sohlenreinigung
– Handwascheinheit
– Handtuchspender 📖 39
– Abfallkorb 📖 44
– Handdesinfektionseinheit
– Drehsperrenanlage

Optional mit:

– Kanisterabdeckung
– Signalsäule 📖 64
– Drehsperrenentriegelung bei Stromausfall per Akku

A: left-sided
B: right-sided

Consisting of:

– Sole cleaning
– Hand washing unit
– Paper towel dispenser 📖 39
– Rubbish bin 📖 44
– Hand disinfection unit
– Turnstile unit

Optional extras:

– Canister cover
– Signal tower 📖 64
– Turnstile release device (rechargeable battery) during a power cut

A: modelo izquierdo
B: modelo derecho

Consiste en:

– Limpieza de suelas
– Unidad de limpieza de manos
– Dispensador de papel 📖 39
– Papelera 📖 44
– Unidad de desinfección de manos
– Molinete

Opcional:

– Cubierta de recipiente
– Columna de señal 📖 64
– Dispositivo de liberación de molinete (batería recargable) en caso de corte de corriente

✆ +49 54 07 890 0 · 🖷 +49 54 07 890 100

Cleanmaster HS 62 TR

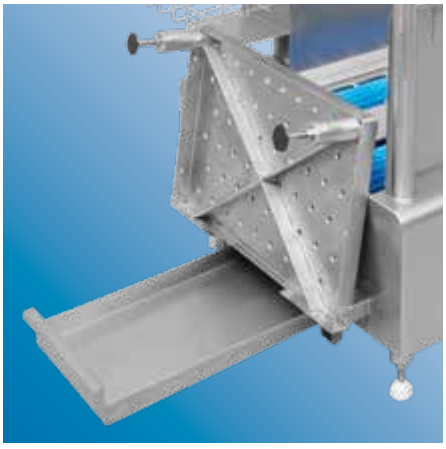

Trockenreinigung
Sohlenreinigung ohne Wasser für Betriebe mit Trockenprodukten wie Reis, Pulvern oder Mehlen. Als Sonderanfertigung für alle Hygieneschleusen verfügbar.

Dry cleaning
Sole cleaning without water for production lines with dry products e.g. rice, powders or flours. Made-to-measure manufacture for all hygiene stations is available.

Limpieza en seco
Limpieza de suelas para líneas de producción con productos secos como arroz, polvos o harinas. Disponemos de fabricación a medida para todos los pasos sanitarios.

	X x Z x Y	mm		Art.-Nr.
A	2260 x 904 x 1660 mm	800 mm	~243 kg	100614
B	2260 x 904 x 1660 mm	800 mm	~243 kg	100615

A: linksseitig
B: rechtsseitig

Bestehend aus:
- Sohlenreinigung (trocken)
- Handwascheinheit
- Handtuchspender 📖 39
- Abfallkorb 📖 44
- Handdesinfektionseinheit
- Drehsperrenanlage

Optional mit:
- Kanisterabdeckung
- Signalsäule 📖 64
- Drehsperrenentriegelung bei Stromausfall per Akku

A: left-sided
B: right-sided

Consisting of:
- Sole-cleaning (dry)
- Hand washing unit
- Paper towel dispenser 📖 39
- Rubbish bin 📖 44
- Hand disinfection unit
- Turnstile unit

Optional extras:
- Canister cover
- Signal tower 📖 64
- Turnstile release device (rechargeable battery) during a power cut

A: modelo izquierdo
B: modelo derecho

Consiste en:
- Limpieza de suelas (en seco)
- Unidad de limpieza de manos
- Dispensador de papel 📖 39
- Papelera 📖 44
- Unidad de desinfección de manos
- Torno

Opcional:
- Cubierta de recipiente
- Columna de señal 📖 64
- Dispositivo de liberación del torno (batería recargable) en caso de corte de corriente

Cleanmaster HS 62 V

– inkl. Spritzschutz
– inclusive splash guard
– incluyendo proteccion de salpicaduras

	X x Z x Y	mm		Art.-Nr.
A	2260 x 947/1153 x 1660 mm	800 mm	~240 kg	100601
B	2260 x 947/1153 x 1660 mm	800 mm	~240 kg	100603

A: linksseitig
B: rechtsseitig

Bestehend aus:

– Sohlenreinigung
– Handwascheinheit
– Handttrockner mit Luftklinge 🕮 39
– Handdesinfektionseinheit
– Drehsperrenanlage

Optional mit:

– Kanisterabdeckung
– Signalsäule 🕮 64
– Drehsperrenentriegelung bei Stromausfall per Akku

A: left-sided
B: right-sided

Consisting of:

– Sole cleaning
– Hand washing unit
– Hand dryer with air knife 🕮 39
– Hand disinfection unit
– Turnstile unit

Optional:

– Canister covering
– Signal tower 🕮 64
– Turnstile release device (rechargeable battery) during a power cut

A: modelo izquierdo
B: modelo derecho

Consiste en:

– Limpieza de suelas
– Unidad de limpieza de manos
– Secador de manos con cuchilla de aire 🕮 39
– Unidad de desinfección de manos
– Torno

Opcional:

– Cubierta de recipiente
– Columna de señal 🕮 64
– Dispositivo de liberación del torno (batería recargable) en caso de corte de corriente

✆ +49 54 07 890 0 · 🖷 +49 54 07 890 100

Cleanmaster HS 55

	X x Z x Y	mm		Art.-Nr.
A	2260 x 898/1153 x 1660 mm	500 mm	~390 kg	100594
B	2260 x 898/1153 x 1660 mm	500 mm	~390 kg	100595

A: linksseitig
B: rechtsseitig

Bestehend aus:

– Sohlenreinigung
– Stiefelschaftreinigung
– Handdesinfektionseinheit
– Drehsperrenanlage

Optional mit:

– Kanisterabdeckung
– Signalsäule 📖 64
– Drehsperrenentriegelung bei Stromausfall per Akku

A: left-sided
B: right-sided

Consisting of:

– Sole cleaning
– Boot shaft cleaning
– Hand disinfection unit
– Turnstile unit

Optional extras:

– Canister cover
– Signal tower 📖 64
– Turnstile release device (rechargeable battery) during a power cut

A: modelo izquierdo
B: modelo derecho

Consiste en:

– Limpieza de suelas
– Limpieza de caña de botas
– Unidad de desinfección de manos
– Torno

Opcional:

– Cubierta de recipiente
– Columna de señal 📖 64
– Dispositivo de liberación del torno (batería recargable) en caso de corte de corriente

Drehsperrenanlagen

für den kontrollierten Personaleintritt in sensible Betriebsbereiche.

Je nach Modell kombinierbar mit Handdesinfektion und/oder Seifenspender.

Über die integrierte SPS-Steuerung lassen sich alle wichtigen Parameter individuell konfigurieren.

Eine Anbindung, z.B. an vorhandene Zeiterfassungssysteme, ist über einen potentialfreien Kontakt möglich.

Über einen internen Schalter kann die Aufstellseite (rechts/links) vor Ort frei gewählt sowie die Benutzung in beiden Laufrichtungen ermöglicht werden.

Turnstile units

for a controlled entry of staff into sensitive areas.

According to the model combined with hand disinfection unit and/or soap dispenser.

Thanks to the integrated PLC control unit all important parameters can be individually configured.

For example, a connection to existing time-recording systems is possible via a potential-free contact.

An internal switch enables a choice of where the unit is placed (left / right) as well as permitting entry from both directions.

Torno

para el acceso controlado del personal en las áreas sensibles.

De acuerdo con el modelo combinado con una unidad de desinfección de manos y/o un dispensador de jabón.

Gracias a la unidad de control PLC integrada, se pueden configurar individualmente todos los parámetros relevantes.

Por ejemplo, es posible conectar los sistemas existentes de control de horarios a través de un contacto libre de tensión.

Un interruptor interno permite elegir si la unidad está colocada a la izquierda o la derecha así como tambien permite el acceso por ambos lados.

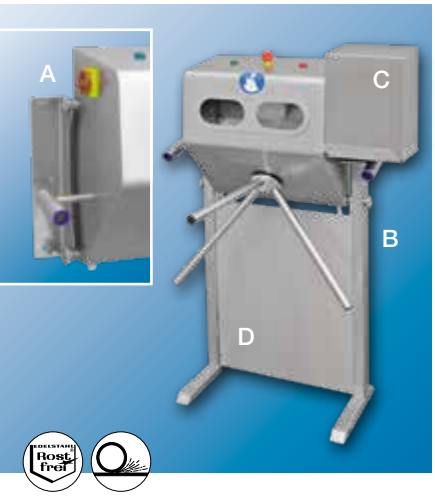

Zubehör für Drehsperrenanlagen

passend für DA 01 / DA 51 / DA 63

Accessories for turnstile units
suitable for DA 01 / DA 51 / DA 63

Accesorios para los tornos
compatibles con DA 01 / DA 51 / DA 63

	X x Z x Y		Art.-Nr.
A	80 x 80 x 410 mm	~3 kg	100584
B	622 x 400 x 1225 mm	~13 kg	100583
C	244 x 233 x 364 mm	~4 kg	100587
D	522 x 32 x 763 mm	~4 kg	100586

Notstrom-Akku

Optional können alle Drehsperrenanlagen mit einem Akku ausgerüstet werden, der bei Stromausfall die Drehsperre freischaltet.

Rechargeable battery for emergency
As an optional extra all turnstile units can be fitted with a rechargeable battery which unlocks the turnstile in the case of a power cut.

Batería recargable para emergencias
Opcionalmente, todos los tornos pueden ser equipados con una batería recargable que libera el torno en caso de corte de corriente.

✆ +49 54 07 890 0 · 🖷 +49 54 07 890 100

Cleanmaster DA 01

Drehsperre zur Personalflusskontrolle

Cleanmaster DA 01
Turnstile for staff entry control

Cleanmaster DA 01
Torno para control de acceso del personal

Lieferung ohne Wandkonsole · Delivery without wall bracket · Entrega sin anclaje a la pared

X x Z x Y		Art.-Nr.
776 x 737 x 560/843 mm	~38 kg	100664

Cleanmaster DA 51 / DA 63

A: mit Desinfektionsmittelspender
B: mit Seifenspender

Cleanmaster DA 51 / DA 63
A: with disinfectant dispenser
B: with soap dispenser

Cleanmaster DA 51 / DA 63
A: con dispensador de desinfectante
B: con dispensador de jabón

	X x Z x Y		Art.-Nr.
A	888 x 717 x 570/902 mm	~42 kg	100585
B	888 x 717 x 570/902 mm	~42 kg	100604

Cleanmaster DA 52

Handwaschkabinett mit integriertem Seifenspender sowie Handdesinfektionseinheit, inkl. Wandkonsole.
A: linksseitig · **B:** rechtsseitig

Cleanmaster DA 52
Hand wash cabinet with integrated soap dispenser and a hand disinfection unit with a wall fixing device.
A: Left-sided · **B:** Right-sided

Cleanmaster DA 52
Mueble lavamanos con un dispensador de jabón y una unidad de desinfección de manos integrados y un dispositivo de anclaje a la pared.
A: Modelo izquierdo · **B:** Modelo derecho

	X x Z x Y		Art.-Nr.
A	1592 x 782 x 848 mm	~63 kg	100612
B	1592 x 782 x 848 mm	~63 kg	100613

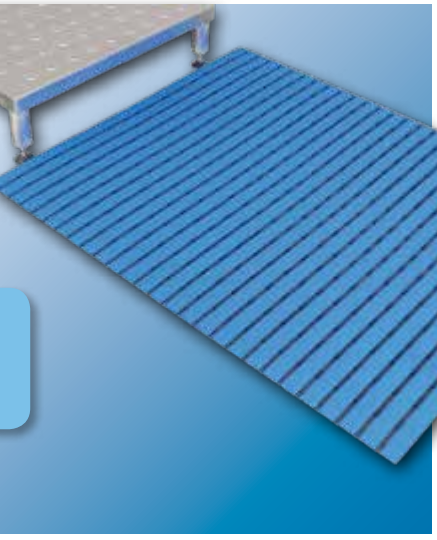

Hygienematte

Wasserabweisende und einfach zu reinigende Matte aus Hart-PVC mit weichem Unterprofil zur Reduzierung von Wasserverschleppung in Hygienebereichen oder Waschräumen.

Hygiene mat
Water-resistant and easy to clean mat made of hard PVC with a soft under-tread which reduces the carry over of water in hygiene areas or wash rooms.

Alfombrilla higiénica
Alfombrilla resistente al agua y fácil de limpiar hecha de PVC rígido con una goma de base blanda que reduce la acumulación de agua en las áreas de higienización o en los baños.

Andere Ausführungen auf Anfrage · Further designs on request · Otras versiones previa petición

X x Z x Y		Art.-Nr.
1000 x 800 x 25 mm	~4,2 kg	100567

Dokumentenablage

Ablageblech aus Edelstahl (DIN A3-Format) zur Befestigung an einem Rundrohr (z. B. Geländer zur Personalführung).

Document stand
Shelf made of stainless steel (DIN A3 format) for fitting on a round pipe (e.g. hand rails for staff guidance).

Estante para documentos
Estante hecho de acero inoxidable (formate DIN A3) que se ajusta a un tubo redondo (p.ej. pasamanos para guiar al personal).

X x Z x Y		Art.-Nr.
330 x 80/133 x 450 mm	~2,8 kg	100574

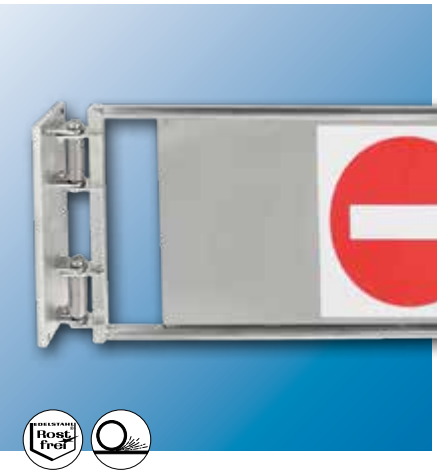

Schwenkbügeltür

zur Wandbefestigung, mit Rückholfeder, inkl. Gegenanschlag und Piktogramm-Aufkleber.

Swivelling handle door
for wall fitting, retaining spring, including counter piece and pictogram stickers.

Puerta con picaporte giratorio
para anclaje a la pared, muelle de sujeción, incluye contrapieza y etiquetas con pictogramas.

Andere Ausführungen auf Anfrage · Further designs on request · Otras versiones previa petición

X x Z x Y		Art.-Nr.
698 x 40 x 500 mm	~11,5 kg	100599

+49 54 07 890 0 · +49 54 07 890 100

Geländer zur Personalführung

A: aus Rundrohr 32 mm, inkl. Flanschabdeckungen
B: aus Rundrohr 42 mm

Hand rails for staff guidance
A: 32 mm round pipe, including flange covers
B: 42 mm round pipe, dimensions as requested

Pasamanos para guiar al personal
A: Tubo circular de 32 mm, incluye cubiertas de bridas
B: Tubo circular de 42 mm, dimensiones acordes a cada neesidad

Andere Ausführungen auf Anfrage · Further designs on request · Otras versiones previa petición

	X x Z x Y		Art.-Nr.
A	700 x 80 x 700 mm	~1,6 kg	100551
A	400 x 80 x 1250 mm	~1,9 kg	100552
A	700 x 80 x 1250 mm	~2,3 kg	100553
B	individuell · individual · individual		

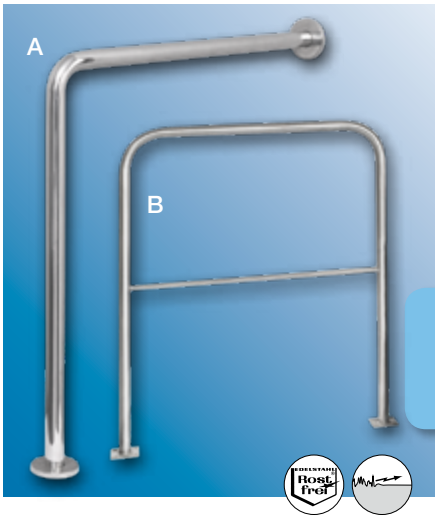

Geländer zur Personalführung

Als individuelles Baukastensystem bestehend aus z. B.
A: Endpfosten, **B:** Zwischenpfosten, **C:** Eckpfosten, **D:** Zwischenelement, **E:** Spezialelement, z. B. Abschluß zur Drehsperrenanlage

Hand rails for staff guidance
Similar to an individual modular design, consisting of e.g.
A: end poles, **B:** intermediate poles, **C:** corner poles, **D:** intermediate member, **E:** special poles, e.g. as a final piece of a turnstile unit

Pasamanos para guiar al personal
Similar a un diseño modular individual, consiste, por ejemplo, en:
A: polos de anclaje, **B:** polos intermedios, **C:** polos esquineros, **D:** miembros intermedios, **E:** polos especiales, por ejemplo, como parte final de un torno

Lieferung ohne Drehsperre · Delivery without turnstile · Entrega sin torno

X x Z x Y
individuell · individual · individual

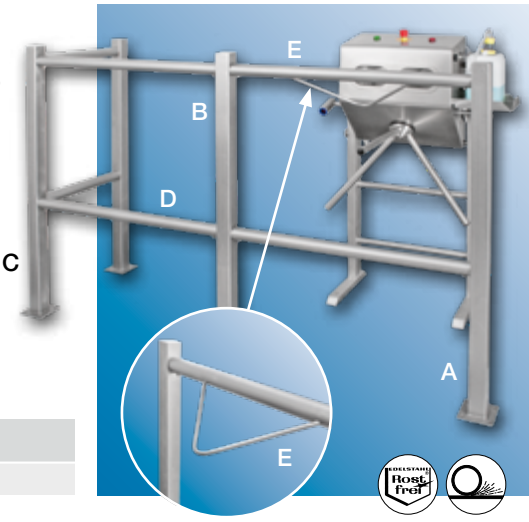

Trittstufe mit Geländer

Schweißkonstruktion mit Handlauf und Knierohr.
Zur Montage an einer Hygieneschleuse.
A: Ausgang links · **B:** Ausgang rechts

Step tread with hand rail
Welded construction with hand rail and knee pipe for mounting on a hygiene station.
A: Exit to the left · **B:** Exit to the right

Peldaño con pasamanos
Construcción soldada con pasamanos y tubo angular para montaje en un paso sanitario.
A: Salida por la izquierda · **B:** Salida por la derecha

	X x Z x Y		Art.-Nr.
A	800 x 600 x 1450 mm	~24,4 kg	100598
B	800 x 600 x 1450 mm	~24,4 kg	100597

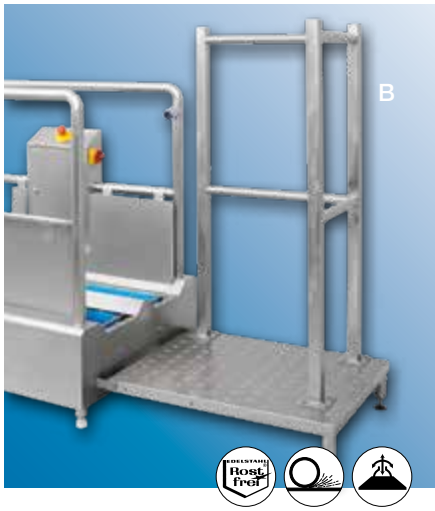

Signalsäule

meldet optisch und akustisch die missbräuchliche Nutzung des Notausgangtores bzw. Nothaltes bei Schleusen.
A: für Notausgangstor, inkl. Netzteil
B: für Hygieneschleusen, ohne Netzteil, inkl. Wandwinkel und 7 m Kabel

Signal column
optical and accoustic warning when the emergency exit is used or the station is shut down as a result of an emergency
A: for emergency exit door including power pack
B: for hygiene station without power pack, including wall bracket and 7 m cable

Columna de señal
Advertencia visual y acústica al utilizar la salida de emergencia o en caso de que se cierre la unidad debido a una emergencia.
A: para salidas de emergencia, incluye fuente de alimentación.
B: para pasos sanitarios sin fuente de alimentación, incluye anclaje a la pared y 7 m de cable

		Art.-Nr.
A		100548
B		100581

Codeschloss

mit Edelstahltastatur, inkl. Schutzgehäuse.
Zur befugten, zeitweisen Deaktivierung der Alarmfunktion am Notausgangstor.

Code lock
with stainless steel keyboard, including protective casing. For permitted temporary deactivation of the alarm function on the emergency exit door.

Cerradura por código
con un teclado de acero inoxidable, incluye vitrina protectora. Permite la desactivación temporal de la alarma de la salida de emergencia.

Art.-Nr.
100549

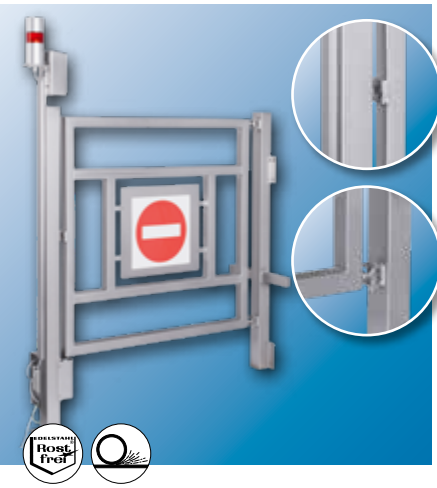

Pendelfunktion

zur Nutzung des Notausgangstor in beide Richtungen durch befugtes Personal, die von der Nutzung der Hygieneschleuse entbunden sind (Reinigungskräfte, Personen mit Gehbehinderung, etc.).

Pendulum function
for use of the emergency exit door in both directions by permitted staff who do not need to use the hygiene unit (cleaning staff, persons with walking disabilities etc.).

Función pendular
Permite utilizar la salida de emergencia en ambos sentidos a personal autorizado que no necesita pasar por los pasos sanitarios (personal de limpieza, personas con discapacidad motriz, etc.).

Art.-Nr.
100547

+49 54 07 890 0 · +49 54 07 890 100

	X x Z x Y			Art.-Nr.
A	1155 x 240 x 1257 mm	5	900 mm	100544
B	1255 x 240 x 1257 mm	20	1000 mm	100545
C	1455 x 240 x 1257 mm	200	1200 mm	100546

Notausgangstor

zur schnellen und sicheren Evakuierung der Beschäftigten aus zugangsbegrenzten Bereichen. Die Tür wird mit einem potentialfreien Kontakt überwacht, so dass unbefugtes Öffnen über einen Signalgeber gemeldet werden kann.

Die Dimensionierung der Durchgangsbreite erfolgt nach Arbeitsstättenrichtlinie A2.3.

A: für bis zu 5 Beschäftigte
B: für bis zu 20 Beschäftigte
C: für bis zu 200 Beschäftigte

Optionen zur Erweiterung des Notausgangstores siehe 🕮 64.

Emergency exit door

for a quick and safe evacuation of workers from restricted areas.

The door is monitored with a potential-free contact, so that an unauthorised opening is reported by a signal transmitter.

The design of the passage width is according to workplace guideline A2.3.

A: for up to 5 employees
B: for up to 20 employees
C: for up to 200 employees

Options for the extension of the emergency exit door see 🕮 64.

Salida de emergencia

para una evacuación rápida y segura de los trabajadores de áreas restringidas.

La puerta se encuentra controlada por un contacto libre de tensión, de manera que todo acceso no autorizado es reportado mediante un transmisor.

La anchura del paso se adecúa a las normas del lugar de trabajo A2.3.

A: hasta 5 empleados
B: hasta 20 empleados
C: hasta 200 empleados

Para opciones de ampliación de la salida de emergencia vea 🕮 64.

Cleanmaster Schäumer 20

Mobile Nebel- und Schaumeinheit zum manuellen Auftragen von Schaum, Entfetter oder Desinfektionsmittel. Geeignet für die Fluid-Gruppe 2. Lieferung inkl. Edelstahl-Schaumlanze, 5 m Schaumschlauch und 10 m Luftschlauch.

Cleanmaster Foamer 20
Mobile mist and foam unit for the manual application of foam, de-greaser or disinfectant. Suitable for Fluid group 2.
Delivery including stainless steel foam lance, 5 m foam hose and 10 m air hose.

Cleanmaster Espumador 20
Equipo movil de espuma y vapor para la aplicación manual de espuma, desengrasante o desinfectante. Compatible con fluidos del grupo 2.
La entrega incluye un lanza espuma de acero inoxidable, 5 m de manguera de espuma y 10 m de manguera de aire.

	X x Z x Y		Art.-Nr.
19,5 l	300 x 360 x 1000 mm	~11 kg	100560

Cleanmaster Schäumer 50

Nebel- und Schaumeinheit für Schaum, Entfetter oder Desinfektionsmittel. Mischverhältnis Druckluft/Reinigungsmittel einstellbar, Druckluft 6 bar kundenseitig beizustellen.
Inkl. Edelstahlschaumlanze, 10 m Luftschlauch und 7,5 m Schaumschlauch.

Cleanmaster Foamer 50
Mist and foam unit for lather, degreaser or disinfection agents. Mixing proportions of compressed air/cleaning agents adjustable, compressed air 6 bar (to be provided by the customer).
Incl. stainless steel foam lance, 10 m air pipe and 7.5 m foam pipe.

Cleanmaster Espumador 50
desengrasante o desinfectador. Relación de mezcla presión aire/ producto de limpieza regulable. Presión de aire 6 bares, puesto por el cliente.
Incl. Lanza en acero inoxidable para espuma, 10 m manguera de aire y 7,5 m manguera para espuma.

	X x Z x Y		Art.-Nr.
50 l	530 x 530 x 1000 mm	~25 kg	100559

+49 54 07 890 0 · +49 54 07 890 100

Schaumpistole

mit Schnellkupplung, inkl. Schaumlanze und Spüllanze.
80 bar max., 150 °C max., 80 l/min.

Foam pistol
with quick-coupling including foam lance and rinsing lance.
80 bar max., 150 °C max, 80 l/min.

Pistola de espuma
con acoplamiento rápido, incluye lanza espuma y lanza enjuague.
80 bar max., 150 °C max, 80 l/min.

	X x Z x Y		Art.-Nr.
	400 x 30 x 210 mm	~1,2 kg	100439

Pistolenbrausen

A: Niederdruckpistole, gummiummantelt.
Strahlstärke und -winkel stufenlos verstellbar.
B: Hochdruckpistole, 275 bar max., 150 °C max., 45 l/Min.

Pistol shower heads
A: Low pressure pistol, rubber-coated, jet strength and angle infinitely variable.
B: High pressure pistol 275 bar max., 150 °C max., 45 l/Min.

Ducha tipo pistola
A: Pistola de baja presión, en goma cubierta.
Intensidad de salida ajustable.
B: Pistola de alta presion 275 bar max., 150 °C max., 45 l/min.

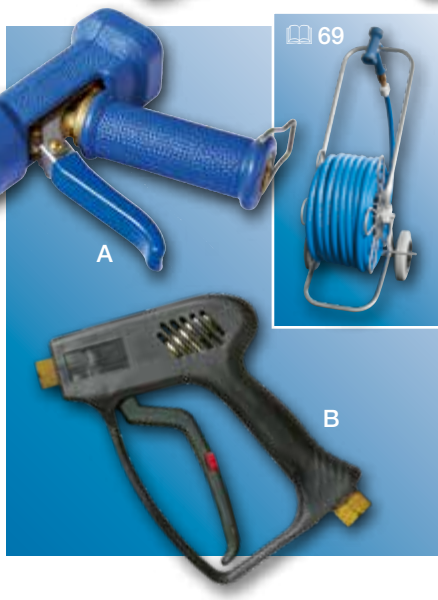

69

	X x Z x Y		Art.-Nr.
A	140 x 170 mm	~0,9 kg	100437
B	220 x 170 mm	~0,5 kg	100440

Waschbürsten

A: Handhebeleinheit mit Isoliergriff, sofort schließend. Wasserfreigabe durch Hebelbetätigung. Sichtbare Messingteile verchromt, PA-Tellerbürste, Ø 50 mm.
B: PA-Tellerbürste, Ø 120 mm.

Washing brushes
A: Hand lever unit with insulated handle, immediate stopping. Water release by operation of the lever. Visible chrome-plated brass parts, PA plate-brush, Ø 50 mm.
B: Polyamide brush, Ø 120 mm.

Limpieza de cepillos
A: Mando de palanca, aislado. Por presion de palanca liberacion del agua. Piezas visibles de latón cromadas, Ø 50 mm.
B: PA-Cepillo, Ø 120 mm.

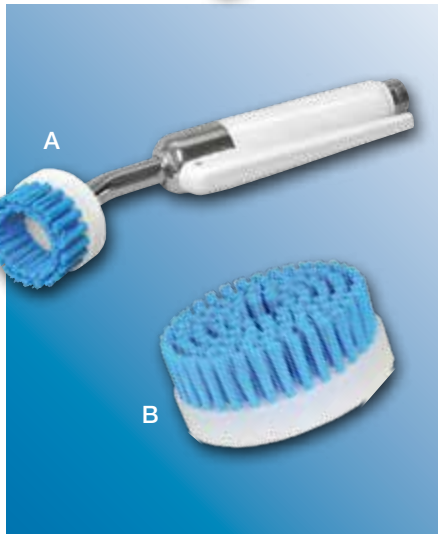

	X x Z x Y		Art.-Nr.
A	250 x 50 mm	~0,4 kg	100528
B	120 x 50 mm	~0,3 kg	100529

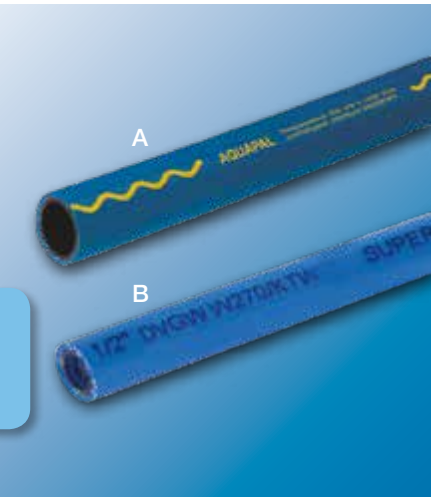

Hygieneschläuche

A: Trinkwasserschlauch Aquapal®, Zulassung nach KTW A, DVGW W270 und FDA.
B: Trinkwasserschlauch Q, Zulassung nach KTW A, DVGW W270, FDA und VP549.

Hygiene hoses

A: Drinking water hose Aquapal®, licensed according to KTW A, DVGW W270 and FDA.
B: Drinking water hose Q, licensed according to KTW A, DVGW W270, FDA and VP549.

Higiene de las mangueras

A: Manguera de agua potable Aquapal®,autorizado por KTW A, DVGW W270 y FDA.
B: Manguera de agua potable Q, aprobada por KTW A, DVGW W270, FDA y VP549.

	X x Z x Y			Art.-Nr.
A	1/2”	-20°C – +90°C	10 bar	100433
A	3/4”	-20°C – +90°C	10 bar	100434
B	1/2”	-15°C – +60°C	20 bar	100443
B	3/4”	-15°C – +60°C	20 bar	100444

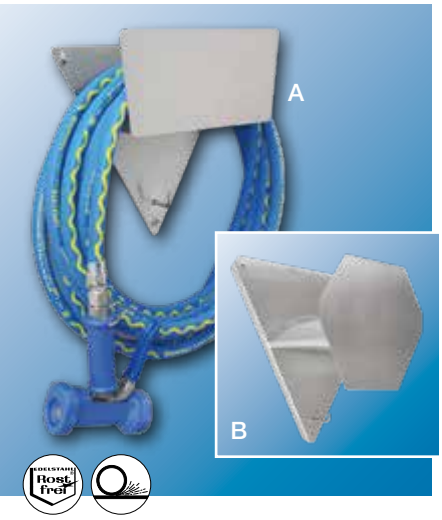

Schlauchhalter

A: für ca. 20 m Schlauch ½” oder ca. 15 m Schlauch ¾”
B: für ca. 25 m Schlauch ½” oder ca. 20 m Schlauch ¾”

Hose holder

A: approx. 20 m hose ½” or approx. 15 m hose ¾”
B: approx. 25 m hose ½” or approx. 20 m hose ¾”

Soporte de manguera

A: aprox. 20 m de manguera ½” o aprox. 15 m de manguera ¾”
B: aprox. 25 m de manguera ½” o aprox. 20 m de manguera ¾”

Lieferung ohne Schlauch und Pistole · Delivery without hose and spray gun · Entrega sin manguera y pistola

	X x Z x Y		Art.-Nr.
A	350 x 125 x 330 mm	~1,5 kg	100429
B	480 x 175 x 415 mm	~3,1 kg	100428

Schlauchhalter

für ca. 25 m Schlauch ½” oder 20 m Schlauch ¾”.

Hose holder

for approx. 25 m hose of Ø ½” or 20 m hose of Ø ¾”.

Soporte manguera

para aprox. 25 m de manguera de Ø ½” o 20 m de manguera de Ø ¾”.

X x Z x Y		Art.-Nr.
325 x 135 x 380 mm	~2,5 kg	100427

+49 54 07 890 0 · +49 54 07 890 100

Automatischer Schlauchaufroller KS

Kunststoff-Trommel inkl. 15 m Hygiene-Schlauch ½" und 0,6 m Zuführungsschlauch. Trommelhalter und Wandschwenkkonsole aus Edelstahl.

Automatic hose reel KS
Plastic drum inc. 15 m hygiene hose ½" and 0.6 m intake hose.
Stainless steel drum holder and pivoting wall bracket.

Enrollador automático de mangueras KS
Tambor de plástico, incluye 15 m de manguera de higiene ½" y 0.6 m de manguera de entrada. Tambor enrollador de acero inoxidable y soporte de pared giratorio.

X x Z x Y				Art.-Nr.
186 x 554 x 450 mm	130°C	100 bar	~25 kg	100436

Automatischer Schlauchaufroller VA

Edelstahl-Trommel für 20 m ½" oder 15 m ¾" Schlauch.
Winkeldrehgelenk und Wandschwenkkonsole aus Edelstahl.

Automatic hose reel VA
Stainless steel drum for 20 m ½"or 15 m ¾" hose.
Stainless steel angled hinge and pivoting wall bracket.

Enrollador de mangueras automático VA
Tambor de acero inoxidable para mangueras de 20 m ½" y 15 m ¾".
Bisagra angular y soporte de pared giratorio de acero inoxidable.

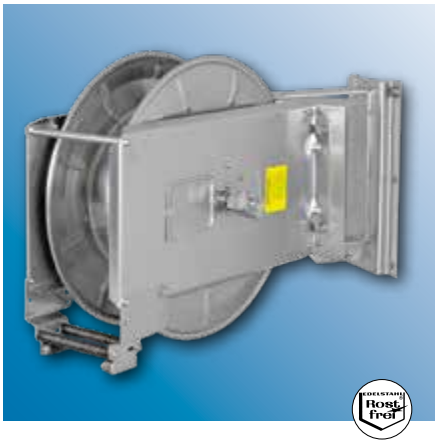

X x Z x Y				Art.-Nr.
304 x 770 x 460 mm	130°C	100 bar	~29 kg	100442

Schlauchwagen

A: Für 20 m ½" Schlauch, Anschluss ½" Drehgelenk mit Außengewinde, komplett aus Edelstahl. Lieferung inkl. Wandhalter.
B: Für 80 m ½" Schlauch, Anschluss ¾" Außengewinde. Anschlussbogen verzinkt, Drehwinkel Messing vernickelt.

Hosepipe trolley
A: for 20m ½" hose, connection ½" swivel joint with outside thread, completely made of stainless steel, delivered with wall holder.
B: for 80 m ½" hose, connection ¾" swivel joint with outside thread, galvanised connecting bend, nickel-plated brass pivot bracket.

Carro recoje mangueras
A: para manguera de 20 m ½" unión giratoria de conexión ½" con conector externo, hecho completamentamente de acero inoxidable, entregado con soporte de pared.
B: para manguera de 80 m ½", unión giratoria de conexión ¾" con conector externo, curva de conexión galvanizada, soporte giratorio de latón niquelado.

	X x Z x Y		Art.-Nr.
A	480 x 600 x 860 mm	~11 kg	100430
B	495 x 560 x 950 mm	~10 kg	100431

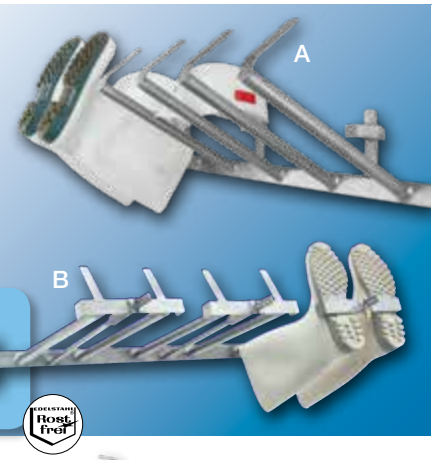

Clog- und Stiefelhalter

für 3 Paar, Aufbewahrung auf kleinstem Raum, zur Wandbefestigung.
A: ohne Diebstahlsicherung · **B:** mit Diebstahlsicherung

Clog and boot storage unit
for 3 pairs in the smallest space, for wall mounting.
A: without anti-theft device · **B:** with anti-theft device

Unidad de almacenamiento para zuecos y botas.
Para 3 pares en el espacio más pequeño, para montaje en la pared.
A: sin accesorio antirobo · **B:** con accesorio antirobo

Andere Ausführungen auf Anfrage · Further designs on request · Otras versiones previa petición

		X x Z x Y		Art.-Nr.
A	3	1000 x 453 x 200/515 mm	~5,5 kg	100621
B	3	1000 x 453 x 200/515 mm	~6,0 kg	100633

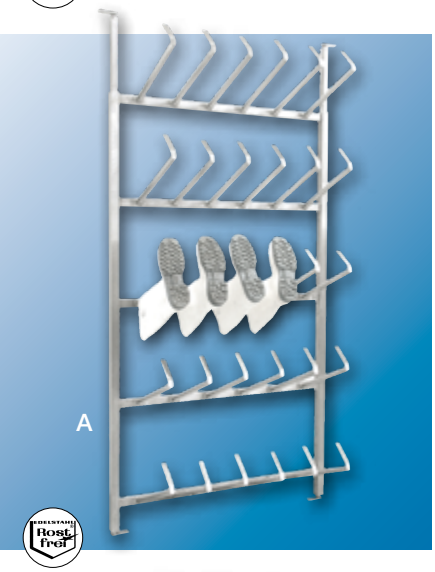

Clog- und Stiefelhaltergestell

für 15 Paar, Aufbewahrung auf kleinstem Raum,
Gestell mit Bohr- und Teleskopbefestigung.
A: ohne Diebstahlsicherung · **B:** mit Diebstahlsicherung

Clog and boot storage stand
for 15 pairs in the smallest space. Frame with drill and telescopic mounting.
A: without anti-theft device · **B:** with anti-theft device

Soporte para almacenamiento de botas y zuecos
para 15 pares en el espacio más pequeño.
Montaje con marco telescópico y con taladro.
A: sin accesorio antirobo · **B:** con accesorio antirobo

Andere Ausführungen auf Anfrage · Further designs on request · Otras versiones previa petición

		X x Z x Y		Art.-Nr.
A	15	1080 x 450 x 2050 mm	~45 kg	100622
B	15	1080 x 450 x 2050 mm	~48 kg	100634

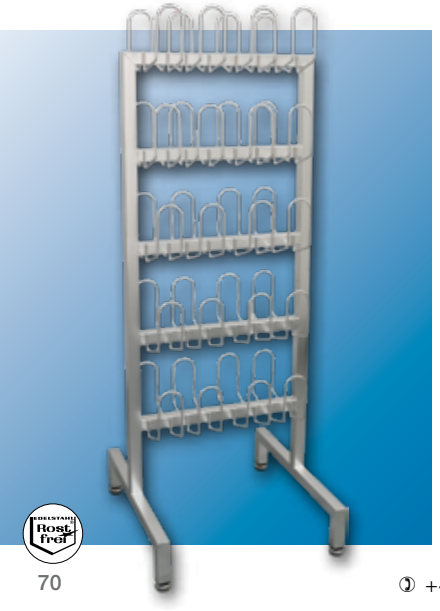

Cloghaltegestell

für 20 Paar Schuhe/Clogs, frei aufstellbar.

Support for clogs
for 20 pairs of shoes/clogs, for free positioning in a room.

Estanteria para zapatos/zuecos
para 20 pares de zapatos/zuecos, posicionamiento libre.

Andere Ausführungen auf Anfrage · Further designs on request · Otras versiones previa petición

		X x Z x Y		Art.-Nr.
	20	700 x 800 x 2000 mm	~26 kg	100623

✆ +49 54 07 890 0 · 🖷 +49 54 07 890 100

Stiefeltrockner

mit zuschaltbarer Warmluft, Lüftungsdauer begrenzt über einstellbaren Timer.
Entkeimung und Geruchsneutralisierung durch integrierten UV-Strahler.

Boot-dryer system
with switch for warm air, duration of the airing controlled by an adjustable timer.
Disinfection and smell neutralisation by a built-in UV heater.

Sistema de secado de botas
el cual cambia para aire caliente, duración de la aireación controlada con un temporizador adjustable.
Desinfección y neutralización de olores mediante un calentador UV incorporado.

	X x Z x Y				Art.-Nr.
10	678 x 426 x 1961 mm	380 m²/h	~60 kg	~35°C	100624
20	1196 x 426 x 1961 mm	380 m²/h	~65 kg	~35°C	100625
30	1716 x 426 x 1961 mm	380 m²/h	~70 kg	~35°C	100626
40	1196 x 726 x 1961 mm	380 m²/h	~75 kg	~35°C	100627

Stiefeltrockner mit Zeitschaltfunktion

drei Zeitprofile pro Wochentag programmierbar.
Entkeimung und Geruchsneutralisierung durch integrierten UV-Strahler.

Boot-dryer system with timer function
programmable for three time periods per day.
Disinfection and smell neutralisation with built-in UV heater.

Sistema de secado de botas con temporizador
programable para 3 periodos de tiempo por día.
Desinfección y neutralización de olores mediante un calentador UV incorporado.

	X x Z x Y				Art.-Nr.
10	678 x 426 x 1961 mm	380 m²/h	~60 kg	40-65°C	100628
20	1196 x 426 x 1961 mm	380 m²/h	~65 kg	40-65°C	100629
30	1716 x 426 x 1961 mm	380 m²/h	~70 kg	40-65°C	100630
40	1196 x 726 x 1961 mm	380 m²/h	~75 kg	40-65°C	100631

Schürzenaufbewahrung 8 mm

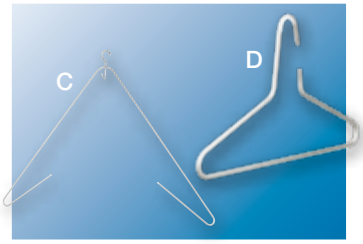

A: Schürzenbügelgestell
B: Wandhalterung
C: Schürzenbügel
D: Kleiderbügel

Apron storage 8 mm
A: Apron hanger rack
B: Wall fixing
C: Apron hanger
D: Hangers

Almacenamiento de delantales 8 mm
A: Soporte para delantales
B: Montaje en pared
C: Soporte delantal
D: Perchas

Andere Ausführungen auf Anfrage · Further designs on request · Otras versiones previa petición

		X x Z x Y		Art.-Nr.
A	10	1050 x 800 x 2000 mm	~30,0 kg	100535
B	10	1050 x 700 x 400 mm	~10,4 kg	100542
C		1005 x 30 x 850 mm	~1,1 kg	100537
D		425 x 8 x 235 mm	~0,4 kg	100554

Schürzen- und Helmgarderobe

für je drei Schürzen und Helme

Apron and helmet stand
for three of each

Perechero para delantal y casco
para tres delantales y cascos

Andere Ausführungen auf Anfrage · Further designs on request · Otras versiones previa petición

	X x Z x Y		Art.-Nr.
3	660 x 270 x 190 mm	~3,0 kg	100539

Schürzen-Aufhängeleiste

mit 8 Haken

Rack for hanging up aprons
with 8 hooks

Perchero para colgar delantales
con 8 ganchos

Andere Ausführungen auf Anfrage · Further designs on request · Otras versiones previa petición

	X x Z x Y		Art.-Nr.
8	640 x 51 x 50 mm	~2,0 kg	100555

✆ +49 54 07 890 0 · 🖷 +49 54 07 890 100

Cleanmaster SWP-1400-SR

Schürzen- und Stiefel-Waschplatz
mit integrierter Sohlenreinigungsmaschine, inkl. 2 Handbürsten, Rückwand leicht nach hinten geneigt mit Schürzenhaken. Wasserauffangwanne mit Fußstütze zur Stiefelreinigung. Informationen zur Sohlenreinigungsmaschine 🕮 51.

Apron and boot washing station
with integrated sole-cleaning device, incl. 2 brushes, back wall inclined slightly to the rear, with apron hooks, water spillage trough with footrest for boot cleaning. Information about the sole-cleaning machine 🕮 51.

Estación de limpieza de mandiles y botas
con lavasuelas integrado, completa con 2 cepillos. Pared trasera inclinada hacia atrás y gancho para cuelgue de delantal. Balsa de recojida de agua con soporte pie para limpieza de las botas. Información para el lavasuleas se encuentra 🕮 51.

Y Z X X × Z × Y		Art.-Nr.
1600 x 580 x 2053 mm	~105 kg	100530

Cleanmaster SWP-1000

Schürzen-und Stiefel-Waschplatz
inkl. 2 Handbürsten. Die Schürzenauflage ist leicht nach hinten geneigt und mit Haken zum Aufhängen der Schürzen ausgestattet. Die Wasserauffangwanne ist mit einer Fußstütze für die bequeme Stiefelreinigung versehen.

Apron- and boot washing station
incl. 2 brushes. The apron unit is slightly inclined backwards and has hooks to hang up the aprons. The water container at the bottom is equipped with a foot support for cleaning boots.

Estación de limpieza para mandiles y botas
completa con 2 cepillos. La unidad para mandiles está ligeramente inclinada hacia atrás y tiene ganchos para colgar los mandiles. El contenedor de agua en la parte inferior está equipado con un soporte para pies para limpiar botas.

Y Z X X × Z × Y		Art.-Nr.
1200 x 500 x 1966 mm	~70 kg	100527

Messerkorb Sicherungsbox Universal

6 Abteile mit Ablagefach, Sicherung durch Vorhängeschloss, passend für:
Modell MK (100637)
Modell MK-S (100635, 100636, 100640, 100641, 100642)

Universal safety box for knife baskets
6 compartments with a storage shelf, protected by padlock, suitable for:
Model MK (100637)
Model MK-S (100635, 100636, 100640, 100641, 100642)

Caja de seguridad universal para cestas porta cuchillos
6 compartimentos con estantes de almacenamiento, protegidos con candados, compatibles con:
Modelo MK (100637)
Modelo MK-S (100635, 100636, 100640, 100641, 100642)

Andere Ausführungen auf Anfrage
Further designs on request · Otras versiones previa petición

X x Z x Y		Art.-Nr.
1000 x 403 x 250 mm	~28,0 kg	100648

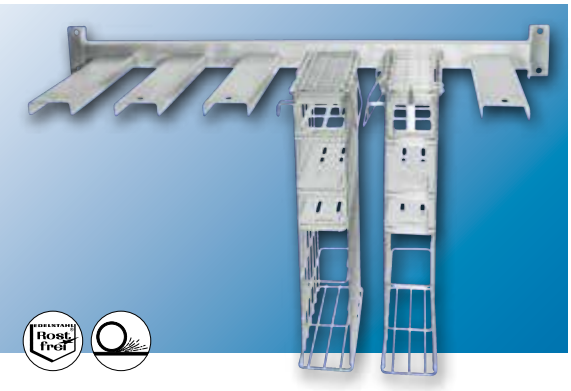

Messerkorbhalter MK

6 Halter mit Einschubtiefe 400 mm, Sicherung durch Vorhängeschloss, passend für Modell MK (100637)

Storage for knife cages MK
6 holders with a push-in depth of 400 mm, protected by padlock. Suitable for model MK (100637)

Almacenamiento para cestas de cuchillos MK
6 soportes con una profundidad de inserción de 400 mm, protegidos por candados. Compatible con el modelo MK (100637)

X x Z x Y		Art.-Nr.
985 x 430 x 100 mm	~5,4 kg	100643

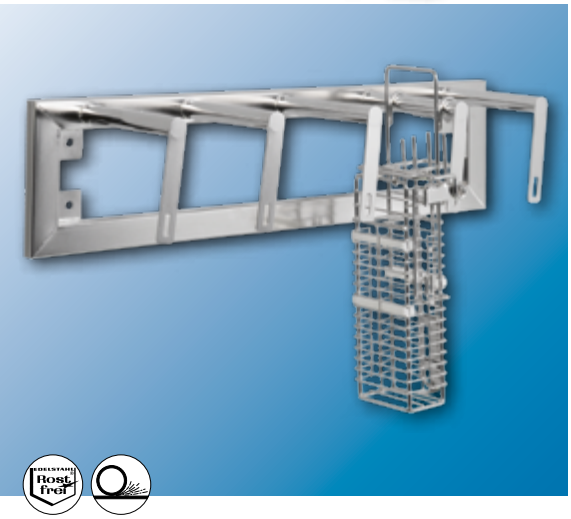

Messerkorbhalter MK-S

5 Halter, Sicherung durch Vorhängeschloss, für Messerkörbe Modell MK-S:
A: 100636 · **B:** 100640, 100641 · **C:** 100642

Storage for knife cages MK-S
5 holders, protected by padlock for knife cages model MK-S:
A: 100636 · **B:** 100640, 100641 · **C:** 100642

Almacenamiento para cestas de cuchillos MK-S
5 soportes, protegidos por candados para cestas porta cuchillos modelo MK-S:
A: 100636 · **B:** 100640, 100641 · **C:** 100642

Auf Anfrage
On request
Previa petición

	X x Z x Y		Art.-Nr.
A	800 x 190 x 200 mm	~4,0 kg	100649
B	800 x 220 x 200 mm	~4,5 kg	100650
C	800 x 400 x 200 mm	~6,0 kg	100651

+49 54 07 890 0 · +49 54 07 890 100

Messerkörbe MK

mit Klappe, verschließbar mittels separatem Vorhängeschloss.

Knife cages MK
with lid, lockable with a separate padlock.

Cestos para cuchillos MK
con tapa, cierre mediante candado colgante separado.

Andere Ausführungen auf Anfrage · Further designs on request · Otras versiones previa petición

				X x Z x Y		Art.-Nr.
8	1	–	240	265 x 130 x 500 mm	~1,8 kg	100637

Messerkörbe MK-S

verschließbarer Klemmbügel, drei Klingenschutzstäbe aus Kunststoff, spezieller Handschuhhalter.

Knife baskets MK-S
lockable clamps, three plastic knife-protecting slats, special glove-holder.

Cestos para cuchillos MK-S
Palanca de presión con cierre, tres varillas de protección de hoja en poliamida.
Soporte de guante especial.

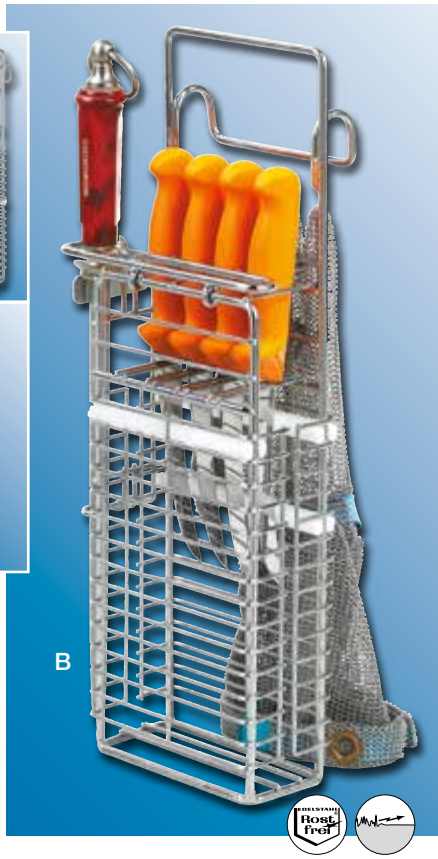

Lieferung ohne Zubehör · Delivery without accessories · Suministro sin accesorios

					X x Z x Y		Art.-Nr.
A	2	2	1	240	157 x 130 x 480 mm	~1,6 kg	100636
B	4	2	1	240	185 x 130 x 480 mm	~1,8 kg	100641
C	6	2	1	240	230 x 130 x 480 mm	~2,2 kg	100635
D	10	2	1	240	385 x 130 x 480 mm	~2,5 kg	100642
E	4	2	1	400	182 x 133 x 620 mm	~1,8 kg	100640

Cleanmaster KWM-EE 123

Kisten-Durchlaufwaschmaschine

komplett aus Edelstahl mit Haupt- und Nachspülzone. Konzipiert für die Reinigung von Euro-Kisten oder diversen Kleinteilen im separat erhältlichen Edelstahlkorb. Ausgestattet ist die Maschine mit einer Elektroheizung inkl. Thermostat-Regelung und Trockenlaufschutz, automatischer Tankbefüllung, Überlauf im Wassertank und einem Abfluss mit Kugelhahn. Ein integriertes Filtersystem sorgt für die ständige Regeneration des im Wasserkreislauf befindlichen Spülwassers.

Verschiedene Ausführungen auf Anfrage.

Tray pass-through washing machine

Completely in stainless steel with main and after-rinse zones. Designed for the cleaning of Euro-trays or miscellaneous small parts in a stainless steel basket (available separately). The machine is equipped with thermostatically controlled electric heating and dry-run protection, automatic tank filling, overflow in the water tank and an outlet with ball valve. An integrated filter system ensures a continuous cleaning of the rinse water in the closed water circuit.
That is to say: minimal water consumption!

Further designs on request.

Máquina de lavado de paso

Completamente de acero inoxidable con zona principal y para después del aclarado. Concebida para la limpieza de euro-cajones o variadas partes pequeñas en una cesta de acero inoxidable (disponible por separado). La máquina está equipada con un calentador eléctrico controlado termostáticamente y protección de secado, rellenado automático de tanque, rebosadero en el tanque de agua y un desagüe con válvula de bola. Un sistema de filtración integrado asegura una continua limpieza del agua de aclarado en el circuito cerrado de agua. Esto quiere decir: mínimo consumo de agua.

Más modelos a consultar.

Minimaler Wasserverbrauch!
Minimal water consumption!
Mínimo consumo de agua!

	X x Z x Y		Art.-Nr.
150/h	2850 x 770 x 1700 mm	~270 kg	100661

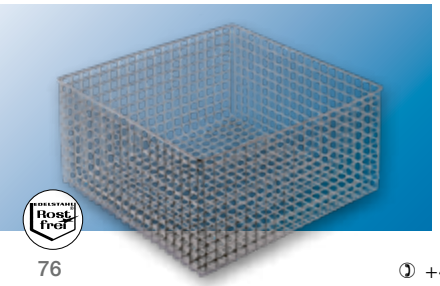

Waschkorb

für Kleinteile oder Messerkörbe

Wash basket for small parts or knife cages

Cesta de lavado para piezas pequeñas o cestas de cuchillos

X x Z x Y		Art.-Nr.
600 x 600 x 300 mm	~5,0 kg	100662

+49 54 07 890 0 · +49 54 07 890 100

Universalspülmaschine

für die Reinigung von Euro-Kisten, Messerkörben, Behältern und Töpfen. Waschraumgröße B x T x H: 850 x 700 x 740 mm.

Elektronische Steuerung mit Display und zusätzlicher Steuertaste (serienmäßig rechts / wahlweise links).

Merkmale:
– Selbstreinigungsprogramm
– Aqua-Stop und Leckwassersicherung
– Laugen-Feinfiltersystem

Optionen:
– **Wärmerückgewinnung**
zur Verbesserung der Energieeffizienz
– **Flüssigreiniger Dosiergerät**
zur automatischen Dosierung des Reinigungsmittels
– **Wasserenthärtung**
zur automatischen Regeneration des Waschwassers
– **individuelle Aufnahmerahmen**
für z. B. Messerkörbe

Universal washer

for the cleaning of Euro-crates, knife cages, containers and pots. Washing room dimensions W x D x H: 850 x 700 x 740 mm.

Electronic control with display and additional control key (Standard manufacture right / optional left).

Features:
– Self-cleaning programme
– Aqua-stop and leakage water protection
– Detergent fine-filtering system

Options:
– **Heat recovery**
to improve energy efficiency
– **Dosage device**
for the automatic dosage of the cleaning product
– **Water softener**
for the automatic regeneration of the washing water
– **individual receptacles**
for knife cages etc.

Máquina de limpieza universal

para la limpieza de Euro-cajas, cestas porta cuchillos, contenedores y botes. Dimensiones de la sala de limpieza anchura x profundidad x altura: 850 x 700 x 740 mm.

Control electrónico con pantalla y llave de control adicional (fabricación estándar a la derecha / opcional a la izquierda).

Características:
– Programa de autolimpieza
– Aqua-stop y protección de fuga de agua
– Sistema de filtros finos de detergente

Opciones:
– **Recuperación del calor**
para mejorar la eficiencia energética
– **Dispenser de fluído de limpieza**
para la dosificación automática del producto de limpieza
– **Ablandador de agua**
para la regeneración automática del agua de limpieza
– **Contenedores individuales**
para cestas porta cuchillos etc.

X x Z x Y		Art.-Nr.
1030 x 895/1320 x 1785/2185 mm	~120 kg	100663

HÖCKER

Regale, Tische, Geräte

Shelf units, tables and other equipment

Estanterías, mesas y aparatos

rt.hoecker.de

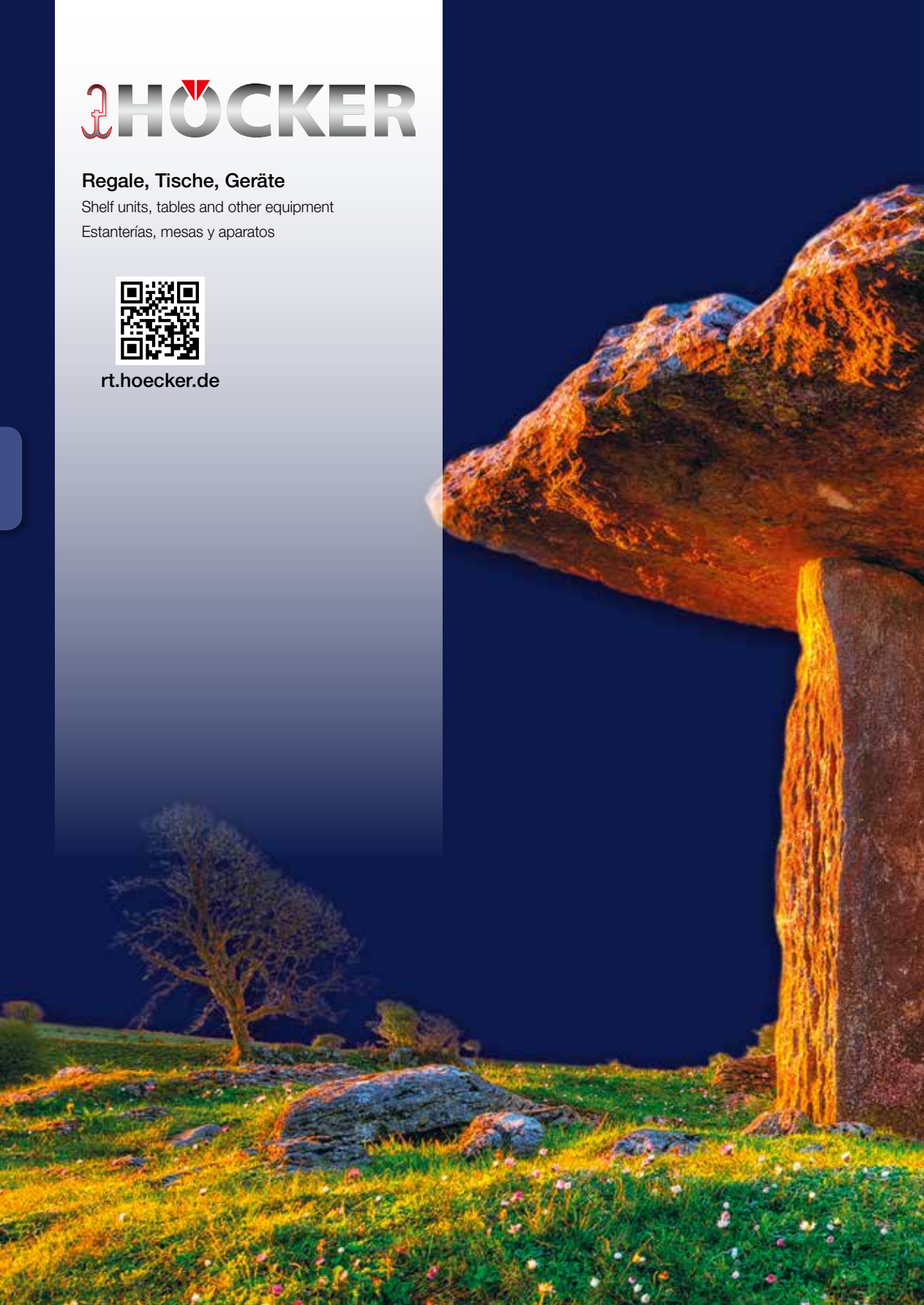

A
B

Regal

mit 4 Fachböden und einer Roste aus Rundrohr, verschraubt.
Tragkraft pro Boden max. 150 kg.
Regal wird zerlegt geliefert.

Shelf unit

with 4 shelves and one round tube grid, screwed together. Load bearing capacity per shelf max. 150 kg.
Shelves delivered unassembled.

Estantería

con 4 estantes y un canto de tubo redondeado, atornillado. Capacidad de carga por estante de máx. 150 kg.
La estantería se suministra desmontada.

	X x Z x Y			Art.-Nr.
A	970 x 500 x 1830 mm	750 kg	~63 kg	100774
	Anbauregal dazu passend · Matching extension shelf · Estante adicional			
B	940 x 500 x 1830 mm	750 kg	~54 kg	100780

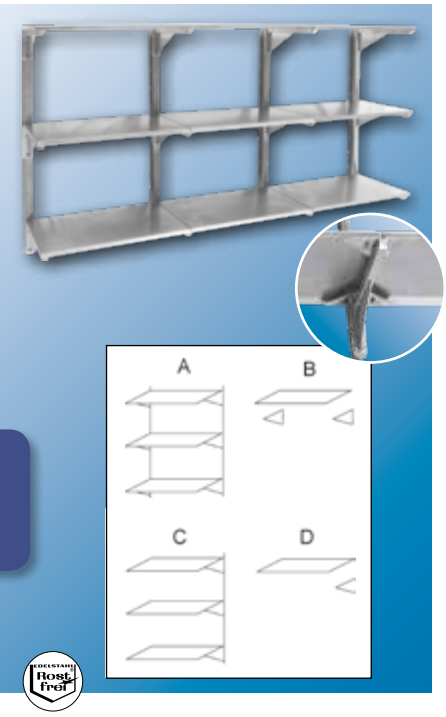

Kragarm-Regal

mit geschraubten Kragarmen, Raster 130 mm, Fachlast 200 kg.
A: Grundmodell 3 Etagen
B: Zusatzboden für Grundmodell
C: Verlängerung 3 Etagen
D: Zusatzboden für Verlängerung

Cantilever shelf
with screwed on cantilever arms, adjustable in steps 130 mm, shelf load 200 kg.
A: Basic model three levels
B: Extra shelf for the basic model
C: Elongation three shelves
D: Extra shelf for elongation

Estantería voladiza
con brazos voladizos atornillados, ajustables cada 130 mm, capacidad de carga 200 kg.
A: Modelo básico de 3 niveles · **B:** Repisa extra para el modelo básico
C: Alargamiento de 3 estanterías · **D:** Estantería adicional para alargamiento

	X x Z x Y			Art.-Nr.
A	910 x 690 x 1560 mm	910 x 600 mm	~ 77 kg	100781
B	910 x 610 x 230 mm	910 x 600 mm	~ 20 kg	100783
C	910 x 690 x 1560 mm	910 x 600 mm	~ 58 kg	100785
D	910 x 610 x 230 mm	910 x 600 mm	~ 16 kg	100784

Lagerregal für Euro-Kisten

Fest verschweißte Rahmenkonstruktion mit geneigten Stellflächen für je 3 Kisten auf 4 Etagen. Andere Größen auf Anfrage.

Storage unit for Euro-crates
Solidly welded frame construction with inclined shelves, 3 crates on each shelf. Other sizes on request.

Estante de almacenamiento para Euro-cajas
Construcción de marco fijamente soldado con estantes inclinados. Cada uno para 3 cajas en 4 alturas. Otros tamaños bajo pedido.

Lieferung ohne Kisten · Delivery without crate · Entrega sin caja

X x Z x Y			Art.-Nr.
1345 x 595 x 1700 mm	600 kg	~65 kg	100773

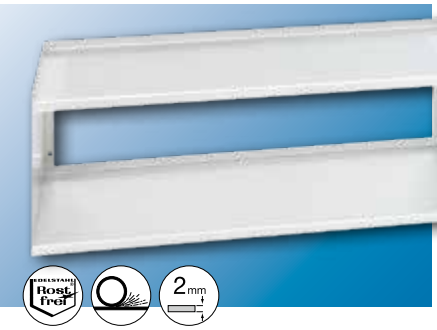

Wandboard

2 Ablageflächen, mit seitlicher und hinterer Kante.

Wall shelf
2 levels, with side and rear upturn.

Estante de pared
2 niveles, con borde lateral y trasero.

X x Z x Y		Art.-Nr.
1000 x 300 x 400 mm	~15 kg	100786

+49 54 07 890 0 · +49 54 07 890 100

Schrank-Schreibpult

mit Schublade und verschließbarer Tür mit T-Griff, 1 Einlegeboden, Höhe frei wählbar (Raster: 65 mm), 2 Bock- und 2 feststellbare Lenkrollen, Räder aus Polyurethan.

Cupboard with writing desk
one drawer at top, bottom cupboard with lockable door with T-handle and 1 height adjustable shelf (adjustment distance 65 mm).
Fixed castor and 2 adjustable steering rollers, polyurethane wheels.

Armario con escritorio con un cajón
en la parte superior, en la parte inferior con puerta de cierre con mango en T y un estante fijo con altura regulable (ajuste: 65 mm).
Con 2 poleas guías y 2 poleas en bloque con accesorio de frenado, ruedas de poliuretano.

X x Z x Y	Ø		Art.-Nr.
500 x 400 x 1170 mm	Ø 100 mm	~37 kg	100805

Schrank-Schreibpult

Ablagekasten mit aufklappbarem Deckel und Zylinderschloss.
Unterschrank mit festem Zwischenboden und verschließbarer Tür.

Cupboard with writing desk
Tray with hinged lid and cylinder lock,
bottom cupboard with fixed shelf and lockable door.

Armario-pupitre de escritura
Cajón de depósito con tapa móvil y cierre cilíndrico.
Armario bajo con base intermedia fija y puerta con cerradura.

X x Z x Y		Art.-Nr.
600 x 400 x 1230 mm	~41 kg	100808

Schreibpult

Ablagekasten mit aufklappbarem Deckel und Zylinderschloss
A: Stand-Ausführung
B: Wand-Ausführung

Writing desk
Desk with hinged lid and cylinder lock
A: Floor model
B: Wall mounted model

Pupitre de escritura
Cajón de depósito con tapa móvil y cierre cilíndrico
A: Modelo de pie
B: Modelo de pared

	X x Z x Y		Art.-Nr.
A	600 x 400 x 1230 mm	~30 kg	100806
B	600 x 400 x 250 mm	~17 kg	100807

Arbeitstisch

aus Blech 2,0 mm, Ablage als Roste oder als Sonderanfertigung mit geschlossenem Boden.

Work table
Plate 2,0 mm, bottom shelf as grid or with solid shelf as special request.

Mesa de trabajo
en chapa de 2,0 mm espesor, estante en rejilla inferior o de fabricación especial con suelo cerrado.

Y Z X X × Z × Y		Art.-Nr.
940 x 690 x 900 mm	~35 kg	100787
1190 x 690 x 900 mm	~39 kg	100788
1440 x 690 x 900 mm	~46 kg	100789
1940 x 690 x 900 mm	~61 kg	100790

Arbeitstisch

mit austauschbarer Platte aus Polyethylen 500, Ablage als Roste oder als Sonderanfertigung mit geschlossenem Boden.

Work table
with exchangeable plate of polyethylene 500, shelf as grid or with solid shelf as special request.

Mesa de trabajo
con plancha intercambiable en polietileno 500, estante inferior en rejilla o de fabricación especial con suelo cerrado.

Y Z X X × Z × Y		Art.-Nr.
1000 x 700 x 900 mm	~39 kg	100791
1200 x 700 x 900 mm	~46 kg	100792
1500 x 700 x 900 mm	~56 kg	100793
2000 x 700 x 900 mm	~77 kg	100794

+49 54 07 890 0 · +49 54 07 890 100

Stufentisch

mit austauschbarer Schneidplatte aus Polyethylen 500, 30 mm stark, 400 mm tief. Edelstahlfläche mit hinterer Aufkantung, 40 mm. Ablage als Roste oder als Sonderanfertigung mit geschlossenem Boden.

Stage table

with exchangeable cutting surface made of polyethylene 500, thickness 30 mm, depth 400 mm. Stainless steel surface with rear upturn of 40 mm. Bottom shelf either with grid or with solid shelf as special request.

Mesa con plataforma

con superficie de corte intercambiable en polietileno 500, 30 mm de grosor, estante con fondo de 400 mm en acero inoxidable con cantonado trasera de 40 mm. Estante en rejilla o fabricación especial con suelo cerrado.

Y Z X X x Z x Y		Art.-Nr.
880 x 840 x 900 mm	~50 kg	100795
1380 x 840 x 900 mm	~75 kg	100796
1880 x 840 x 900 mm	~98 kg	100797

Doppelstufentisch

mit austauschbaren Schneidplatten aus Polyethylen 500, 30 mm stark, 400 mm tief. Edelstahlablage in der Mitte, 400 mm tief. Ablage als Roste oder als Sonderanfertigung mit geschlossenem Boden.

Double stage table

with exchangeable cutting plates made of polyethylene 500, thickness 30 mm, depth 400 mm. In the middle a stainless steel surface, depth 400 mm. Bottom shelf either with grid or with solid shelf as special request.

Mesa doble de plataforma

con superficie de corte intercambiable en polietileno 500, 30 mm de grosor, estante centrado de 400 mm de profundidad en acero inoxidable y estante de 400 mm de profundidad en rejilla o fabricación especial con suelo cerrado.

Y Z X X x Z x Y		Art.-Nr.
1880 x 1200 x 900 mm	~125 kg	100799
2380 x 1200 x 900 mm	~147 kg	100800
2800 x 1200 x 900 mm	~161 kg	100801

Wulstrandtisch

Tischfläche aus Blech 2,0 mm mit umlaufendem 17 mm Wulstrand und Ablauf. Ablage als Roste.

Filling table
Working surface made of 2.0 mm thick plate, with raised edge, 17 mm and drain. Shelf as grid.

Mesa de rellenado
Superficie de trabajo hecha de plancha de 2,0 mm de grosor con borde elevado, 17 mm y desagüe. Cubeta escurridora de tubo redondo.

X x Z x Y		Art.-Nr.
1400 x 900 x 900 mm	~54 kg	100803
1900 x 900 x 900 mm	~70 kg	100804

Zerlegetisch

mit austauschbaren Schneidplatten aus Polyethylen 500, 30 mm stark, 600 mm tief. In der Mitte 6 Schächte zu den vorhandenen Einschüben, passend für 2 x 3 Stück E1/E2-EURO-Kästen.

Dissection table
with exchangeable polyethylene 500 cutting plates thickness 30 mm, depth 600 mm, in the middle 6 outlets to slide-in units, suitable for 2 x 3 E1/E2 EURO-trays.

Mesa de despiece
con planchas de corte intercambiables en polietileno grosor 30 mm, profundidad 600 mm, hechas de polietileno. En el medio 6 desagües a los pasajes existentes, adecuados para 2 x 3 Euro-cajas E1/E2.

X x Z x Y		Art.-Nr.
1700 x 1350 x 900 mm	~95 kg	100802

Lieferung ohne Kisten · Delivery without crate · Entrega sin caja

+49 54 07 890 0 · +49 54 07 890 100

Hocker

Fläche aus Edelstahlblech 2,0 mm, stabiler Rahmen aus Quadratrohr.

Stool
Stainless steel plate 2.0 mm thick, stable frame made of square tube.

Taburete
Plancha de acero inoxidable, 2,0 mm de grosor, marco sólido en tube cuadrado.

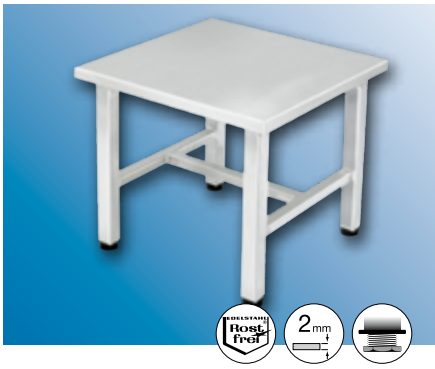

Y Z X X x Z x Y			Art.-Nr.
500 x 500 x 500 mm	400 kg	~14 kg	100810

Hackblock

mit austauschbarer Platte aus Polyethylen 500, 60 mm stark, Rahmen mit höhenverstellbaren Füßen aus schwingungsdämpfendem Vollgummi.

Chopping block
with exchangeable 60 mm polyethylene 500 board. Frame with height adjustable feet of vibration reducing solid rubber.

Tabla de cortar
con bandeja intercambiable de polietileno 500 de 60 mm. Marco con 4 patas de altura regulable de goma sólida que reduce las vibraciones.

Y Z X X x Z x Y		Art.-Nr.
500 x 500 x 850 mm	~29 kg	100809

Werkstattwagen

Schiebegriff, 2 Bock- und 2 Lenkrollen, davon 1 St. mit Feststeller, Radblöcke aus Edelstahl, Räder aus Polyamid Ø 100 mm, kugelgelagerte Schubladen mit Zentralverschluss, Einzelauszugssicherung und herausnehmbare Anti-Rutschmatte, Tragkraft: 35 kg je Lade, 2 breite Schubladen, 4 halbseitige Schubladen und eine halbseitige Tür, dahinter ein höhenverstellbarer Fachboden.

Workshop trolley
Trolley with pushing handle, 2 fixed and 2 steering wheels, one with a stopper, castor casings made of stainless steel. Wheels made of polyamide, Ø 100 mm. Ball-bearing drawers with central closure, individual pullout locking device with removable non-slip mat. Carrying load: 35 kg per drawer, 2 wide drawers, 4 half-sided drawers and one half-sided door. Behind this, one height adjustable shelf.

Carro de taller
Carro con tirador de arrastre, 2 ruedas fijas y 2 ruedas de dirección, de las cuales 1 con fijación. Caballete de las ruedas de acero inoxidable. Ruedas de poliamida, Ø 100 mm. Con cajones de rodamientos de bolas con cierre central, dispositivo único de seguridad anti deslizamiento y esteras extraíbles anti deslizamiento. Capacidad de carga: 35 kg. Cada cajón, 2 cajones anchos, 4 cajones y una puerta en la mitad. Detrás una base regulable en altura.

Y Z X X x Z x Y		Fachmaße/Compartment dimensions Medidas de cajonera	Gesamtmaß/Total dimensions Medidas completas
	1	345 x 415 x 444 mm	895 x 450 x 820 mm
	2	728 x 400 x 60 mm	
	3	346 x 400 x 60 mm	~48 kg
	4	346 x 400 x 120 mm	Art.-Nr.
	5	346 x 400 x 180 mm	100078

Besen- und Gerätehalter

zur Aufnahme von Besen, Schaufeln und Gabeln.

Brush and equipment holder
for brushes, shovels and forks.

Soporte para escobas y utensilios
para colgar escobas, palas y horquillas.

X x Z x Y		Art.-Nr.
250 x 120 x 40 mm	~0,6 kg	100534

Besenrolli

zur Aufnahme von 4 Besen oder Schrubbern,
6 Haken für Kehrschaufeln und Handbesen.

Brush dolly
to hold 4 brushes or mops,
6 hooks for dustpans and hand brushes.

Soporte escobas
4 para la recepción de escoba o fregonas,
6 ganchos para recogedores y escobas.

X x Z x Y			Art.-Nr.
780 x 780 x 1800 mm	Ø 125 mm	~18,0 kg	100533

+49 54 07 890 0 · +49 54 07 890 100

Eimer und Deckel

10 und 15 Liter

Bucket and lid
10 and 15 litres

Cubo y tapa
10 y 15 litros

			Art.-Nr.
A	10 l	~1,2 kg	100349
B		~0,4 kg	100351
C	15 l	~1,5 kg	100350
D		~0,7 kg	100352

Schaufel und Gabel

Schaufel 245 x 290 mm, 1190 mm hoch,
Gabel 290 x 210 mm, 1080 mm hoch.

Shovel and fork
Shovel 245 x 290 mm, 1190 mm high,
fork 290 x 210 mm, 1080 mm high.

Pala y horquilla
Pala 245 x 290 mm, 1190 mm de alto,
horquilla 290 x 210 mm, 1080 mm de alto.

	Y		Art.-Nr.
A	1190 mm	~3,1 kg	100347
B	1080 mm	~2,2 kg	100348

HÖCKER

Transportgeräte, Behälter, Paletten, Hebekippvorrichtungen

Transport devices, containers, pallets, lift-tipping devices

Maquinaria de transporte, contenedores, palés, elevadores

tb.hoecker.de

Edelstahl-Hubwagen – die Vorteile:	Stainless steel hand pallet truck – the advantages:	Transpaleta de acero inoxidable – las ventajas:
TÜV geprüft nach EN ISO 3691-5 und Abnahme des Produktionsprozesses durch den TÜV Rheinland.	**Tested by TÜV** according to EN ISO 3691-5. Certification of the production process by the TÜV Rheinland.	**TÜV probado** según la norma EN ISO 3691-5 y la aceptación de Proceso de producción por TÜV Rheinland.
Komplett aus Edelstahl langlebig und hygienisch einwandfrei. Gegenüber hartverchromten Teilen wesentlich längere Lebensdauer.	**Completely made of stainless steel** long lasting and totally hygenic. Significantly longer life than hard chrome plated parts.	**Integramente en acero inoxidable,** duradero e higiénico. Comparado con piezas cromadas mucho mas duradero.
Bester Korrosionsschutz solide Hydraulikeinheit als Schweißkonstruktion mit hygienisch glatter Oberfläche und weitestgehender Vermeidung von Rillen und Kehlen.	**Optimal corrosion protection** Solid hydraulic unit as a welded construction with hygienically smooth surfaces and extensive prevention of fluting and grooves.	**La mejor protección contra la corrosión** Solida unidad hidráulica soldada, higienicamente, con superficie y soldadura lisa. La inexistencia de grietas y ranuras.
Produktsicherheit Absplitterungen von beschädigten Rollen werden sofort erkannt, da sie sich farblich von Lebensmitteln unterscheiden.	**Product safety** The chipping of damaged rollers is immediately recognised as they are a different colour from food.	**Seguridad de los productos** Fragmentación de rodillos dañado se detectan de inmediato, ya que el color es diferentes a los alimentos.
Komfortable Bedienung mit wenigen Schlägen zur Maximalhöhe. Manövrieren ohne Widerstand durch Freistelleinrichtung der Deichsel.	**Comfortable operation** with few strokes to reach maximum height. Resistence-free manoeuvering thanks to the release of the draw-bar.	**Comoda maniobra** con pocos golpes en la altura máxima. Maniobra sin resistencia por liberar la barra de uñas.
Leichtgängig Die Pendelachse verhindert das Aufbocken der Deichsel bei Lenkeinschlag. Unebenheiten im Boden werden besser ausgeglichen.	**Smooth-running** The swing axle prevents the jacking of the draw-bar at the maximum steering angle. There is also better compensation for uneven floor surfaces.	**Ligero** El eje del pedal impide levantar la barra de uñas cuando se gira la dirección. Por otra parte, se equilibran mas los desniveles del suelo.
Kühlhaustauglich durch den Einsatz von hochwertigem Hydrauliköl und Schmierfett temperaturbeständig bis –20 °C.	**Suitable for coldrooms** as high-grade hydraulic and lubricating oils are used. Temperature-resistant to –20 °C.	**Apto para camaras frigorificas** mediante el uso de aceite hidráulico y grasa de alta calidad resistente hasta temperaturas de –20 °C.

✆ +49 54 07 890 0 · 🖷 +49 54 07 890 100

PALLETMASTER PRO

Gabelhubwagen

aus eigener Fertigung:

– leichtgängig
– wartungsarm
– bedienerfreundlich

Komplett aus Edelstahl 1.4301 gefertigt, kühlhaustauglich bis –20 °C.
Leichte Reinigung und bester Korrosionsschutz durch glatte Oberflächen.

Hand pallet truck

our own manufacture:

– smooth-running
– low maintenance
– user-friendly

Manufactured completely from stainless steel 304, suitable for refrigerated warehouses up to –20 °C. Easy cleaning and optimum corrosion protection thanks to the smooth surfaces.

Transpaleta de alta calidad

de propia producción:

– Ligero
– Poco mantenimiento
– Fácil de usar

Completamente de acero inoxidable 304. Fabricado para camaras frigorificas de hasta –20 °C. Fácil limpieza y mejor protección contra la corrosión por superficies lisas.

	2.2	2.2s
	2.500 kg	2.500 kg
	~78 kg	~71 kg
A	1210 mm	1210 mm
B	1500 mm	1160 mm
C	190 mm	190 mm
D	90 mm	90 mm
E	850 mm	510 mm
F	1150 mm	810 mm
G	540 mm	540 mm
H	220 mm	220 mm

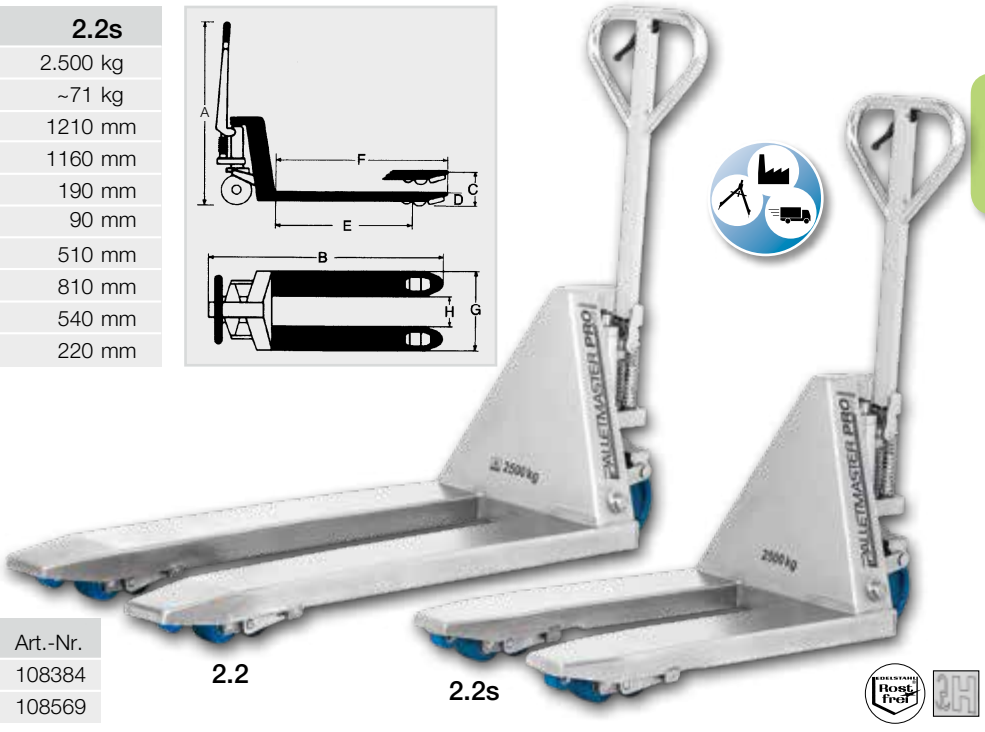

2.2 2.2s

	Art.-Nr.
2.2	108384
2.2s	108569

Optionen · Options · Opciones 📖 94–95

Easy-Lift
Acid-Save
Extra-Safe
Strong-Lift
Silent-Drive
Individual

Palletmaster Optionen · Palletmaster options · Opciones de Palletmaster

Palletmaster Pro 2.2 / 2.2s Easy-Lift

Die leichtgängige Easy-Lift-Pumpe ermöglicht es, den beladenen Hubwagen mit minimalem Kraftaufwand zu bedienen.

The easy access Easy-Lift pump enables the operation of loaded hand pallet trucks with a minimum amount of effort.

La bomba Easy-Lift de fácil acceso permite la operación de transpaleta cargadas con un mínimo esfuerzo.

Kombinationsmöglichkeiten · Combination possibilities · Posibilidades de combinación

	Easy-Lift	Silent-Drive	Acid-Safe	Extra-Safe	Individual
Palletmaster Pro 2.2 / 2.2s (📖 93)	s	o	o	–	o
Palletmaster Pro 2.2 / 2.2s (📖 93)	s	–	o	o	o

s = Serie · Series · Serie, o = optional kombinierbar · can be combined as an option · combinables opcionalmente, – = nicht kombinierbar · not combinable · no combinables

	Art.-Nr.
2.2	100306
2.2s	100310

Palletmaster Pro 2.2 / 2.2s Silent-Drive

Deutliche Reduzierung der Fahrgeräusche und ein angenehmes Fahrgefühl durch geräuscharme Spezialrollen.

Noticeable reduction of driving noise and a comfortable driving feeling thanks to special reduced noise rollers.

Reducción notable del ruido de conducción y una sensación de conducción cómoda gracias a los rodillos especiales de reducción de ruido.

Kombinationsmöglichkeiten · Combination possibilities · Posibilidades de combinación

	Easy-Lift	Silent-Drive	Acid-Safe	Extra-Safe	Individual
Palletmaster Pro 2.2 / 2.2s (93)	o	s	o	–	o

s = Serie · Series · Serie, o = optional kombinierbar · can be combined as an option · combinables opcionalmente, – = nicht kombinierbar · not combinable · no combinables

	Art.-Nr.
2.2	100308
2.2s	100311

Palletmaster Pro 2.2 / 2.2s Acid-Safe

Säure- und salzbeständiges Chassis aus Edelstahl V4A zur Verwendung in extremen Umgebungen.

Acid and salt resistant chassis made of stainless steel 316 for use in extreme surroundings.

Chasis resistente al ácido y la sal hecho de acero inoxidable 316 para el uso en entornos extremos.

Kombinationsmöglichkeiten · Combination possibilities · Posibilidades de combinación

	Easy-Lift	Silent-Drive	Acid-Safe	Extra-Safe	Individual
Palletmaster Pro 2.2 / 2.2s (📖 93)	o	o	s	–	o
Palletmaster Pro 2.2 / 2.2s (📖 93)	o	–	s	o	o

s = Serie · Series · Serie, o = optional kombinierbar · can be combined as an option · combinables opcionalmente, – = nicht kombinierbar · not combinable · no combinables

	Art.-Nr.
2.2	108570
2.2s	108571

✆ +49 54 07 890 0 · 🖷 +49 54 07 890 100

Palletmaster Optionen · Palletmaster opties · Options pour le Palletmaster

Palletmaster Pro 2.2 / 2.2s Extra-Safe

Elektrisch ableitfähige Räder und Rollen verhindern ein statisches Aufladen des Hubwagens (kein Ex-Schutz!).

Electric conductive wheels and rollers prevent a static loading of the hand pallet truck. (No Ex-protection!)

Las ruedas y rodillos conductores de electricidad impiden la carga estática de la transpaleta. (¡Sin protección contra explosiones!)

Kombinationsmöglichkeiten · Combination possibilities · Posibilidades de combinación

	Easy-Lift	Silent-Drive	Acid-Safe	Extra-Safe	Individual
Palletmaster Pro 2.2 / 2.2s (📖 93)	o	–	o	s	o

s = Serie · Series · Serie, o = optional kombinierbar · can be combined as an option · combinables opcionalmente, – = nicht kombinierbar · not combinable · no combinables

	Art.-Nr.
2.2	108572
2.2s	108573

Palletmaster Pro Individual

Angepasst an Ihre Anforderung, fertigen wir die Palletmaster Hubwagen in Sondermaßen nach Ihren Vorgaben.

Manufactured to your requirement. We can produce the Palletmaster trucks in special sizes according to your specifications.

Fabricado para sus necesidades. Podemos producir transpaleta Palletmaster a medida para sus necesidades.

Sonderanfertigungen
Custom-made products
Fabricación especial

sonderbau.hoecker.de

Scheren-Hubwagen

in Edelstahlausführung, Hydraulikkolben hartverchromt. Geeignet für Nass- und Kühlbereiche. Lenkräder aus Polyurethan, Gabelrollen aus Polyamid.

A: Elektro-hydraulischer Hub, akkubetrieben mit integriertem Ladegerät

B: Manueller Hub

Scissor-type hand pallet truck

Stainless steel model, hard chrome-plated hydraulic piston. Suitable for wet and cold areas. Polyurethane steering wheels, polyamide fork rollers.

A: Electro-hydraulic lift, rechargeable battery-powered with built-in charger unit

B: Manual lift

Transpaleta tipo tijera

Modelo de acero inoxidable, pistón hidráulico cromado. Apropiado para áreas frías y húmedas. Ruedas directrices en poliuretano. Rodillos de poliamida.

A: Elevador electrohidráulico, batería recargable con cargador integrado

B: Elevador manual

1000 kg	
B	1650 mm
C	800 mm
D	90 mm
F	1200 mm
G	560 mm
H	240 mm

		Art.-Nr.
A	~155 kg	100004
B	~122 kg	100005

+49 54 07 890 0 · +49 54 07 890 100

Gabelhubwagen mit Wiegefunktion

komplett aus Edelstahl, leichtgängig, wartungsarm und bedienerfreundlich. Integrierte Waage mit vier Wiegezellen aus Edelstahl, Schutzart IP68.

Multifunktionsdisplay mit folgenden Funktionen:

– Tara-Abzug, Tara-Handeingabe
– Anzeige mit erhöhter Auflösung
– Netto/Brutto oder Umschaltung lb/kg
– Summierung der Gewichte
– Chargenverwiegung
– Stückzählung
– ±-Kontrolle
– Prozentwägung
– Übertragung des Gewichts an PC/SPS

Hand pallet truck with weighing function

completely made of stainless steel, smooth-running, low-maintenance and user friendly. Integrated scales with four stainless steel weighing cells. Protection-type IP68.

Multi-function display with the following functions:

– tare weight deduction, manual tare weight input
– high resolution display
– Net/gross or switching lb/kg
– totalling of weights
– load weighing
– unit counter
– ± control
– percentage weighing
– transfer of weight data to computer/PLC

Transpaleta con función de pesaje

Completamente hecha de acero inoxidable, buen funcionamiento, poco mantenimiento y fácil de usar. Básculas integradas con cuatro celdas de pesaje de acero inoxidable. Tipo de protección IP68.

Pantalla multifunción con las siguientes funciones:

– deducción de tara, entrada de tara manual
– pantalla de alta resolución
– neto/bruto o cambio lb/kg
– pesaje total
– pesaje de carga
– conteo de unidad
– ± control
– porcentaje de pesaje
– transferencia de datos de pesaje PC/PLC

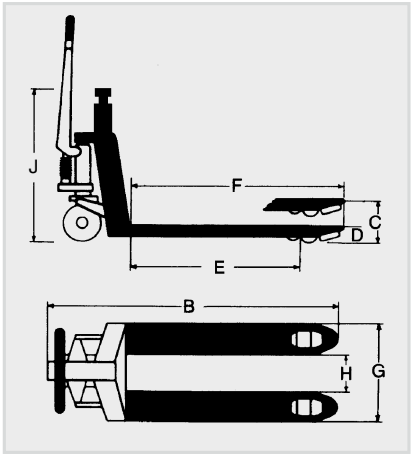

	2000 kg
	~154 kg
A	1210 mm
B	1530 mm
C	205 mm
D	90 mm
E	850 mm
F	1150 mm
G	535 mm
H	175 mm

Art.-Nr.
100302

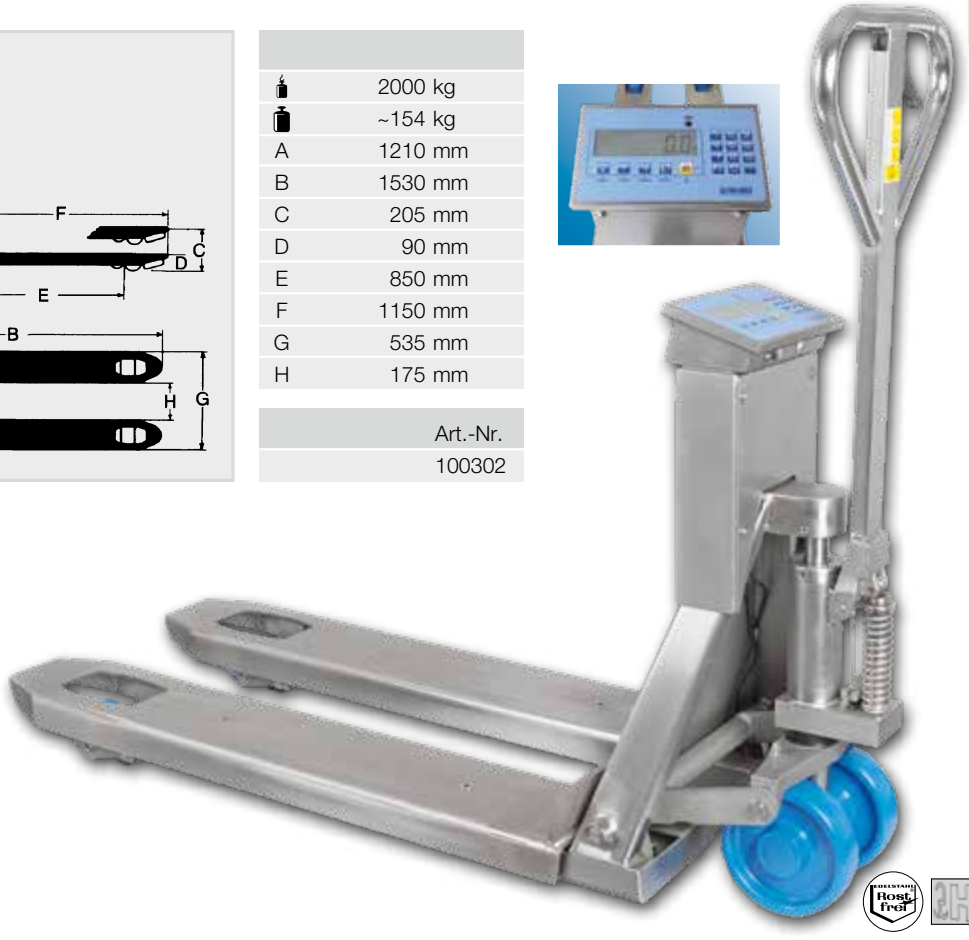

Transportmaster Pusher

Elektrisch angetriebener Hubwagen aus Edelstahl V4A zum Rücken schonenden Transport eines Beschickungswagens nach DIN 9797-200 (🕮 101) oder DIN 9797-300 (🕮 102).

Deichselkopf mit Hupe und Umkehr-Notschalter.

Geschwindigkeit 3-5 km/h

Transportmaster Pusher

Stainless steel 316 electric driven pallet truck for the back-protecting transport of one Euro-tub DIN 9797-200 (🕮 101) or DIN 9797-300 (🕮 102).

Towing bar head equipped with horn and reversal emergency switch.

Speed 3-5 km/hour

Transportmaster Pusher

Transpaleta eléctrica de acero inoxidable 316 para la protección trasera del transporte de un carro cutter DIN 9797-200 (🕮 101) o DIN 9797-300 (🕮 102).

La cabeza de la barra de remolque cuenta con una sirena y un interruptor de retorno de emergencia.

Velocidad 3-5 km/h

	400 kg
	~68 kg
A	1160 mm
B	1322 mm
C	385 mm

	Art.-Nr.
	100178

✆ +49 54 07 890 0 · 🖷 +49 54 07 890 100

Transportmaster BTM

Robuster Gabelhubwagen auf Basis des Palletmaster Pro zum effizienten Transport von ein bis zwei Beschickungswagen nach DIN 9797-200 (🕮 101) oder DIN 9797-300 (🕮 102).

Durch die Positionierung der Hebekufen kann die Aufnahme und das Abstellen der zwei Wagen sowohl nacheinander als auch zusammen erfolgen.

Transportmaster BTM

Robust hand pallet truck based on the Palletmaster Pro for the efficient transport of one to two Euro-tubs DIN 9797-200 (🕮 101) or DIN 9797-300 (🕮 102).

Thanks to the positioning of the lifting runners the loading and unloading of two tubs can be either one after the other or simultaneously.

Transportmaster BTM

Transpaleta sólida basada en Palletmaster Pro para el transporte eficiente de uno o dos carros cutter DIN 9797-200 (🕮 101) o DIN 9797-300 (🕮 102).

Gracias a la posición de los patinetes de elevación, la carga y descarga de dos carros se puede realizar una trás otra o simultaneamente.

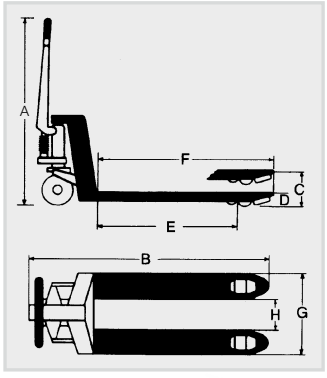

	1000 kg
	~134 kg
B	2060 mm
C	190 mm
F	1640 mm
G	950 mm
H	625 mm

Art.-Nr.
100303

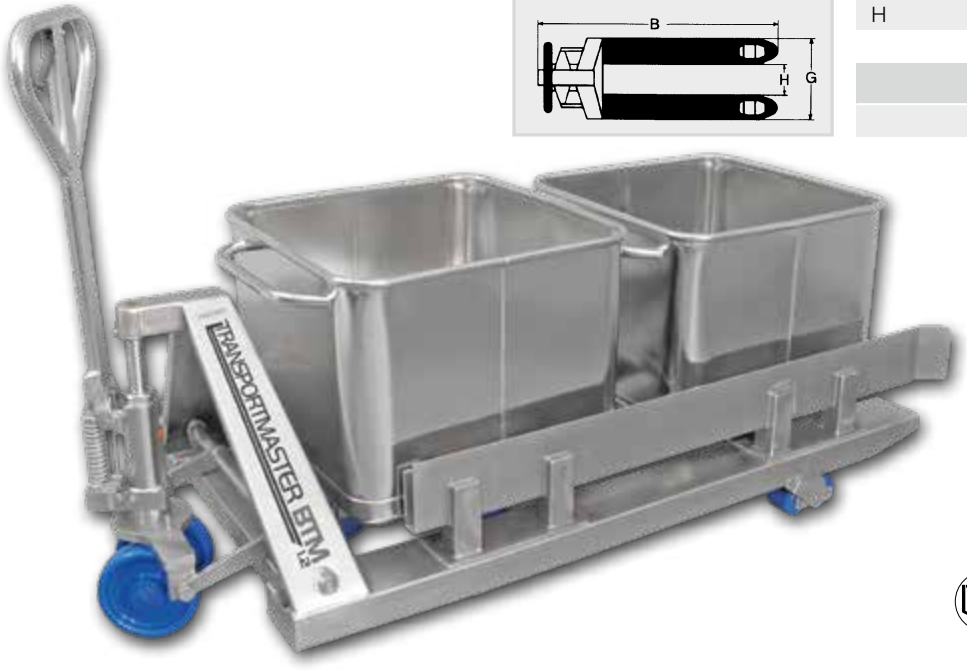

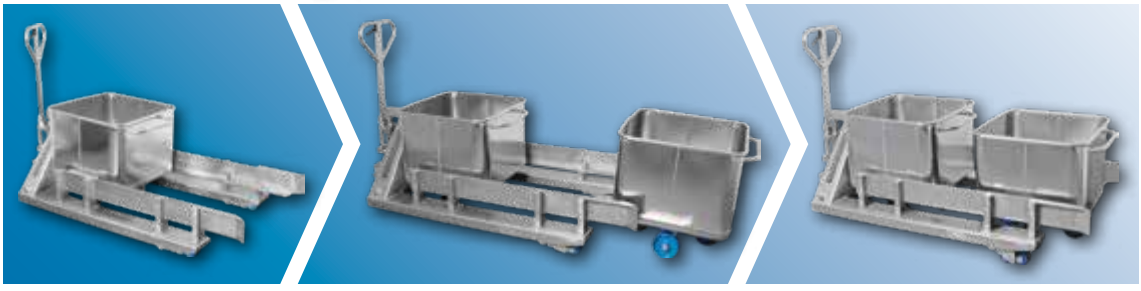

Hygienisch
durch elektrolytisch polierte Edelstahl-Oberflächen.
📖 6

Hygienic
electrolytically polished stainless steel surfaces.
📖 6

Superficie higiénica
en acero inoxidable en pulido por electrolisise.
📖 6

Hygienisch
saubere Ecken durch tiefgezogenen Behälterboden ohne Schweißnähte in den Ecken.

Hygenic
clean corners because to the deepdrawn container bottom without welding seams in the corners.

Esquinas limpias y higiénicas
a través de fondo del recipiente alargado no hay soldaduras en las esquinas.

Stabil und langlebig
durch den auf 5 mm verstärkten Behälterboden.

Stable and long-lasting
because of the 5 mm re-inforced container bottom.

Estable y duradero
por un fondo reforzado de 5 mm del recipiente.

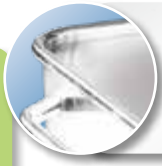

Stabil und langlebig
durch den umlaufend dicht verschweissten Wulstrand mit eingelegtem Vollmaterial in den Ecken.

Stable and long-lasting
because of continuous fully-welded beading with inserted solid material in the corners.

Estable y duradero
por un borde sellada circunferencialmente soldado y con incrustaciones de material sólido en las esquinas.

Langlebig
durch verschleißarme Räder aus Polyamid. Kein Regenerat, kein Polypropylen (PP).

Long-lasting
thanks to polyamide wear-resistant wheels. No reclaimed material, no polypropylene (PP).

Duradero
ruedas resistentes al desgaste de poliamida. No regenerada, no polipropileno (PP).

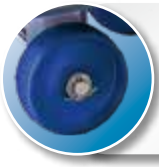

Produktsicherheit
durch blaue Räder. Absplitterungen werden als Fremdkörper in Lebensmitteln schnell erkannt. Optional auch detektierbar.

Product safety
thanks to blue wheels: Chips are immediately recognised as foreign bodies in the food. Optional as detectable version.

Seguridad de los productos
por ruedas azules. Astillamientos se identifican rapidamente como cuerpos extraños en los alimentos. Opcional como versión detectable.

Produktsicherheit
durch stabile, abbruchfeste Hubbeschläge aus gewalztem Winkelprofil. Passende Kippvorrichtung. 📖 118–121

Product safety
thanks to stable, breakup-resistant lifting fittings made of angular profile. Matching tipping device.
📖 118–121

Seguridad de los productos
por resistentes, irrompibles bisagras de perfil angular laminado. Coincidiendo con balancín. 📖 118–121

Optionen · Options · Opciones

📖 156

✆ +49 54 07 890 0 · 🖷 +49 54 07 890 100

200 l

Hub- und Beschickungswagen nach DIN 9797

Hochwertiger Transportbehälter für viele Anwendungsgebiete.
Erhältlich in verschiedenen Ausführungen. Merkmale siehe 🕮 100.

Euro tubs according to DIN 9797
High-quality transport container for use in many areas.
Available in various models. Features see 🕮 100.

Carros de elevación y alimentación acordes a la normative DIN 9797
Contenedor de transporte de alta calidad aplicable para muchos usos.
Disponible en varios acabados. Características ver 🕮 100.

		X x Z x Y			Art.-Nr.
A	200 l	760 x 720 x 700 mm	Ø 150 mm	40 kg ± 0,25	100026
B	200 l	760 x 720 x 700 mm	Ø 150 mm	~40 kg	100034
C	200 l	760 x 720 x 700 mm	Ø 150 mm	~40 kg	100031
D	200 l	760 x 720 x 700 mm	Ø 150 mm	~34 kg	100033
E	200 l	760 x 720 x 700 mm	Ø 150 mm	~46 kg	100032

A: elektrolytisch poliert
einfache Reinigung durch elektropolierte Oberflächen.

B: geräuschgedämmt
lärmreduzierte Ausführung, Räder aus Polyamid mit Polyurethanbandage.

C: unpoliert
ohne Elektropolitur, Oberflächen walzblank.

D: gelocht
4 Seiten und Boden gelocht, Ø 10 mm, Abstand Mitte / Mitte Loch = 20 mm.

E: mit Abtropfsieb und Auslauf
Sieb aus Lochblech (Ø 5 mm) mit Verriegelung, Auslauf mit 90°-Rohrbogen DN 40 und Scheibenventil.

F: detektierbare Räder
verfügbar für A, C, D, E, F
siehe 🕮 156.

A: electrolytically polished
easy cleaning thanks to the surface electropolishing.

B: noise-insulated
noise-reduced model, polyamide wheels with polyurethane coating.

C: unpolished
without electropolish, rolled blank surfaces.

D: perforated
4 sides and floor perforated, Ø 10 mm, distance middle / middle hole = 20 mm.

E: with drip grid and drain
Grid of perforated plate (Ø 5 mm) with locking device, drainage by 90°-pipe bend DN 40 and disc valve.

F: detectable wheels
available for A, C, D, E, F
see 🕮 156.

A: pulido por electrólisis
fácil de limpiar gracias a su superficie pulida por electrólisis.

B: Aislamiento de ruido
Modelo con reducción de ruido ruedas hechas de poliamida con anillo de poliuretano.

C: sin pulir
sin electro pulido
superficies laminadas en blanco

D: perforado
4 lados y piso perforado, Ø 10 mm, Media distancia / agujero del medio = 20 mm

E: con escurridor y desagüe
Escurridor de chapa perforada (Ø 5 mm) con sistema de cerrado, drenaje a 90° mediante codo DN 40 y válvula de escurrido.

F: ruedas detectables
disponible para A, C, D, E, F
ver 🕮 156.

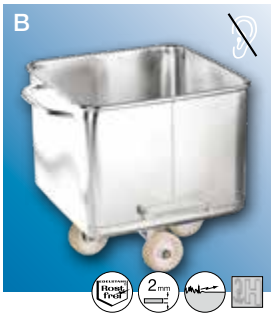

300 l

Hub- und Beschickungswagen nach DIN 9797

Hochwertiger Transportbehälter für viele Anwendungsgebiete.
Erhältlich in verschiedenen Ausführungen. Merkmale siehe 🕮 100.

Euro tubs according to DIN 9797
High-quality transport container for use in many areas.
Available in various models. Features see 🕮 100.

Carros de elevación y alimentación acordes a la normativa DIN 9797
Contenedor de transporte de alta calidad aplicable para muchos usos.
Disponible en varios acabados. Características ver 🕮 100.

		X x Z x Y			Art.-Nr.
A	300 l	760 x 720 x 950 mm	Ø 150 mm	50 kg ± 0,25	100035
B	300 l	760 x 720 x 950 mm	Ø 150 mm	~50 kg	100039
C	300 l	760 x 720 x 950 mm	Ø 150 mm	~50 kg	100036
D	300 l	760 x 720 x 950 mm	Ø 150 mm	~43 kg	100038
E	300 l	760 x 720 x 950 mm	Ø 150 mm	~56 kg	100037

A: elektrolytisch poliert
einfache Reinigung durch elektropolierte Oberflächen.

B: geräuschgedämmt
lärmreduzierte Ausführung, Räder aus Polyamid mit Polyurethanbandage.

C: unpoliert
ohne Elektropolitur, Oberflächen walzblank.

D: gelocht
4 Seiten und Boden gelocht, Ø 10 mm, Abstand Mitte / Mitte Loch = 20 mm.

E: mit Abtropfsieb und Auslauf
Sieb aus Lochblech (Ø 5 mm) mit Verriegelung, Auslauf mit 90°-Rohrbogen DN 40 und Scheibenventil.

F: detektierbare Räder
verfügbar für A, C, D, E, F
siehe 🕮 156.

A: electrolytically polished
easy cleaning thanks to the surface electropolishing.

B: noise-insulated
noise-reduced model, polyamide wheels with polyurethane coating.

C: unpolished
without electropolish, rolled blank surfaces.

D: perforated
4 sides and floor perforated, Ø 10 mm, distance middle / middle hole = 20 mm.

E: with drip grid and drain
Grid of perforated plate (Ø 5 mm) with locking device, drainage by 90°-pipe bend DN 40 and disc valve.

F: detectable wheels
available for A, C, D, E, F
see 🕮 156.

A: pulido por electrólisis
fácil de limpiar gracias a su superficie pulida por electrólisis

B: Aislamiento de ruido
Modelo con reducción de ruido ruedas hechas de poliamida con anillo de poliuretano.

C: sin pulir
sin electro pulido superficies laminadas en blanco

D: perforado
4 lados y piso perforado, Ø 10 mm, Media distancia / agujero del medio = 20 mm

E: con escurridor y desagüe
Escurridor de chapa perforada (Ø 5 mm) con sistema de cerrado, drenaje a 90° mediante codo DN 40 y válvula de escurrido.

F: ruedas detectables
disponible para A, C, D, E, F
ver 🕮 156.

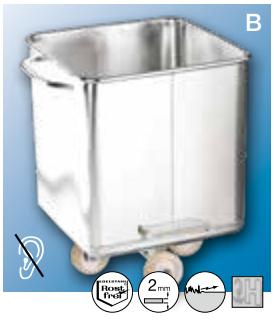

✆ +49 54 07 890 0 · 🖷 +49 54 07 890 100

120 l

Hub- und Beschickungswagen nach DIN 9797

Hochwertiger Transportbehälter für viele Anwendungsgebiete.
Erhältlich in verschiedenen Ausführungen. Merkmale siehe 🕮 100.

Euro tubs according to DIN 9797
High-quality transport container for use in many areas.
Available in various models. Features see 🕮 100.

Carros de elevación y alimentación acordes a la normative DIN 9797
Contenedor de transporte de alta calidad aplicable para muchos usos.
Disponible en varios acabados. Características ver 🕮 100.

		X x Z x Y			Art.-Nr.
	120 l	600 x 625 x 595 mm	Ø 125 mm	30 kg ± 0,25	100093

200 l

Hub- und Beschickungswagen aus Kunststoff

in Anlehnung an DIN 9797-200 aus Polyethylen, Farben: blau, rot, grün, weiss.
Edelstahl-Hubbeschläge, Räder aus Nylon mit Polyurethanbandage.

Plastic Euro-tubs
in the style of DIN 9797-200 made of polyethylene, colours: blue, red, green, white.
Stainless steel lifting fittings, Nylon wheels with polyurethane coating.

Carro cutter en plastico
según DIN 9797-200 de polietileno, color: azul, rojo, verde, blanco. Anclaje de elevacion de acero inoxidable, ruedas hechas de nylon con anillo de poliuretano.

		X x Z x Y			Art.-Nr.
A	200 l	820 x 720 x 700 mm	Ø 150 mm	~22 kg	100027
B	200 l	820 x 720 x 700 mm	Ø 150 mm	~22 kg	100028
C	200 l	820 x 720 x 700 mm	Ø 150 mm	~22 kg	100030
D	200 l	820 x 720 x 700 mm	Ø 150 mm	~22 kg	100029

Sonderanfertigungen
Custom-made products
Fabricación especial

sonderbau.hoecker.de

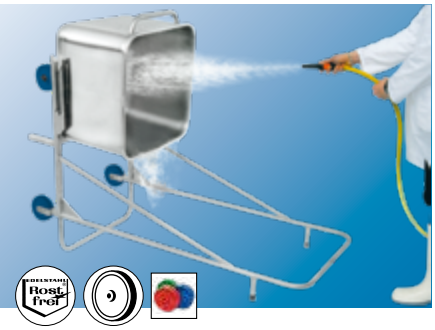

Reinigungsgestell

für 200-/300-Liter-Beschickungswagen. 📖 100-103

Cleaning device
for 200/300 litre euro tubs. 📖 100-103

Aparato de limpieza
carros cutter de 200/300 litros. 📖 100-103

Lieferung ohne Wagen · Delivery without tub · Entrega sin carrito

Y Z X X x Z x Y			Art.-Nr.
710 x 1180 x 1730 mm	Ø 150 mm	~18,0 kg	100047

Schiebehilfe für Beschickungswagen

abnehmbar, Neigung ~45°. Rücken schonend durch aufrechten Gang.
Passend für 200-Liter-Beschickungswagen. 📖 100-101

Pushing aid for Euro tubs
detachable, angle ~45°. Back-friendly because of the upright walking position.
Suitable for 200 litre Euro tubs. 📖 100-101

Ayuda para empujar carro cutter
extraíble, con inclinación ~45°. Adecuados para la espalda al caminar en posición vertical. Se adapta a carro cutter de 200 litros. 📖 100-101

Lieferung ohne Wagen · Delivery without tub · Entrega sin carrito

Y X X x Y		Art.-Nr.
500 x 250 mm	~2,1 kg	100048

Abdeckfolie

aus Polyethylen für 200-/300-Liter-Beschickungswagen nach DIN 9797, gesiegelte Ecken, fest sitzend, einfache Handhabe. Folienstärke 45 µm.

Protective cover
made from polyethylene for 200/300 litre Euro-tubs according to DIN 9797, sealed corners, tight fitting, easy to use. Foil stength 45 µm.

Cubierta de lámina
de polietileno para carro cutter de 200/300 litros según DIN 9797, sellado de esquinas, resistente, manejo sencillo. Grosor 45 µm.

Lieferung ohne Wagen · Delivery without tub · Entrega sin carrito

Y Z X X x Z x Y		Art.-Nr.
910 x 800 mm (140 mm)	~0,028 kg	100045

Kunststoffdeckel

aus Polyethylen für 200-/300-Liter-Beschickungswagen nach DIN 9797.

Plastic lid
made of polyethylene, for 200/300 litre Euro tubs DIN 9797 standard.

Tapa en plástico
en polietileno, para carro cutter de 200/300 litros según DIN 9797.

Lieferung ohne Wagen · Delivery without tub · Entrega sin carrito

Y Z X X x Z x Y		Art.-Nr.
700 x 690 x 40 mm	~2,0 kg	100046

✆ +49 54 07 890 0 · 🖷 +49 54 07 890 100

Info: Die Maße aller Deckel sind angepasst an Höcker-Beschickungswagen. Bei Wagen anderer Hersteller ist die Kompatibilität zu prüfen. Sonderanfertigung möglich.

Information: The measurements of all lids are matched to HÖCKER EURO tubs. Compatibility with tubs of other manufacturers should be checked. Custom-manufacture possible.

Información: las medidas de las tapas son compatibles con los carros de alimentación Höcker. Para carros de otros fabricantes se debe comprobar la compatibilidad. Fabricación especial-disponible.

Deckel

für Beschickungswagen, mit Handgriff.
A: für 120-Liter-Wagen · **B:** für 200-/300-Liter-Wagen

Lid
for EURO tub, with handle.
A: for 120 litre tubs · **B:** for 200/300 litre tubs

Tapa
para carro de alimentación, con mango.
A: para carros de 120 litros · **B:** para carros de 200/300 litros

Lieferung ohne Wagen · Delivery without tub · Entrega sin carrito

	X × Z × Y		Art.-Nr.
A	595 x 595 x 20 mm	~6,0 kg	100041
B	690 x 690 x 20 mm	~8,0 kg	100040

Geteilter Deckel

für für 200-/300-Liter-Beschickungswagen, mit Handgriff.

Divided lid
for EURO tub, 200/300 l, with handle.

Tapa dividida
para carros de alimentación, 200/300 litros con mango.

Lieferung ohne Wagen · Delivery without tub · Entrega sin carrito

X × Z × Y		Art.-Nr.
695 x 685 x 20 mm	~9,0 kg	100042

Deckel-Transportwagen

für 10 St. Deckel für 120-/200-/300-Liter-Beschickungswagen. Rahmen aus Quadratrohr, Enden dichtgeschweißt. Schiebegriff aus Rundrohr, 2 Bock- und 2 feststellbaren Lenkrollen.

Lid transport trolley
for 10 lids for 120, 200 and 300 litre Euro tubs. Frames made of square tube, ends sealed by welding. Pushing handle made of round tube, 2 block rollers and 2 lockable steering wheels.

Carro transporte de tapas
para 10 ud de tapas de carro cutter 120 / 200 / 300 litros. Bastidor en tubo cuadrado con los extremos soldados. Asa de tubo redondo. Dos ruedas giratorias y dos fijas.

Lieferung ohne Deckel · Delivery without lid · Entrega sin tapas

X × Z × Y			Art.-Nr.
900 x 750 x 700 mm	Ø 150 mm	~23,0 kg	100727

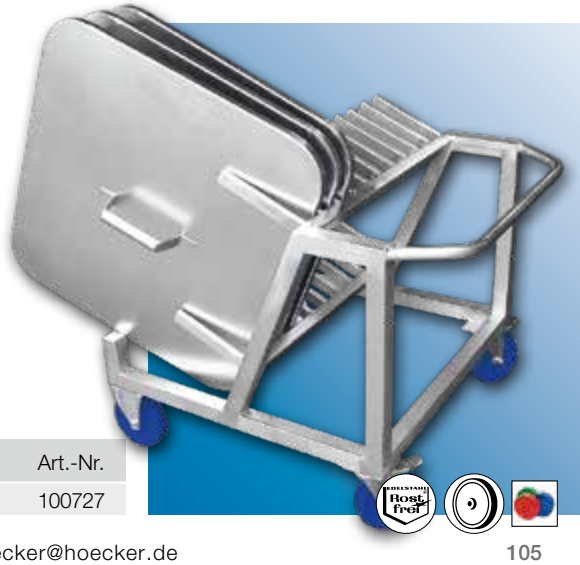

Wannenwagen 150 Liter

Wannentiefe ca. 275 mm, Wulstrand umlaufend dicht verschweißt,
Boden mit 3 mm Verstärkungsplatte, 2 Bock- und 2 feststellbare Lenkrollen.
A: ohne Schraubverschluss · **B:** mit Schraubverschluss

Trough trolley 150 litres
Trough depth approx. 275 mm, continuous fully welded beaded edge,
bottom with 3 mm reinforcement plate, 2 block and 2 steering rollers.
A: without drain screw cap · **B:** with drain screw cap

Carro bañera 150 litros
Profundidad de la bañera aprox. 275 mm, reborde fijamente soldado,
fondo con chapa reforzada de 3 mm, 2 ruedas fijas y 2 ruedas directrices.
A: sin cierre atornillado · **B:** con cierre atornillado

		X x Z x Y			Art.-Nr.
A	150 l	1130 x 670 x 840 mm	Ø 150 mm	~56,0 kg	100055
B	150 l	1130 x 670 x 840 mm	Ø 150 mm	~57,0 kg	100056

Wannenwagen 450 Liter

Wannentiefe ca. 680 mm, Wulstrand umlaufend dicht verschweißt,
Boden mit 3 mm Verstärkungsplatte, 4 Bockrollen mit Kippmoment.
A: ohne Schraubverschluss · **B:** mit Schraubverschluss

Trough trolley 450 litres
Trough depth approx. 680 mm, continuous fully welded beaded edge,
bottom with 3 mm reinforcement plate, 4 block rollers with tilting moment.
A: without drain screw cap · **B:** with drain screw cap

Carro bañera 450 litros
Profundidad de la bañera aprox. 680 mm. Reborde fijamente soldado,
fondo con chapa reforzada de 3 mm, 4 ruedas fijas con movimiento reversible.
A: sin cierre atornillado · **B:** con cierre atornillado

		X x Z x Y			Art.-Nr.
A	450 l	1200 x 730 x 860 mm	Ø 150 mm	~68,0 kg	100049
B	450 l	1200 x 730 x 860 mm	Ø 150 mm	~69,0 kg	100053

Deckel für Wannenwagen

mit 2 Handgriffen.
A: für 150-Liter-Wagen · **B:** für 450-Liter-Wagen

Lid for trough trolley
with 2 handles.
A: for 150 litre trolley · **B:** for 450 litre trolley

Tapa para carros bañera
con dos mangos.
A: para carros de 150 litros · **B:** para carros de 450 litros

Lieferung ohne Wagen · Delivery without tub · Entrega sin carrito

	X x Z x Y		Art.-Nr.
A	1040 x 690 x 20 mm	~12,6 kg	100057
B	1210 x 750 x 20 mm	~15,9 kg	100054

+49 54 07 890 0 · +49 54 07 890 100

Stapel-Behälter

Wulstrand umlaufend dicht verschweißt,
Auslauf mit Schraubverschluss.

Containers, stackable
continuous fully welded beaded edge,
outlet with screw cap.

Recipiente para apilar
Reborde fijamente soldado,
desagüe con cierre atornillado.

Andere Ausführungen auf Anfrage · Further designs on request · Otras versiones previa petición

		X x Z x Y		Art.-Nr.
A	450 l	1160 x 760 x 800 mm	~60,0 kg	100103
B	820 l	1260 x 1030 x 880 mm	~80,0 kg	100104

Mengmulde

Wulstrand umlaufend dicht verschweißt, mit geraden Kopfenden und Schraubverschluss, 2 Bock- und 2 Lenkrollen, (1 x mit Stopp), Räder aus Polypropylen.
Wannentiefe **A:** 305 mm · **B:** 350 mm

Mixing bowl
continuous fully welded edge, with straight top ends and screw cap, 2 block and 2 steering rollers (1 with stopper), polypropylene wheels.
Bowl depth **A:** 305 mm · **B:** 350 mm

Artesa de amasár
borde completamente soldado continuo, con cabecena recta y tornillo de cierre, 2 ruedas en bloque y 2 ruedas directrices (una con freno), ruedas de polipropileno.
Profundidad del barreño **A:** 305 mm · **B:** 350 m

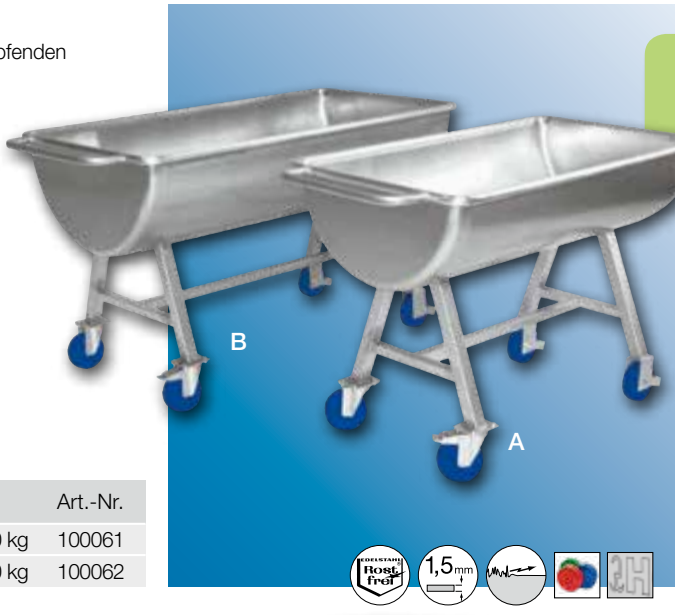

		X x Z x Y			Art.-Nr.
A	150 l	1110 x 650 x 825 mm	Ø 125 mm	~32,0 kg	100061
B	250 l	1480 x 755 x 825 mm	Ø 125 mm	~39,0 kg	100062

Kugelmulde

nahtlos tiefgezogen, mit Schiebegriff und 2 Bockrollen,
Räder aus Polypropylen, Muldentiefe 350 mm, Ø 700 mm.

Round mixing bowl
continuously fully welded edge. With pushing handle and 2 block rollers.
Polypropylene wheels, Bowl depth 350 mm, Ø 700 mm.

Artesa
Sin soldaduras. Asa de empuje y dos ruedas fijas.
Ruedas en polipropileno, Profundidad del barreño 350 mm,
Ø 700 mm.

	X x Z x Y			Art.-Nr.
70 l	765 x 705 x 800 mm	Ø 125 mm	~12,4 kg	100063

Kaldaunenkarre

stabile Ausführung, Wanne aus 2 mm Blech,
Vollgummiräder auf Kunststofffelge mit Gleitlager.

Tripe trolley
stable construction, body made from 2 mm plate,
solid rubber wheels on plastic rims with sliding bearings.

Carro bañera
diseño robusto, bañera en chapa de 2 mm,
ruedas de goma maciza en llanta de plástico con cojinetes de deslizamiento.

	X x Z x Y			Art.-Nr.
150 l	1800 x 860 x 825 mm	Ø 400 mm	~55 kg	100058

Entsorgungsbehälter

mit Hubbeschlägen und verstärkter Bodenplatte.
Wulstrand umlaufend dicht verschweißt.
A: 450 Liter, 4 Bockrollen mit Kippmoment
B: Deckel
C: 875 Liter, 2 Bock- und 2 feststellbare Lenkrollen
D: Deckel

Waste removal container
with lifting fittings and reinforced bottom plate.
Continuous fully welded beaded edge.
A: 450 litre, 4 block rollers with tilting moment
B: Lid
C: 875 litres and 2 block and 2 lockable steering rollers
D: Lid

Contenedor de deshechos
con equipamientos de elevación y placa inferior reforzada.
Reborde fijamente soldado.
A: 450 litrs, 4 ruedas fijas con movimiento reversible
B: Tapa
C: 875 litros y 2 ruedas fijas y 2 giratorias
D: Tapa

		X x Z x Y			Art.-Nr.
A	450 l	1120 x 720 x 875 mm	Ø 150 mm	~90 kg	100052
B		1210 x 750 x 20 mm		~16 kg	100054
C	875 l	1225 x 800 x 1275 mm	Ø 200 mm	~132 kg	100050
D		1240 x 815 x 20 mm		~17 kg	100051

✆ +49 54 07 890 0 · 🖷 +49 54 07 890 100

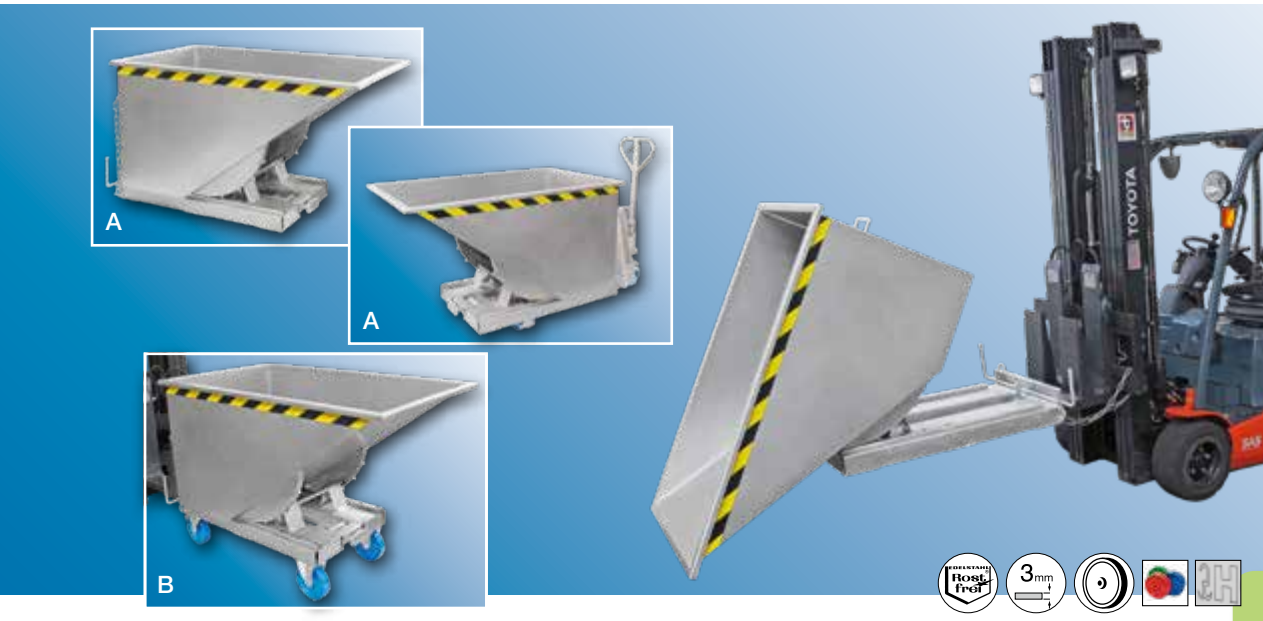

Kippmulde

Selbstkipper mit automatischer Entriegelung, geräuscharme und staplerschonende Entleerung durch Abrollmechanismus, automatisches Zurückkippen nach der Entleerung.

Ausführung mit Abrutschsicherung, Kippsicherung und Sicherheitsmarkierung gemäß Arbeitsstättenrichtlinie ASR A1.3

A: Standversion
B: Mobilversion

Tipping trough

self-tipping truck with automatic unlocking, low-noise and gentle-lift emptying thanks to a roll-off mechanism, automatic tilting-back after emptying.

Model with anti-slide-off safeguard, tilting safeguard and safety markings according to workplace guidelines ASR A1.3

A: Stationary model
B: Mobile model

Volquete

camión volcador con desbloqueo automático, baja emisión sonora y elevamiento suave gracias al mecanismo de cargamento rodado y al retroceso automático después del vaciado.

Modelo con protección antideslizante, protección de inclinación y marcas de seguridad según las normas del lugar de trabajo ASR A1.3

A: Modelo inmóvil
B: Modelo móvil

		X x Z x Y				Art.-Nr.
A	540 l	1600 x 865 x 870 mm		1000 kg	~145 kg	100059
B	540 l	1600 x 865 x 1120 mm	Ø 200 mm	1000 kg	~152 kg	100060

Sonderanfertigungen · Custom-made products · Fabricación especial

Stapelwagen/Einkaufswagen

mit Schiebegriff und Wannenklappe, ineinander schiebbar.
4 Lenkrollen, Räder aus abriebfestem Vollgummi.

Stackable/shopping trolley
with pushing handle and trough flap, can be pushed together,
4 steering wheels, abrasion-resistant solid rubber wheels.

Apilable/Carro de compras
Con asa de empuje y solapa interior, se puede empujar,
4 ruedas de dirección, ruedas de caucho macizo resistente a la abrasión.

X x Z x Y			Art.-Nr.
1030 x 620 x 1020 mm	Ø 100 mm	~28 kg	100023

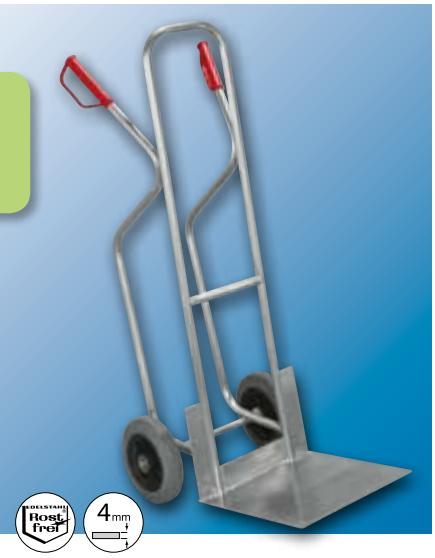

Transportkarre

stabile Ausführung, Aufnahme aus 4 mm Blech,
Vollgummiräder mit Edelstahlkugellager.
Mit Kufen, Schaufelgröße 405 x 420 mm.

Transport trolley
solid construction, 4 mm plate receptacle,
solid rubber wheels with stainless steel bearings.
With runners, bucket size 405 x 420 mm.

Carretilla
diseño robusto, piso de chapa 4 mm,
ruedas mazisas de goma con rodamientos en acero inoxidable.
Con patinete, base de apoyo 405 x 420 mm.

X x Z x Y				Art.-Nr.
700 x 530 x 1320 mm	Ø 250 mm	250 kg	~21 kg	100075

Fasskarre

für 200-Liter-Fässer, 2 Vollgummiräder, mit Kugellager.

Wheelbarrow for barrels
for 200 litre barrels, 2 wheels of solid rubber, with ball bearings.

Carretilla para barriles
para barriles de 200 litros, 2 ruedas de goma sólida, con cojinetes de bola.

Lieferung ohne Fass · Delivery without barrel · Entrega sin barril

X x Z x Y				Art.-Nr.
605 x 650 x 1440 mm	Ø 250 mm	250 kg	~19 kg	100076

+49 54 07 890 0 · +49 54 07 890 100

Gestell für Euro Kisten

zum Rücken schonenden Abstellen befüllter Euro-Kisten.

Rack for Euro-crates
for back-protecting putting down of filled Euro-crates.

Soporte para Euro-cajas
para proteger la espalda al bajar Euro-cajas llenas.

Lieferung ohne Kisten · Delivery without crate · Entrega sin caja

X x Z x Y		Art.-Nr.
620 x 420 x 700 mm	~11 kg	100811

Bodenrahmen für Euro Kisten

zur hygienisch korrekten Aufbewahrung leerer Euro Kisten.

Floor frame for Euro-crates
for the hygenically correct storage of empty Euro-crates.

Bastidor de suelo para Euro-cajas
para el almacenamiento higiénicamente correcto de Euro-cajas vacías.

Lieferung ohne Kisten · Delivery without crate · Entrega sin caja

X x Z x Y		Art.-Nr.
620 x 420 x 140 mm	~4 kg	100105

Trocknungspalette für Euro-Kisten

zur Trocknung von Euro-Kisten nach der Reinigung.

Drying pallet for Euro-crates
For the drying of Euro-crates after cleaning.

Pallet de secado para Euro-cajas
Para el secado de Euro-cajas luego de la limpieza.

Lieferung ohne Kisten · Delivery without crate · Entrega sin caja

X x Z x Y		Art.-Nr.
1200 x 800 x 195 mm	~23 kg	100094

Alle Rollis auf Wunsch mit farbigen Rädern oder mit abriebfesten Vollgummirädern erhältlich.
Sonderanfertigungen möglich!

On request all dollies can be supplied with coloured or wear-resistant wheels of solid rubber.
Custom-manufacture possible!

Todas las carretillas disponibles con las ruedas de colores o con ruedas de goma maciza resistente a la abrasión.
Fabricación especial disponible!

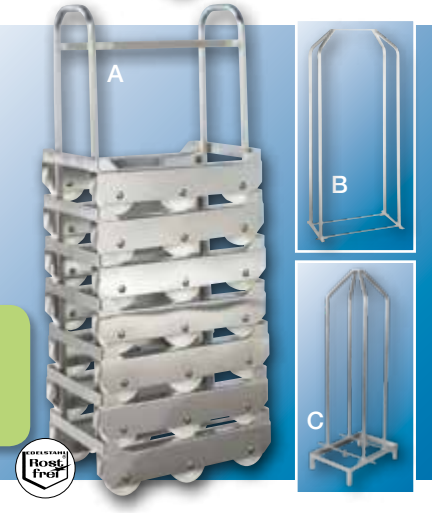

Rolli-Stapelgestell für bis zu 10 Rollis, mit Arretierung.

A: für 100083 · **B:** für 100080
C: für 100089, 100090

Stacking rack for up to 10 dollies, with lock.
A: for 100083 · **B:** für 100080
C: for 100089, 100090

Bastidor para apilar hasta 10 carretillas, con sujeción.
A: para 100083 · **B:** para 100080
C: para 100089, 100090

Lieferung ohne Rollis · Delivery without dolly · Entrega sin carretilla

	X x Z x Y		Art.-Nr.
A	605 x 400 x 1405 mm	~9,8 kg	100091
B	600 x 400 x 1405 mm	~9,8 kg	100081
C	600 x 400 x 1400 mm	~8,8 kg	100092

500 kg

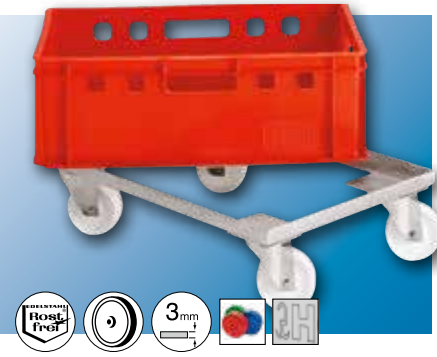

Rolli

verstärkte Ausführung, mit 4 Lenkrollen aus Polyamid, Gestell als Winkelrahmen.

Dolly reinforced model, with 4 steering rollers made from polyamide, chassis consists of an angular frame.

Carretilla sencilla modelo reforzado, con 4 ruedas giratorias en poliamida, el chasis consiste en un marco angular.

Lieferung ohne Kiste · Delivery without crate · Entrega sin caja

	X x Z x Y				Art.-Nr.
	610 x 415 x 160 mm	Ø 100 mm	500 kg	~6,2 kg	100088

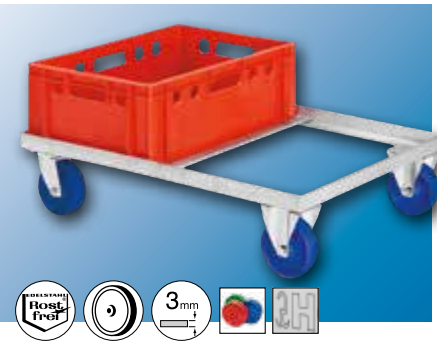

Doppel-Rolli

verstärkte Ausführung, mit 2 Lenk- und 2 Bockrollen aus Polyamid, Gestell als Winkelrahmen.

Double dolly reinforced model, with 2 steering and 2 block rollers made from polyamide, chassis consists of an angular frame.

Carretilla doble modelo reforzado, con 2 ruedas giratorias y 2 ruedas fijas en poliamida, el chasis consiste en un marco angular.

Lieferung ohne Kiste · Delivery without crate · Entrega sin caja

	X x Z x Y				Art.-Nr.
	820 x 610 x 190 mm	Ø 125 mm	500 kg	~11,0 kg	100086

+49 54 07 890 0 · +49 54 07 890 100

350 kg

Rolli

mit 6 Bockrollen aus Polypropylen, stapelbar,
Quertraversen aus Quadratrohr 25 x 25 x 1,5 mm.

Dolly with 6 wheels made from polypropylene, stackable,
cross bars made from square tube 25 x 25 x 1,5 mm.

Carretilla sencilla con 6 ruedas fijas en polipropileno, apilables,
Traversas en tubo cuadrado 25 x 25 x 1,5 mm.

	X x Z x Y				Art.-Nr.
	667 x 415 x 142 mm	Ø 125 mm	350 kg	~6,0 kg	100083

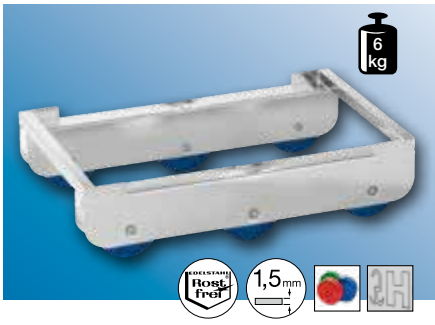

Doppelrolli

mit 6 Bockrollen aus Polypropylen, stapelbar,
Quertraverse aus Quadratrohr 25 x 25 x 1,5 mm.

Double dolly with 6 wheels made from polypropylene, stackable,
cross bars made from square tube 25 x 25 x 1,5 mm.

Carretilla doble con 6 ruedas fijas en polipropileno, apilables,
Traversas en tubo cuadrado 25 x 25 x 1,5 mm.

Lieferung ohne Kisten · Delivery without crate · Entrega sin caja

	X x Z x Y				Art.-Nr.
	860 x 615 x 142 mm	Ø 125 mm	350 kg	~11,0 kg	100085

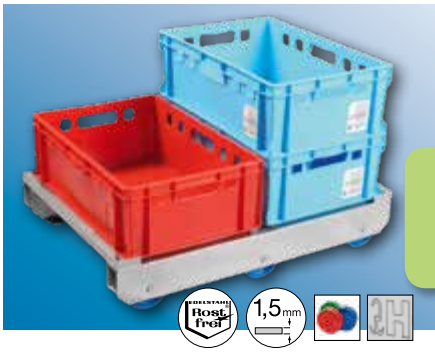

200 kg

Rolli

mit 6 Bockrollen aus Polypropylen, stapelbar.

Dolly
with 6 wheels made from polypropylene, stackable.

Carretilla sencilla
con 6 ruedas fijas en polipropileno, apilables.

	X x Z x Y				Art.-Nr.
	615 x 410 x 140 mm	Ø 125 mm	200 kg	~5,0 kg	100080

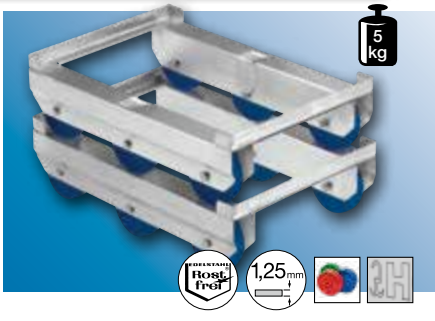

Rolli

Rahmenprofil ohne Schweißnähte, 4 Lenkrollen aus Vollgummi.
A: Radgehäuse verzinkt · **B:** Radgehäuse Edelstahl

Dolly Moulding without weld seams, 4 solid rubber steering rollers.
A: galvanised wheel casing · **B:** stainless steel wheel casing

Carretilla sencilla Moldura sin costura de soldadura, 4 ruedas giratorias de goma solida. **A:** carcasa de rueda galvanizada · **B:** carcasa de rueda de acero inoxidable

Lieferung ohne Kisten · Delivery without crate · Entrega sin caja

	X x Z x Y				Art.-Nr.
A	640 x 414 x 150 mm	Ø 100 mm	200 kg	~5,5 kg	100089
B	640 x 414 x 150 mm	Ø 100 mm	200 kg	~5,5 kg	100090

Präsentationswagen

Obere und mittlere Etage verstellbar bis zu 30° Neigung,
2 Bock- und 2 feststellbare Lenkrollen.

Trolley for goods presentation
Top and middle level can be inclined up to 30°,
2 steering and 2 block rollers, steering rollers with stopper.

Carrito para presentación de productos
Los niveles medio y superior pueden inclinarse hasta 30º,
2 ruedas directrices y 2 ruedas fijas,
ruedas directrices, de estos 2 con fijación.

Lieferung ohne Kisten · Delivery without crate · Entrega sin caja

	X x Z x Y			Art.-Nr.
	900 x 650 x 1190 mm	Ø 150 mm	~51 kg	100074

Regalwagen für 8 E-Kisten

2 Bock- und 2 feststellbare Lenkrollen.

Shelf trolley for 8 EURO boxes
with 2 steering and 2 block rollers.

Carrito estantería para 8 E-cajas
Con 2 ruedas directrices y 2 ruedas fijas.

Lieferung ohne Kisten · Delivery without crate · Entrega sin caja

	X x Z x Y			Art.-Nr.
	920 x 620 x 1650 mm	Ø 150 mm	~44 kg	100068

Servierwagen

in schwerer Industrieausführung. 4 Rammschutzecken und 4 Lenkrollen,
2 Stück mit Feststeller, Räder aus abriebfestem Vollgummi.
A: 2 Etagen · **B:** 3 Etagen

Trolley for goods presentation
Heavy duty industrial model. 4 rubber ram protectors,
4 steering rollers, 2 with stoppers, wheels of wear-resistant solid rubber.
A: 2 levels · **B:** 3 levels

Carrito para servir
En acabado para la industria pesada. 4 esquinas protegidas y
4 ruedas de dirección, de estos 2 con fijación,
ruedas de goma maciza anti-abrasión.
A: 2 pisos · **B:** 3 pisos

	X x Z x Y			Art.-Nr.
A	800 (840) x 600 (640) x 900 mm	Ø 125 mm	~32 kg	100072
B	800 (840) x 600 (640) x 900 mm	Ø 125 mm	~40 kg	100073

+49 54 07 890 0 · +49 54 07 890 100

Plattformwagen

Stellfläche mit 4 Ablaufbohrungen, 2 Bock- und 2 feststellbare Lenkrollen.

A: universell einsetzbar, umlaufend 10 mm Wulstrand, Stellfläche 1000 x 700 mm
B: für Euro-Kästen, 4 Stellplätze mit Rutschsicherung, umlaufend 10 mm Wulstrand, Stellfläche 1244 x 844 mm

Platform truck
surface made with 4 drainage holes, 2 block and 2 steering wheels with stopper.
A: All-purpose, with 10 mm circular beading, surface 1000 x 700 mm
B: for Euro trays, 4 slip-proof storing positions, circular 10 mm beading, surface 1244 x 844 mm

Carro plataforma
base de apoyo en chapa con 4 agujeros de drenajen, 2 ruedas fijas y 2 direccionalesde con fijación.
A: uso universal borde de 10 mm. Superficie de apoyo 1000 x 700 mm.
B: para euro-cajas, 4 espacios con protección antideslizante, borde de 10 mm y base de apoyo 1244 x 844 mm

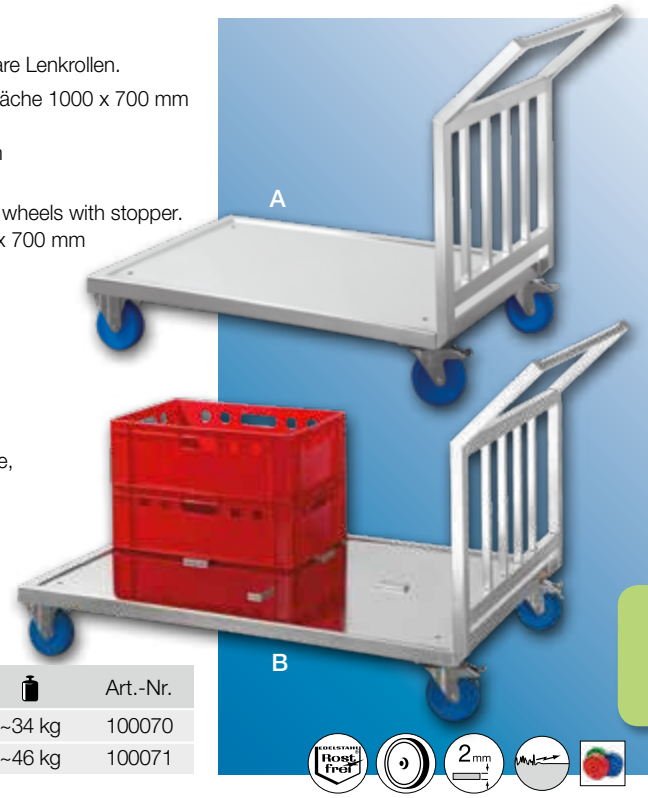

Lieferung ohne Kisten · Delivery without crate · Entrega sin caja

	X x Z x Y	Ø		Art.-Nr.
A	1221 x 700 x 200/900 mm	Ø 125 mm	~34 kg	100070
B	1465 x 844 x 200/900 mm	Ø 125 mm	~46 kg	100071

Hubmaster Scheren-Hubtischwagen

Stabile Schweißkonstruktion mit 2 Bock- und 2 feststellbaren Lenkrollen, Pumpe komplett aus Edelstahl. Plattform 810 x 600 mm, passend für 2 Euro-Kisten, per Fußpedal stufenlos höhenverstellbar von 300-820 mm.

Hubmaster scissor-type lifting table trolley
Stable construction with 2 block and 2 steering wheels with stopper, pump entirely made of stainless steel. Platform 810 x 600 mm, suitable for 2 Euro-crates, continuously adjustable by foot pedal from 300-820 mm.

Carro con mesa elevadora tipo tijera Hubmaster
Construcción estable con 2 ruedas fijas y 2 de dirección con fijación, bomba hecha enteramente de acero inoxidable. Plataforma de 810 x 600 mm, adecuada para 2 Euro-cajas, ajustable a pedal a pie de 300 a 820 mm.

Lieferung ohne Kisten · Delivery without crate · Entrega sin caja

X x Z x Y	Ø			Art.-Nr.
1100 x 610 x 1050 mm	Ø 125 mm	180 kg	~60 kg	100135

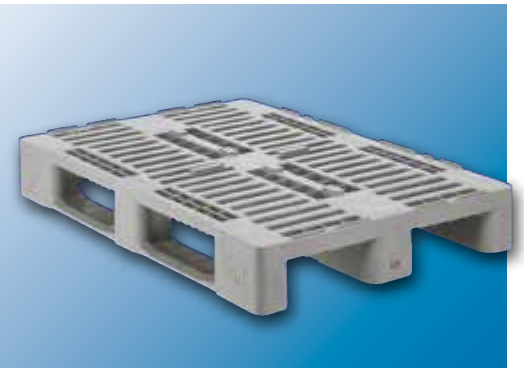

Euro-H1-Palette

nach DIN 15141, aus Kunststoff. Tragkräfte: dynamisch: 1250 kg, statisch: 5000 kg, im Hochregal: 1000 kg.

Euro-H1 pallet
according to DIN 15141, plastic. Carrying load: dynamic: 1250 kg, static 5000 kg, in a high rack: 1000 kg.

Euro palé H1
según normativa DIN 15141, de plástico. Capacidad de carga: dinámico 1250 kg, Estático: 5000 kg. En estante alto: 1000 kg.

Y Z X X x Z x Y		Art.-Nr.
1200 x 800 x 160 mm	~18 kg	100098

Kunststoff-Box 550 Liter

Seitenwände und Boden geschlossen, Innenabmessungen 1130 x 725 x 690 mm, Ausführungen mit 2 Kufen, Farbe grau. Tragkraft je Box = 500 kg, Tragkraft im Stapel = 2500 kg.

Plastic box 550 litres
Sides and bottom closed, inside dimensions 1130 x 725 x 690 mm, model with 2 skids, colour grey. Carrying load per box = 500 kg, Carrying load stacked = 2500 kg.

Caja de plástico de 550 litros
Laterales y suelo cerrado, dimensiones interiores 1130 x 725 x 690 mm, modelo con 2 patines, color gris. Capacidad de carga de cada caja = 500 kg. Capacidad de carga en el depósito = 2500 kg.

Y Z X X x Z x Y		Art.-Nr.
1200 x 800 x 850 mm	~27 kg	100097

Optionen · Options · Opciones

+49 54 07 890 0 · +49 54 07 890 100

Gitter-Box

Allseitig fest verschweißt.

Iron-barred box
Solidly welded all around.

Estandar-Box
Soldadas en todos lados.

X x Z x Y			Art.-Nr.
1200 x 800 x 850 mm	650 kg	~50 kg	100099
1200 x 1000 x 850 mm	650 kg	~62 kg	100102

Gitter-Box „L“

Ein Längsgitter abnehmbar.

Iron-barred box “L”
1 long side removable.

Estandar-Box en “L”
un lateral extraíble longitudinal.

X x Z x Y			Art.-Nr.
1200 x 800 x 850 mm	650 kg	~50 kg	100095
1200 x 1000 x 850 mm	650 kg	~62 kg	100100

Gitter-Box „KL“

Ein Längsgitter zur Hälfte abklappbar.

Pallet cage “KL”
1 long side foldable halfway down.

Estandar-Box en “KL”
un lateral extraíble por la mitad.

X x Z x Y			Art.-Nr.
1200 x 800 x 850 mm	650 kg	~55 kg	100096
1200 x 1000 x 850 mm	650 kg	~59 kg	100101

Hebe-Kippvorrichtung Typ L 25

für Norm-Beschickungswagen

Robuste und leistungsstarke Hebe-Kippvorrichtung für die dosierte oder komplette Entleerung von Feststoffen aus 200-/300-Liter-Beschickungswagen. Die Aufnahme der Beschickungswagen erfolgt je nach Erfordernis links- (L) oder rechtsseitig (R).

Die Hebe-Kippvorrichtung wird über Tastschalter gesteuert. Die Aufwärtsbewegung der Hubgabel erfolgt in Selbsthaltung, die Abwärtsbewegung über „Totmannschaltung". Kettenantrieb mit Kettenbruchsicherung ist serienmäßig.

Bei Kettenbruch wird der Beschickungswagen durch eine Fallbremse in seiner Position gehalten. Ein Sicherheitsbeschlag verriegelt den Behälter während der Arbeitsvorgänge automatisch. Dadurch wird ein Höchstmaß an Arbeitssicherheit erreicht.

Hubgeschwindigkeit 5 m/min.

Type L 25 Lift-Tipping Device

for standard EURO tubs

A strong and powerful lift-tipping device for partial or complete emptying of 200/300 litre standard EURO tubs. The coupling for the tubs can be mounted according to needs either on the left (L) or the right hand side (R).

The lift-tipping device is operated by a push-button control. The upward movement of the tub fork is effected by a lock, downwards movement by "dead man's control". Chain drive with chain breaking safety device is fitted as standard.

In the event of a chain breaking an overrun brake locks the container in its current position. When the device is being operated the container is automatically secured by a safety fastening. Thus a high standard of working safety is achieved.

Lifting speed 5 m/min.

Modelo L 25. Mecanismo elevador inclinador

para contenedores de alimentación estándar

Un mecanismo elevador-inclinador fuerte y potente para el vaciado parcial o completo de contenedores de comida estándar de 200 y 300 litros. El enganche de los carros de alimentación puede montarse a mano izquierda (L) o a mano derecha (R).

El mecanismo de elevación-inclinación se acciona mediante un control de pulsador. El movimiento hacia arriba de la caretilla elevadora se realiza de propia voluntad, el movimiento hacia abajo mediante el dispositivo „hombre muerto". Transmisión de cadena con mecanismo de protección de rotura de cadena viene de serie.

En caso de fallo de cadena un freno de emergencia bloquea el carro en su posición. Cuando el mecanismo está siendo utilizado, el contenedor es automáticamente asegurado mediante un cierre de seguridad. Así se alcanza un alto nivel de seguridad en el trabajo.

Velocidad de elevación 5 m/min.

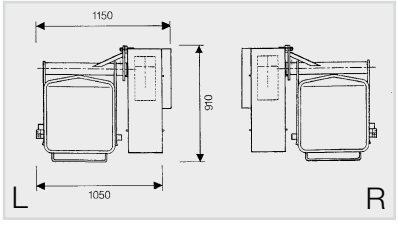

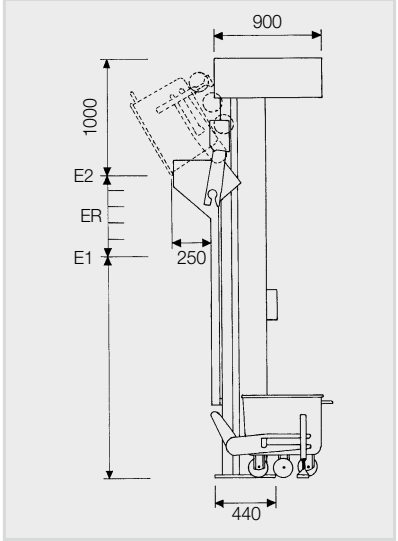

Lieferung ohne Behälter · Delivery without containers · Entrega sin contenedor

E1-E2	ER		L: Art.-Nr.	R: Art.-Nr.
1050-1550 mm	5 x 100 mm	300 kg	100106	100107
1550-2050 mm	5 x 100 mm	300 kg	100108	100109
2050-2550 mm	5 x 100 mm	300 kg	100110	100111
2550-3050 mm	5 x 100 mm	300 kg	100112	100113
3050-3550 mm	5 x 100 mm	300 kg	100114	100115
3550-4050 mm	5 x 100 mm	300 kg	100116	100117
4050-4550 mm	5 x 100 mm	300 kg	100118	100119
4550-5050 mm	5 x 100 mm	300 kg	100120	100121

Andere Ausführungen auf Anfrage · Further designs on request · Otras versiones previa petición

+49 54 07 890 0 · +49 54 07 890 100

Typ L 25

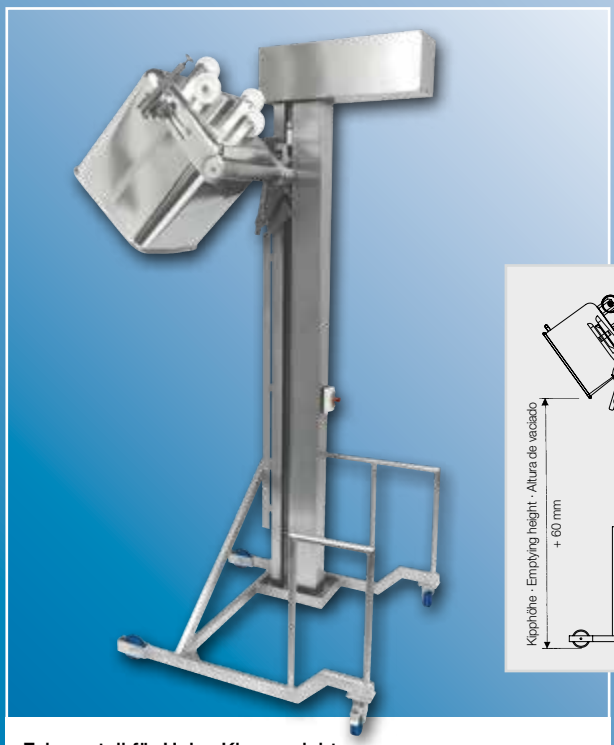

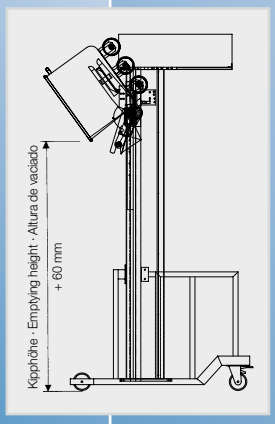

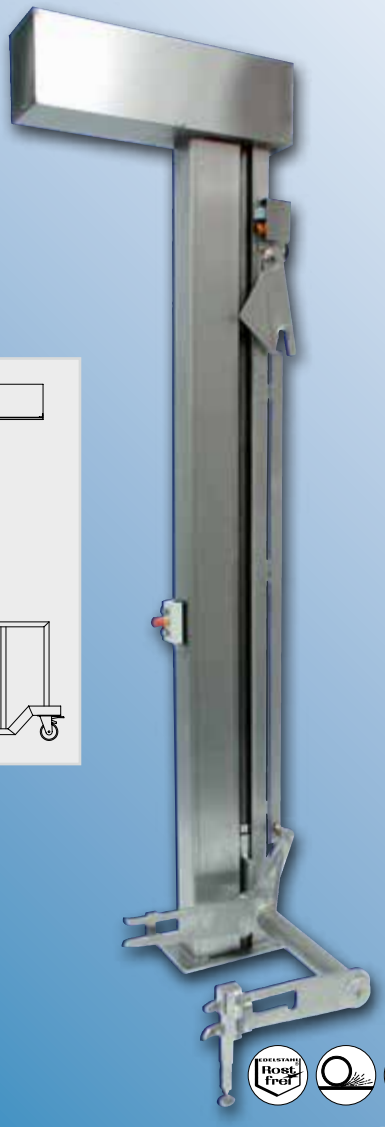

Fahrgestell für Hebe-Kippvorrichtung

Ideal um die L 25 an verschiedenen Orten einzusetzen.
Verfügbar bis zu einer effektiven Kipphöhe von 2350 mm.

Carrier for Lift-Stacking Device

Ideal for the use of L 25 in different areas.
Available up to an effective tipping height of 2350 mm.

Transporte para aparatos de elevación

Ideal para el uso del L 25 en diferentes áreas. Disponible hasta una altura de basculación efectiva de 2350 mm.

Sonderanfertigungen · Custom-made products · Fabricación especial

Kippvorrichtung SL 25

für Norm-Beschickungswagen

Robuste und leistungsstarke Kippvorrichtung für die dosierte oder komplette Entleerung von Feststoffen aus 200/300-Liter-Beschickungswagen.

In der Grundausführung wird auf einer Höhe von 1.300 mm abgekippt. Diese Abwurfhöhe kann durch austauschbare Schütten auf 1.100 mm (D) bzw. 1.200 mm (E) reduziert werden.

Die Bedienung erfolgt über Tastschalter mit den Funktionen „Heben/Senken“. Bei nicht betätigen des Tasters wird der Arbeitsvorgang gemäß Unfallverhütungsvorschrift (Totmann-Schaltung) unterbrochen. Der Beschickungswagen verbleibt in der eingenommenen Position.

Varianten:
A: Standmodell mit höhenverstellbaren Füßen
B: mit Fahrgestell
C: mit Fahrgestell und Akkubetrieb

Tipping device SL 25

for Euro tubs according to DIN 9797

A robust and high-performance tipping device for the measured or complete emptying of solids from 200 and 300 litre Euro tubs.

The standard model tips from a height of 1.300 mm. This tipping height can be reduced with exchangeable chutes to 1.100 mm (D) ir 1.200 mm (E).

Operation is by a push-button switch with the functions LIft/Lower. If the switch is not activated the work process is halted in line with accident-prevention protocol (deadman control). The Euro tub remains in its occupied position.

Models:
A: Fixed model with height adjustable feet
B: with wheels
C: with wheels and rechargeable battery pack

Dispositivo de volcado SL 25

para carros cutter conforme DIN 9797

Dispositivo de volcado resistente y de rendimiento alto para el volcado completo o medido de sólidos de carros cutres de 200 y 300 litros.

El modelo estándar vuelca desde una altura de 1.300 mm. La altura del volcado puede ser reducida por conductos intercambiables de 1.100 mm (D) o 1.200 mm (E).

La operación se lleva a cabo mediante un botón con la función de Elevar/ Bajar. Si el botón no se activa, el proceso de trabajo es interrumpido por el protocolo de accidente-prevención (dispositivo de “hombre muerto”). El carro cutre se mantendrá en la posición anterior.

Modelos:
A: Modelo fijo con pie de altura regulable
B: con transportín
C: con transportín con batería recargable

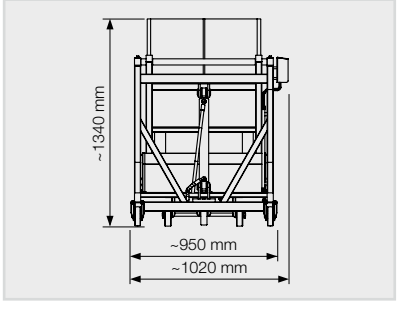

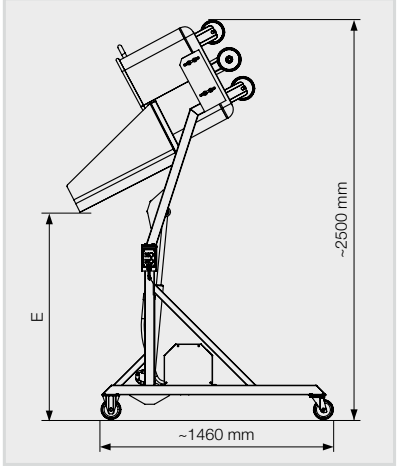

Lieferung ohne Behälter · Delivery without containers · Entrega sin contenedor

	E				Art.-Nr.
A	1300 mm	Ø 125 mm	300 kg	~130 kg	100132
B	1300 mm	Ø 125 mm	300 kg	~130 kg	100130
C	1300 mm	Ø 125 mm	300 kg	~160 kg	100131
D	1100 mm				100128
E	1200 mm				100129

Andere Ausführungen auf Anfrage · Further designs on request · Otras versiones previa petición

✆ +49 54 07 890 0 · 🖷 +49 54 07 890 100

Typ SL 25

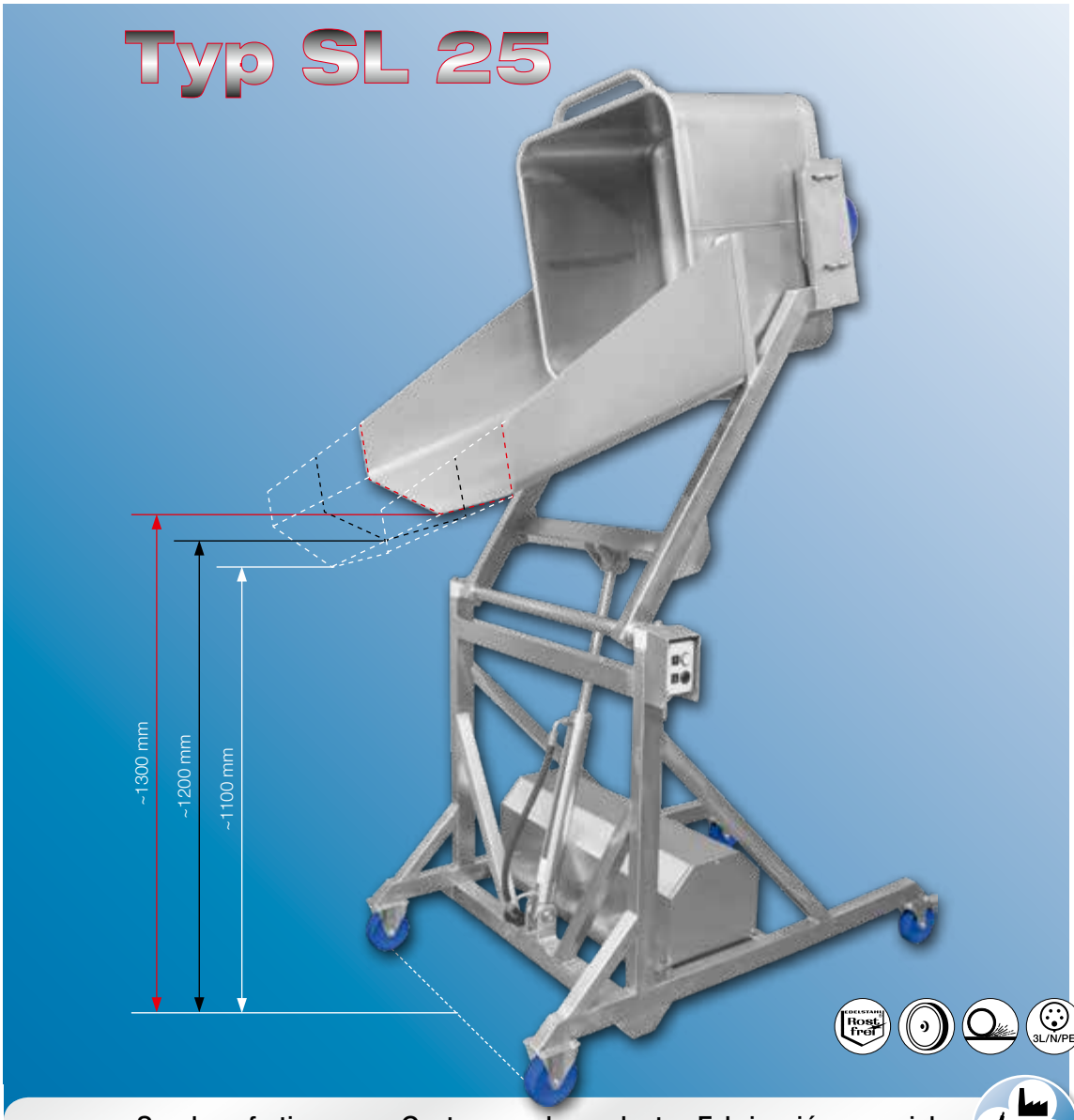

Sonderanfertigungen · Custom-made products · Fabricación especial

Kippvorrichtung Typ SL 100

für Boxen und Behälter

Elektrisch-hydraulische Kippvorrichtung in besonders stabiler Edelstahlschweißkonstruktion für die Entleerung von Feststoffen aus Boxen und Behältern mit den Abmessungen L/B/H: 1200 x 800 x 850 mm, Tragkraft bis zu 1000 kg.

Die Verriegelung der Behälter erfolgt über eine Querstange. An der Stirnseite der Behälteraufnahme befindet sich ein Anfahrschutz zur Vermeidung von Beschädigungen an der Kippvorrichtung sowie an den Wulsträndern, Stapelecken und -füßen der eingefahrenen Behälter.

Die Bedienung erfolgt über Tastschalter mit den Funktionen „Heben/Senken". Nach dem Loslassen wird der Arbeitsvorgang unterbrochen (Totmannschaltung). Der Behälter verbleibt in der eingenommenen Position.

Die Schalter sowie das Pumpenaggregat sind serienmäßig rechtsseitig angeordnet. Über verstellbare Füße mit Anschraubplatten ist eine Justierung und Bodenbefestigung möglich.

Tipping Device Type SL 100

for Boxes and Containers

An electro-hydraulic tipping device constructed with extremely strong welded stainless steel for emptying boxes and containers. A device with the following dimensions: length 1200 mm, width 800 mm, height 850 mm, has a carrying capacity of up to 1000 kg.

Containers of various heights are firmly held in place by means of an adjustable crossbar. A protective bumper on the coupling for the containers prevents damage to the tipping mechanism as well as to the rims, corners and feet of the containers.

The device is operated by a push button control with two functions, "lift/lower". When the control is released the device automatically stops and the container is firmly locked in its present position (deadman control).

On all models the switches and the motor driven pump are mounted on the right hand side. Adjustable stabilisers permit precise adjustments to be made and also enable the device to be anchored to the floor.

Mecanismo inclinador modelo SL 100

para cajas y contenedores

Un mecanismo inclinador electrohidráulico construido con acero inoxidable soldado extremadamente fuerte para el vaciado de cajas y contenedores con las siguientes dimensiones: longitud 1200 mm, anchura 800 mm, altura 850 mm, tiene una capacidad de carga de 1000 kg.

Los contenedores de varias alturas se sujetan firmemente en su lugar mediante una barra ajustable. Un parachoques protector en el acoplamiento de los contenedores previene daños en el mecanismo inclinador, así como en los bordes, esquinas y patas de los contenedores.

El mecanismo se acciona mediante un control de pulsador con 2 funciones „elevar/bajar". Cuando el control se libera, el mecanismo se detiene automáticamente y el contenedor se bloquea firmemente en su posición.

En todos los modelos los interruptores y la bomba del motor se montan al lado derecho. Estabilizadores ajustables permiten que se realicen ajustes precisos y también que el mecanismo pueda ser anclado al suelo.

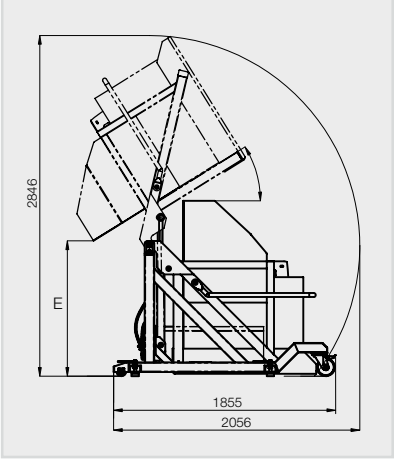

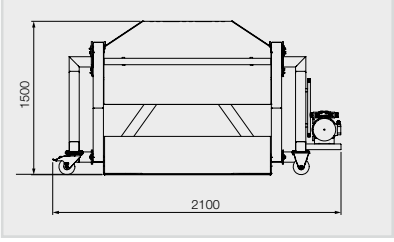

Behälter 📖 107/116
Containers 📖 107/116
Récipients 📖 107/116

Lieferung ohne Behälter · Delivery without containers · Entrega sin contenedor

E				Art.-Nr.
1350 mm	Ø 125 mm	1000 kg	~425 kg	100134

Andere Ausführungen auf Anfrage · Further designs on request · Otras versiones previa petición

✆ +49 54 07 890 0 · 🖷 +49 54 07 890 100

Typ SL 100

Sonderanfertigungen · Custom-made products · Fabricación especial

HÖCKER

Fleisch-Transporthaken, Geräte

Hooks for slaughtering and transport, appliances

Ganchos para despiece y transporte, aparatos

fh.hoecker.de

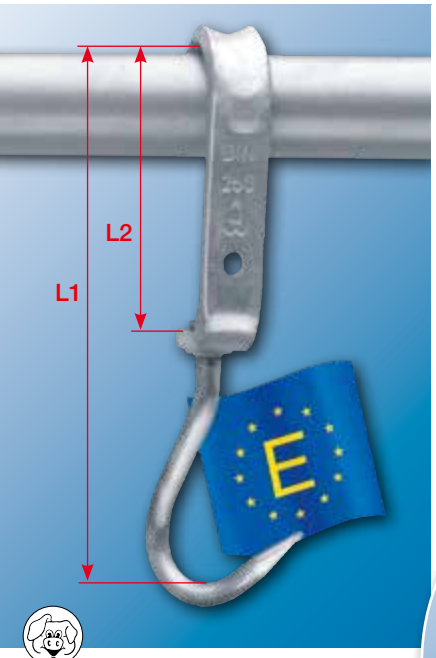

Eurohaken nach DIN 5047

Gleitbügel aus Flachstahl 35 x 12 mm, feuerverzinkt,
Unterhaken aus Edelstahl, Ø 16 mm, mit abrissfestem Stauchkopf.

Standard hook according to DIN 5047
skid made of flat steel 35 x 12 mm, hot galvanized, meat hook made of stainless steel, Ø 16 mm, with break-resistant upsetting head.

Gancho estándar acorde con la normativa DIN 5047
patín hecho de acero liso 35 x 12 mm, galvanizado al fuego, gancho para carne de acero inoxidable, Ø 16 mm, con cabeza resistente a romperse.

L1	L2			Art.-Nr.
307 mm	160 mm	250 kg	~1,35 kg	100353

Mindestmenge 50 Stück · Minimum supply 50 pieces · Cantidad mínima, 50 unidades

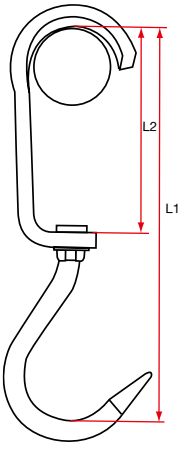

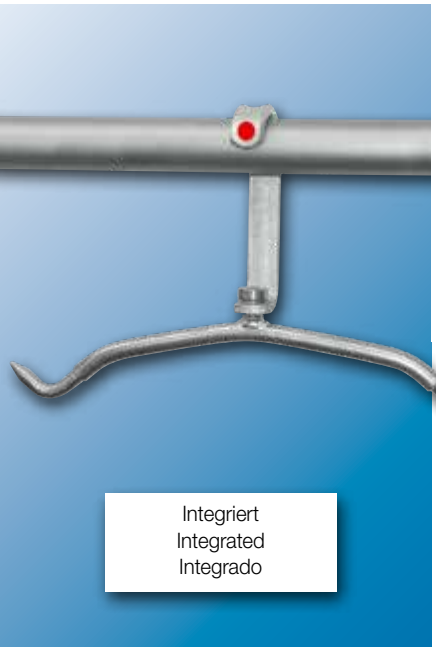

Warenlogistik mittels Transponder

Beim Einsatz in der Fleischindustrie werden die Transponder an den Transportmitteln, z. B. Fleischhaken, dauerhaft befestigt. Transponder besitzen eine unverwechselbare Codierung (Nummer), mit der die Informationen über ein Produkt, seine weitere Verarbeitung oder Zuführung (Lager), per EDV erfasst und gesteuert werden. Auf Wunsch statten wir die Haken mit einem integrierten Transponder aus. Weitere Informationen auf Anfrage.

Goods logistics by means of a transponder
In the meat industry transponders are fixed permanently to the means of transport, for example to meat hooks. Transponders contain a unique code (number) with which the information about a product, its further processing or its supply (storage) can be detected and controlled by computer. On request we can supply hooks with integrated transponders. Further information on request.

Transporte de mercancias por medio de transpondedores
En la industria cárnica, los transpondedores se fijan permanentemente como medio de transporte, por ejemplo los ganchos de carne. Los transpondedores contienen un código único (número) con el cual la información sobre un producto, su posterior procesado o su suministro (almacenamiento) puede ser detectado y controlado por ordenador. A petición, podemos suministrar ganchos con transpondedores integrados. Más información previa petición.

✆ +49 54 07 890 0 · 🖷 +49 54 07 890 100

Gleithaken mit Edelstahlhaken

Gleitbügel aus Flachstahl 35 x 12 mm, feuerverzinkt,
Fleischhaken aus Edelstahl, Ø 16 mm,
mit abrissfestem Stauchkopf und Nebenhaken.

Sliding hooks with stainless steel hooks
Skid made of flat steel 35 x 12 mm, hot galvanized, meat hook made of stainless steel, Ø 16 mm, with break-resistant upsetting head and side hook.

Ganchos deslizantes, varias longitudes
Patín hecho de acero liso, 35 x 12 mm, galvanizado al fuego,
gancho para carne de acero inoxidable, Ø 16 mm,
con cabeza resistente a romperse y gancho lateral.

Auch in Ausführung für 1,5"/48 mm Rohrbahn lieferbar · Also available for 1.5"/48 mm tubular rail
También disponible para tubo de 1,5"/48 mm

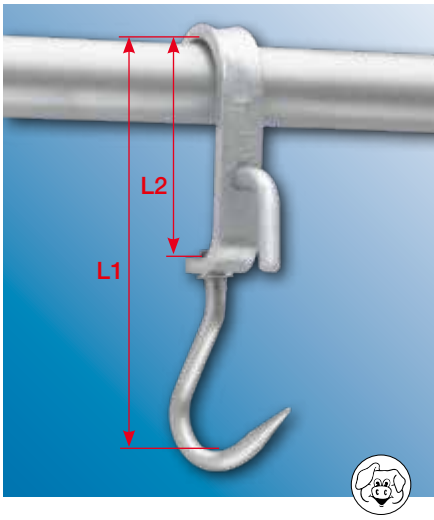

L1	L2			Art.-Nr.
307 mm	160 mm	250 kg	~1,53 kg	100356

Swiss-Gleithaken, neue Form

Gleitbügel aus Flachstahl, 25 x 12 mm, feuerverzinkt,
Fleischhaken aus Edelstahl, Ø 15 mm,
mit abrissfestem Stauchkopf.

Swiss sliding hook, new shape
Skid made of flat steel 25 x 12 mm, hot galvanized,
meat hook made of stainless steel, Ø 15 mm,
with break-resistant upsetting head.

Gancho deslizante Swiss, nueva forma
Patín de acero liso, 25 x 12, galvanizado al fuego,
gancho de carne hecho de acero inoxidable, Ø 15 mm,
con cabeza resistente a romperse.

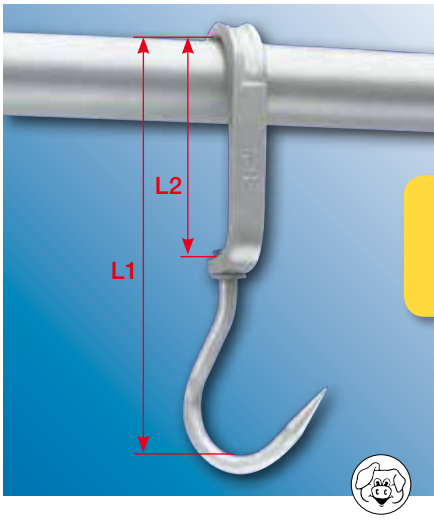

L1	L2			Art.-Nr.
302 mm	155 mm	250 kg	~1,00 kg	100358

Kunststoff-Gleitbügel mit Edelstahlhaken

Bügel aus Polyamid, Unterhaken aus Edelstahl, Ø 16 mm.

Plastic skid with stainless steel hook
Polyamide skid, stainless steel sub-hook, Ø 16 mm.

Percha de plástico con gancho de acero inoxidable
Percha de poliamida, gancho inferior de acero inoxidable, Ø 16 mm.

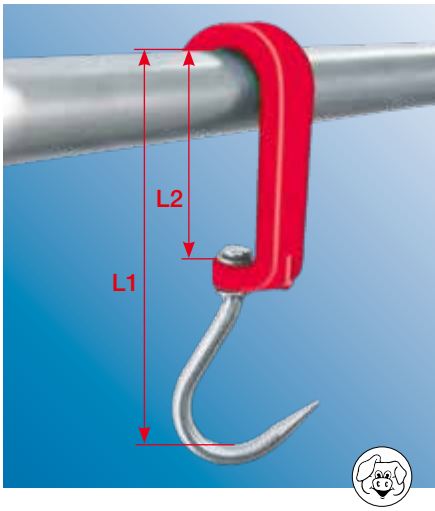

L1	L2			Art.-Nr.
300 mm	160 mm	250 kg	~0,64 kg	100359

Entblutehaken für automatische Entfesselung

Sliding hook for bleeding
for automatic unchaining

Gancho deslizante para desangrado
para encadenado automático

In verschiedenen Ausführungen lieferbar.
Different designs available according to your requests.
Diferentes diseños disponibles.

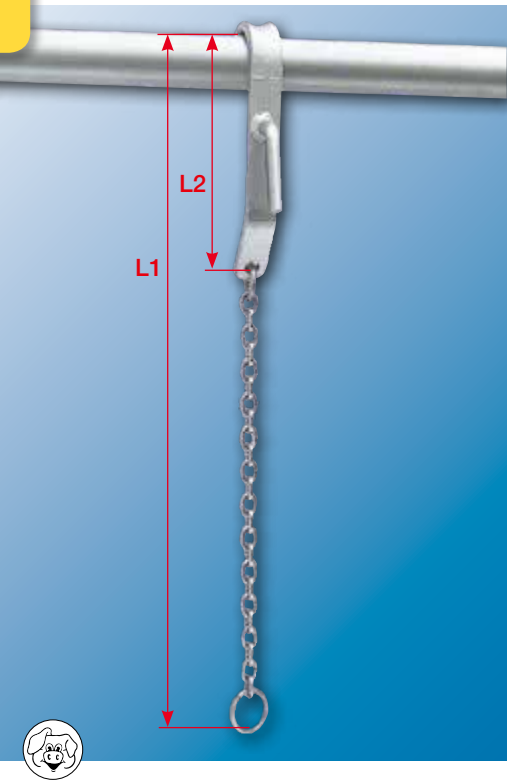

Entblutehaken

Gleitbügel aus Flachstahl 35 x 12 mm, feuerverzinkt, Kette (Ø 6,0 mm) und Schlingöse aus Edelstahl, mit Nebenhaken.

Sliding hook for bleeding
Skid made of flat steel 35 x 12 mm, hot galvanized, 6 mm-chain and ring for looping made of stainless steel, with side hook.

Gancho deslizante para desangrado
Patín deslizante hecho de acero liso 35 x 12 mm, galvanizado al fuego. Cadena de 6 mm y asa para enlazar de acero inoxidable, con gancho lateral.

L1	L2			Art.-Nr.
800 mm	250 mm	250 kg	~1,90 kg	100364

✆ +49 5407 890 0 · 🖷 +49 5407 890 100

Rollbügel aus Aluminium

mit Edelstahlhaken

Laufrolle aus Stahl, galvanisch verzinkt, mit 2 Kugellager, Achse mit Abschmierbohrung und -nippel, Unterhaken aus Edelstahl, Ø 16 mm.

Aluminium rolling frame

with stainless steel hook

with galvanized wheel on 2 ball bearings, shaft with hole and greasing nipple. Stainless steel sub-hook, Ø 16 mm.

Marco rodante de aluminio

con gancho de acero inoxidable

con rueda galvanizada sobre 2 cojinetes de bola, eje con agujero y boquilla lubricante. Gancho inferior hecho de acero inoxidable, Ø 16 mm.

L1	L2			Art.-Nr.
340 mm	200 mm	250 kg	~1,31 kg	100369

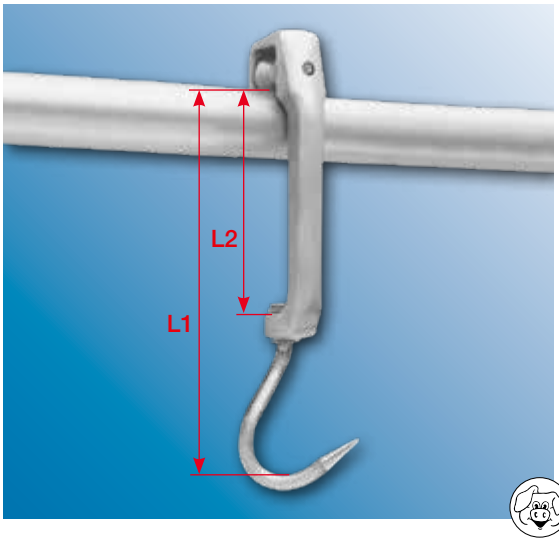

L1	L2			Art.-Nr.
340 mm	195 mm	300 kg	~1,54 kg	100398

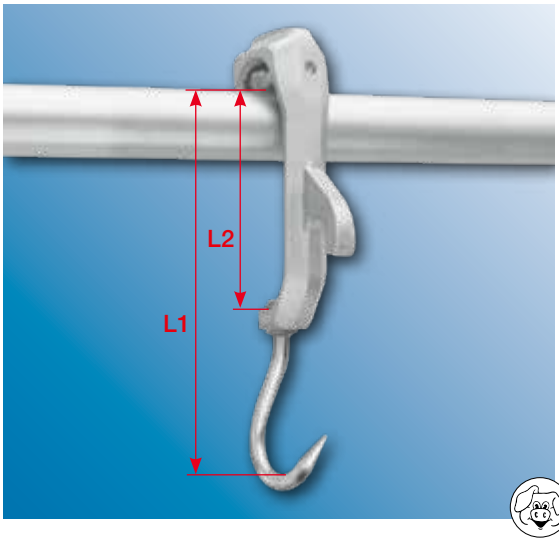

L1	L2			Art.-Nr.
310 mm	170 mm	300 kg	~1,39 kg	100376

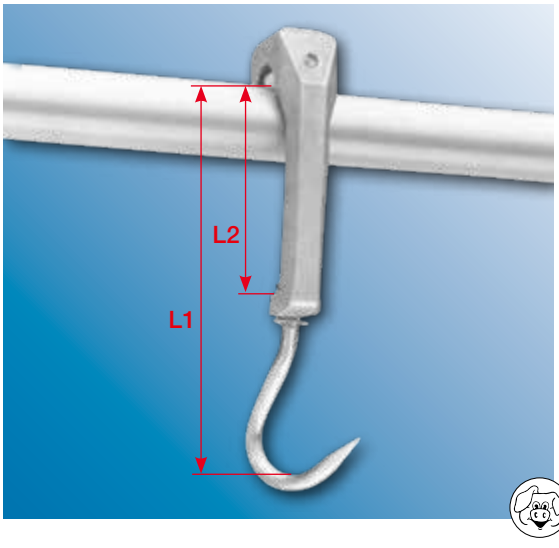

L1	L2			Art.-Nr.
340 mm	195 mm	250 kg	~1,40 kg	100399

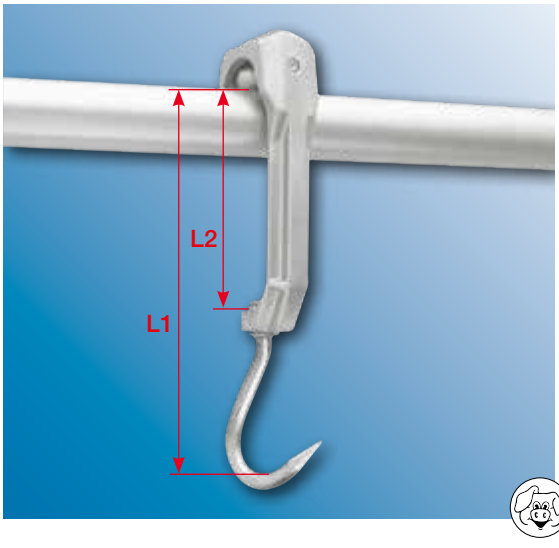

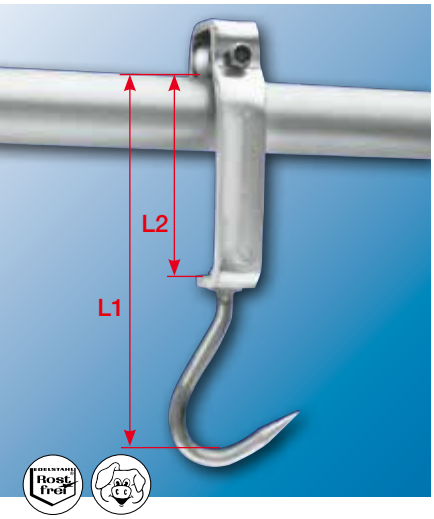

Flachstahl-Rollbügel mit Edelstahlhaken

Rollbügel aus Edelstahl, 40 x 10 mm. Laufrolle aus Stahl, galvanisch verzinkt, mit 2 Kugellagern, Achse mit Abschmierbohrung und -nippel, Unterhaken aus Edelstahl Ø 16 mm.

Flat steel rolling frame with stainless steel hook
Rolling frame made of stainless steel, 40 x 10 mm. Wheel of galvanized steel with 2 ball bearings, shaft with hole and greasing nipple. Stainless steel sub-hook, Ø 16 mm.

Marco rodante de acero liso con gancho de acero inoxidable
Marco rodante de acero inoxidable, 40 x 10 mm. Rueda de acero galvanizado con 2 cojinetes de bola, eje con agujero y boquilla lubricante. Gancho inferior de acero inoxidable, Ø 16 mm.

L1	L2			Art.-Nr.
310 mm	160 mm	250 kg	~1,80 kg	100374
350 mm	200 mm	250 kg	~1,93 kg	100375

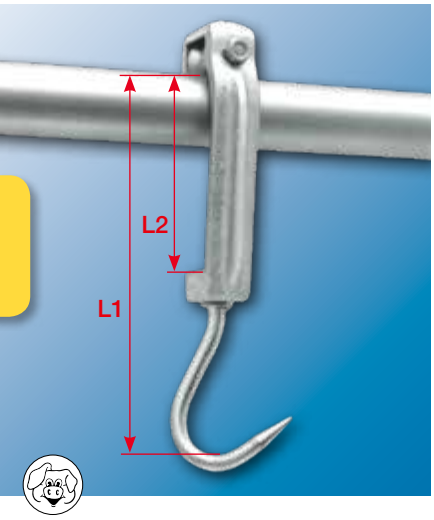

Rollbügel mit Edelstahlhaken

Rollbügel aus Sphäroguss, feuerverzinkt, Laufrolle aus Stahl, galvanisch verzinkt, mit 2 Kugellager, Achse mit Abschmierbohrung und -nippel, Unterhaken aus Edelstahl Ø 16 mm.

Rolling frame with stainless steel hook
Rolling frame made of nodular graphite iron, hot galvanized, wheel of galvanized steel with 2 ball bearings, shaft with hole and greasing nipple. Stainless steel sub-hook, Ø 16 mm.

Gancho rodante
Marco hecho de hierro gafito nodular, galvanizado al fuego, con un gancho lateral, con rueda galvanizada sobre 2 cojinetes de bola, eje con agujero y boquilla lubricante. Gancho inferior fabricado en acero inoxidable, Ø 16 mm.

L1	L2			Art.-Nr.
315 mm	165 mm	300 kg	~2,20 kg	100370

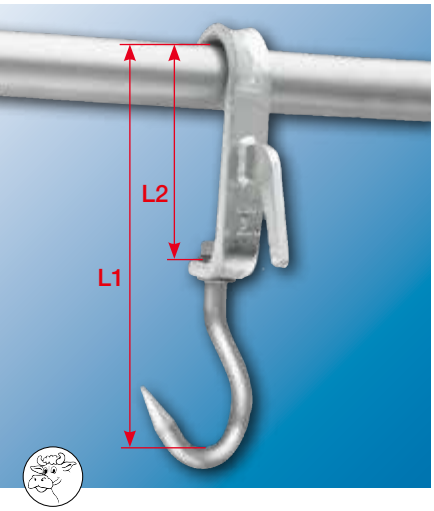

Großvieh-Gleithaken mit Edelstahlhaken

Gleitbügel aus Flachstahl 40 x 16 mm, warm gebogen, mit Nebenhaken, feuerverzinkt, Unterhaken aus Edelstahl, Ø 22 mm.

Sliding hook for cattle with stainless steel sub-hook
Skid made of hot bent flat steel 40 x 16 mm, with side hook, hot galvanized, sub-hook of round stainless steel, Ø 22 mm.

Gancho deslizante para Ganado mayor
Gancho deslizante hecho de acero liso, doblado por calor, 40 x 16 mm, con gancho lateral, galvanizado al fuego, gancho inferior de acero inoxidable redondo, Ø 22 mm.

L1	L2			Art.-Nr.
375 mm	200 mm	1250 kg	~3,00 kg	100362
400 mm	200 mm	1250 kg	~3,08 kg	100363

✆ +49 54 07 890 0 · 🖷 +49 54 07 890 100

Alu-Großvieh-Gleithaken mit Kunststoff-Einlage und Edelstahlhaken

Gleitbügel aus Aluminium, mit Nebenhaken und Kunststoff-Gleiteinlage aus POM (vermindert den Gleitwiderstand und Gleitfettgebrauch um bis zu 40%). Unterhaken aus Edelstahl, Ø 22 mm.

Aluminium sliding frame for cattle with plastic insert and stainless steel sub-hook
Skid of aluminium with side hook and plastic insert of POM. The insert will lower the slide-resistance and the need for grease by up to 40%!
Sub-hook made of stainless steel, Ø 22 mm.

Gancho deslizante para Ganado mayor con inserción de plástico con gancho de acero inoxidable
Gancho deslizante de aluminio con gancho auxiliare e inserción de plástico de POM. Estos disminuyen la resistencia de deslizamiento y la necesidad de lubricación hasta un 40%. Gancho inferior hecho de acero inoxidable, Ø 22,0 mm.

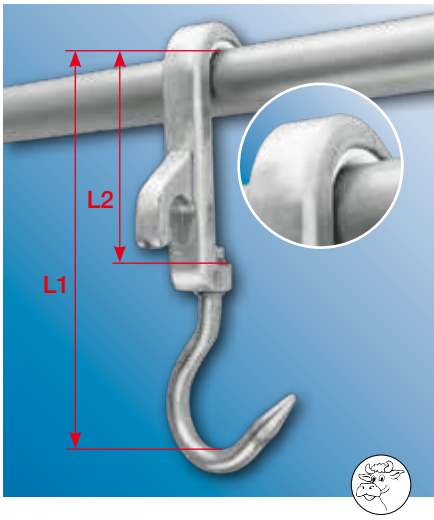

L1	L2			Art.-Nr.
375 mm	200 mm	1250 kg	~2,00 kg	100360
400 mm	200 mm	1250 kg	~2,07 kg	100361

Großvieh-Rollhaken mit Edelstahlhaken

Rollbügel aus Sphäroguss, feuerverzinkt, mit Nebenhaken, Laufrolle aus Stahl, galvanisch verzinkt mit 2 Kugellager, Achse mit Abschmierbohrung und -nippel, Unterhaken aus Edelstahl, Ø 22 mm.

Cattle rolling hook with stainless steel hook
Frame made of nodular graphite iron, hot galvanized, with side hook, with galvanized wheel on 2 ball bearings, shaft with hole and greasing nipple. Sub-hook made of stainless steel, Ø 22 mm.

Gancho rodante para Ganado mayor con ganchos de acero inoxidable
Marco hecho de hierro gafito nodular, galvanizado al fuego, con un gancho lateral, con rueda galvanizada sobre 2 cojinetes de bola, eje con agujero y boquilla lubricante. Gancho inferior fabricado en acero inoxidable, Ø 22 mm.

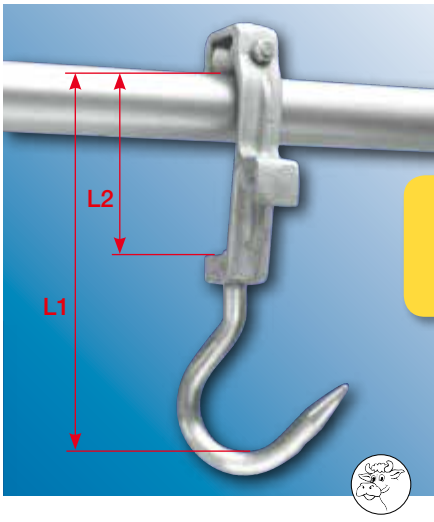

L1	L2			Art.-Nr.
375 mm	165 mm	1250 kg	~2,95 kg	100387
400 mm	165 mm	1250 kg	~3,02 kg	100388

Alu-Großvieh-Rollhaken mit Edelstahlhaken

Rollbügel aus Aluminium mit Nebenhaken, Laufrolle aus Stahl, galvanisch verzinkt, mit 2 Kugellager. Achse mit Abschmierbohrung und -nippel, Unterhaken aus Edelstahl, Ø 22 mm.

Rolling hook for cattle with stainless steel hook
Roller frame with side hook of aluminium, wheel of galvanized steel, with 2 ball bearings. Shaft with hole and greasing nipple.
Sub-hook of stainless steel, Ø 22 mm.

Gancho rodante para Ganado mayor con ganchos de acero inoxidable
Marco rodante con gancho lateral de aluminio, rueda de acero galvanizado, con 2 cojinetes de bola. Eje con agujero y boquilla lubricante.
Gancho inferior de acero inoxidable, Ø 22 mm.

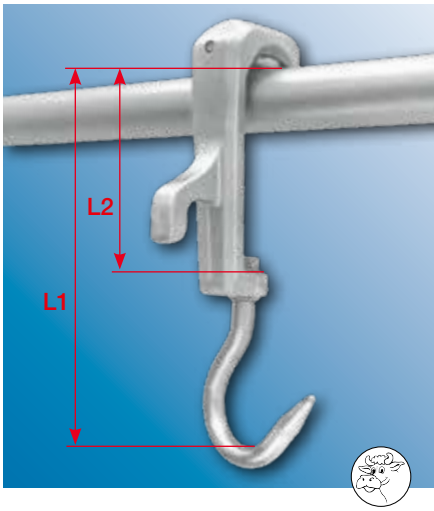

L1	L2			Art.-Nr.
375 mm	200 mm	1250 kg	~2,50 kg	100389
400 mm	200 mm	1250 kg	~2,57 kg	100390

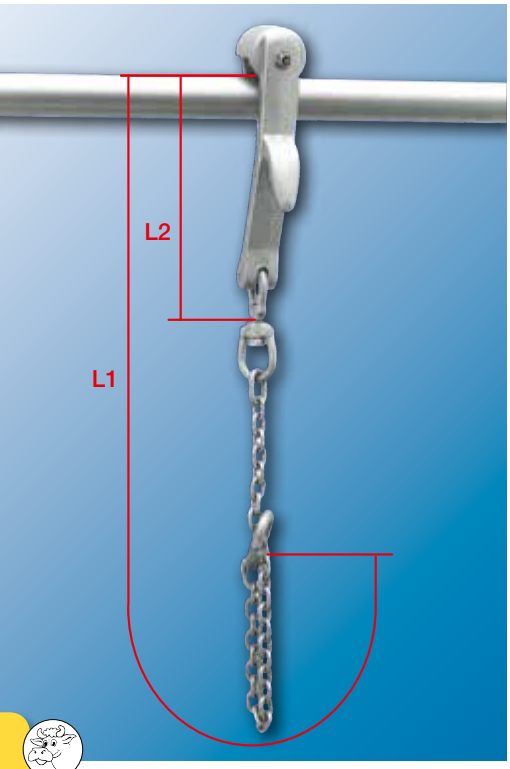

Großvieh-Rollentblutehaken

Rollbügel aus Sphäroguss, mit Nebenhaken, feuerverzinkt.
Laufrolle gehärtet, mit 4 Kugellager auf gehärteter Achse,
Ø 15 mm, laufend. Achse mit Abschmierbohrung und -nippel.
Schlingkette und Drehwirbel aus Spezialstahl, geprüft, feuerverzinkt.

Rolling hook for bleeding cattle
Frame made of nodular graphite iron, with side hook, hot galvanized, tempered roller with 4 ball bearings on a tempered shaft, Ø 15 mm. Shaft with hole and greasing nipple. Hot galvanized chain for looping made of flat special steel, with rotating joint, safety checked.

Gancho rodante de desangrado para Ganado mayor
Marco hecho de hierro gafito nodular, con un gancho lateral, galvanizado al fuego, con rueda templada sobre 4 cojinetes de bola sobre eje con agujero y boquilla lubricante.
Cadena galvanizada para enlazar fabricada en acero liso especial, con junta rodante, probada con seguridad.

L1	L2			Art.-Nr.
1250 mm	340 mm	2000 kg	~8,00 kg	100393

Bi-rail-Haken

Rollbügel aus Aluminium, bestehend aus
2 Laufrollen mit geschlossenen Kugellagern
auf Edelstahl-Achse laufend und 2 Leitrollen.
Rollen aus Kunststoff (POM).
Schäkel und Haken, Ø 16 (A)
oder 18 mm (B), aus Edelstahl.

Twin-track hook
aluminium rolling frame, with 2 wheels with 2 closed ball bearings on a stainless steel shaft and 2 side-wheels, all wheels made of plastic (POM). U-part and hooks Ø 16 (A) or 18 mm (B) made of stainless steel.

Gancho de doble rail
Cuerpo de aluminio, con 2 ruedas, incluye 2 cojinetes de bolas sobre un eje de acero inoxidable y 2 ruedas laterales, todas las ruedas fabricadas en plástico (POM).
La pieza en U y los ganchos inferiores de Ø 16 (A) o 18 mm (B) fabricados en acero inoxidable.

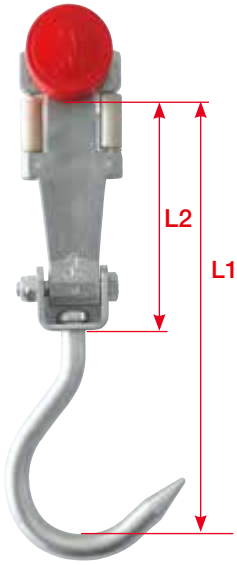

Ersatzteile 📖 *144*
Spare parts 📖 *144*
Lista de piezas de recambio 📖 *144*

	L1	L2			Art.-Nr.
A	305 mm	160 mm	250 kg	~1,37 kg	100365
B	310 mm	160 mm	400 kg	~1,60 kg	100366

✆ +49 54 07 890 0 · 🖷 +49 54 07 890 100

Rollhaken für Flachbahnen

Laufrolle galvanisch verzinkt mit Kugellager.

A: Bügel aus Flachstahl 35 x 10 mm, mit Nebenhaken Ø 14 mm, feuerverzinkt, Spurbreite der Laufrolle 16 mm, Unterhaken aus Edelstahl, Ø 18 mm.

B: Bügel aus Flachstahl 35 x 8 mm, mit Nebenhaken Ø 14 mm, feuerverzinkt, Spurbreite der Laufrolle 16 mm, Unterhaken aus Edelstahl, Ø 15 mm.

Rolling hook for flat bar rail

galvanized wheel, ball bearings.

A: Frame of hot galvanized flat steel 35 x 10 mm, with round side-hook Ø 14 mm. Track width of the wheel 16 mm. Sub-hook of stainless steel, Ø 18 mm.

B: Frame of hot galvanized flat steel 35 x 8 mm, with round side-hook 14 mm. Track width of the wheel 16 mm. Sub-hook of stainless steel, Ø 15 mm.

Gancho rodante para barra lisa

Con rueda galvanizada, cojinetes de bolas.

A: Marco fabricado en acero liso galvanizado de 35 x 10 mm, con gancho lateral, Ø 14 mm. Anchura de rail de la rueda 16 mm. Gancho inferior de acero inoxidable, Ø 18 mm.

B: Marco fabricado en acero liso galvanizado de 35 x 8 mm, con gancho lateral, Ø 14 mm. Anchura de rail de la rueda 16 mm. Gancho inferior de acero inoxidable, Ø 15 mm.

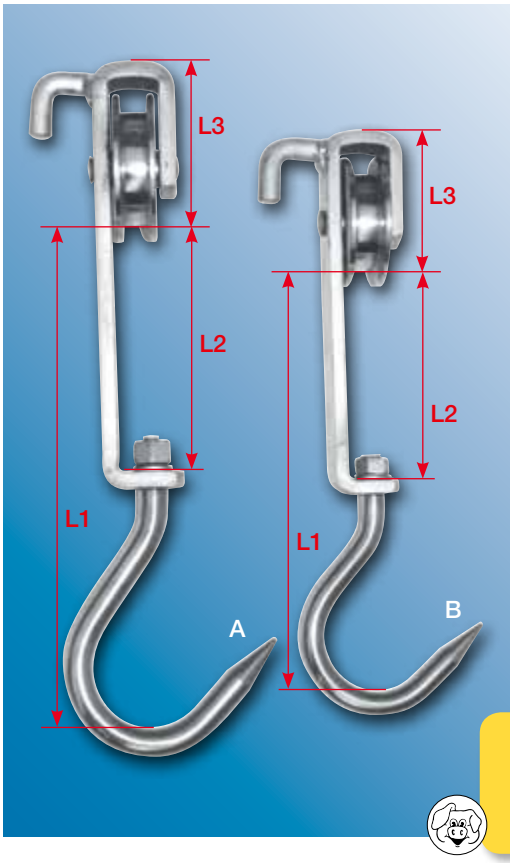

Andere Ausführungen auf Anfrage · Further designs on request · Otras versiones previa petición

	L1	L2	L3			Art.-Nr.
A	300 mm	150 mm	95 mm	250 kg	~2,64 kg	100396
B	255 mm	130 mm	82 mm	250 kg	~1,72 kg	100395

Meatbracket

Transportstange aus Kunststoff, für gestrippte Fleischwaren, mit 12 Einhängekerben im Abstand von 165 mm.

Meat bracket

One-way transport rod made of white plastic, for cord-hung meat, with 12 grooves in distances of 165 mm.

Soporte para carne

Barra para transporte de carne de un solo uso fabricada en plástico blanco, con 12 ranuras, distancia 165 mm.

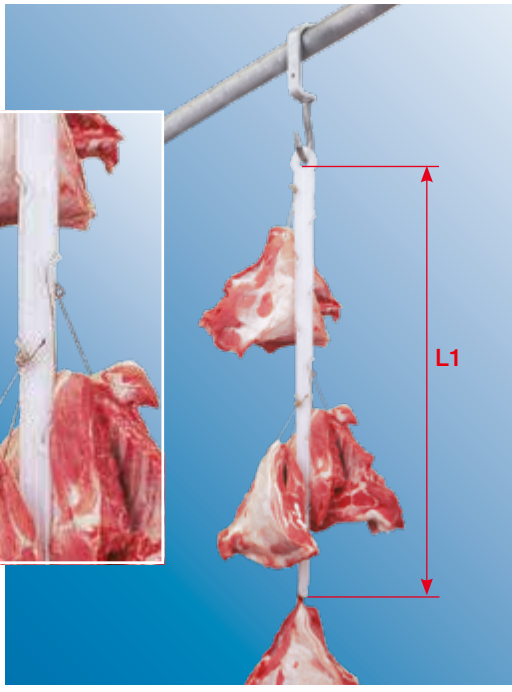

Ohne Rohrbahnhaken · Without hooks · Sin gancho

L1			Art.-Nr.
1000 mm	150 kg	~0,21 kg	100400

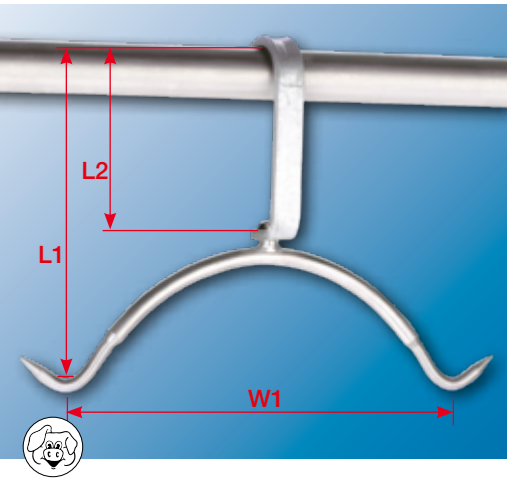

Gleitbügel mit Spreizhaken

Gleitbügel aus Flachstahl 35 x 12 mm, feuerverzinkt,
Spreize aus Edelstahl, Ø 22 mm, hohe Ausformung,
besonders geeignet für automatische Spalt-/Sägeanlagen.

Sliding frame with spreader
Skid of hot galvanized flat steel 35 x 12 mm.
Spreader of stainless steel, Ø 22 mm, high shape.
Especially suitable for automatic cleaving/sawing installations.

Patín con difusor
Patín de acero liso, galvanizado al fuego, de 35 x 12 mm.
Difusor de acero inoxidable, Ø 22 mm, forma alta, especialmente adecuado para instalaciones de corte y despiece automático.

L1	L2	W1			Art.-Nr.
385 mm	210 mm	480 mm	250 kg	~3,00 kg	100386

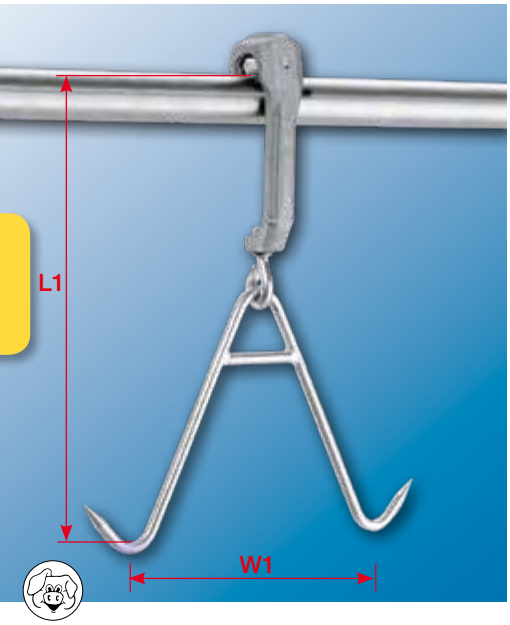

Rollbügel mit Spreizhaken

Rollbügel aus Aluminium, Laufrolle aus Stahl galvanisch verzinkt,
mit 2 Kugellager, Achse mit Abschmierbohrung und -Nippel,
Spreize und Öse aus Edelstahl, Ø 16 mm.

Roller frame with spreader
Aluminium frame with galvanized steel wheel on
2 ball bearings, shaft with hole and greasing nipple.
Spreader and loop in stainless steel, Ø 16 mm.

Marco rodante con ganchos difusores
Marco de aluminio con rueda de acero galvanizado sobre
2 cojinetes de bola, eje con agujero y boquilla lubricantes.
Difusor y lazada de acero inoxidable, Ø 16 mm.

L1	L2	W1			Art.-Nr.
550 mm	195 mm	350 mm	250 kg	~3,00 kg	100380

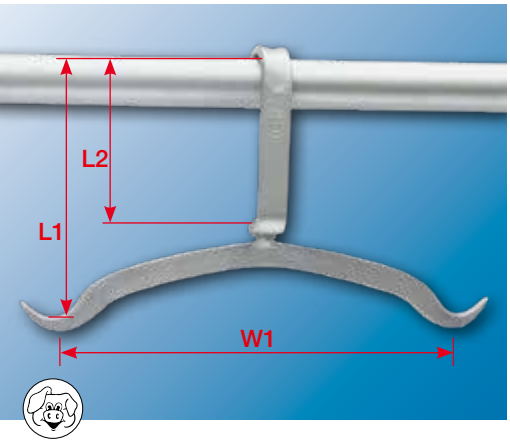

Gleitbügel mit Spreizhaken

Gleitbügel aus Flachstahl, 35 x 12 mm, feuerverzinkt,
Spreize aus Edelstahl, flach 30 x 12 mm.

Sliding frame with spreader
Skid of flat hot galvanized steel 35 x 12 mm,
Spreader made of flat stainless steel, 30 x 12 mm.

Patín con ganchos difusores
Patín de acero liso, galvanizado al fuego, de 35 x 12 mm,
Difusor hecho de acero inoxidable, 30 x 12 mm.

L1	L2	W1			Art.-Nr.
300 mm	200 mm	480 mm	250 kg	~2,6 kg	100381
300 mm	200 mm	500 mm	250 kg	~2,7 kg	100382
300 mm	200 mm	520 mm	250 kg	~2,8 kg	100383

✆ +49 54 07 890 0 · 🖷 +49 54 07 890 100

Gleitbügel mit Spreizhaken

Gleitbügel aus Flachstahl 35 x 12 mm, feuerverzinkt,
Spreize aus Edelstahl, Ø 20 mm.

Sliding frame with spreader
Skid of flat hot galvanized steel 35 x 12 mm.
Spreader made of stainless steel, Ø 20 mm.

Patín con difusor
Patín de acero liso, galvanizado al fuego, 35 x 12 mm.
Difusor hecho de acero inoxidable, Ø 20 mm.

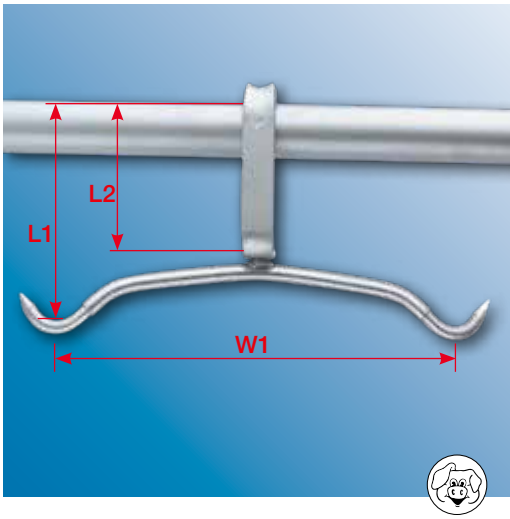

L1	L2	W1			Art.-Nr.
285 mm	160 mm	460 mm	250 kg	~2,50 kg	100385

Rollbügel mit Spreizhaken

Rollbügel aus Aluminium, Laufrolle aus Stahl, galvanisch verzinkt,
mit 2 Kugellager. Achse mit Abschmierbohrung und -Nippel,
Spreize aus Edelstahl, flach 30 x 12 mm.

Aluminium rolling frame with stainless steel spreader
with galvanized wheel on 2 ball bearings,
shaft with hole and greasing nipple.
Spreader of flat stainless steel, 30 x 12 mm.

Marco rodante de aluminio con gancho de acero inoxidable
con rueda galvanizada sobre 2 cojinetes de bola,
eje con agujero y boquilla lubricante.
Gancho difuso de acero inoxidable, liso, 30 x 12 mm.

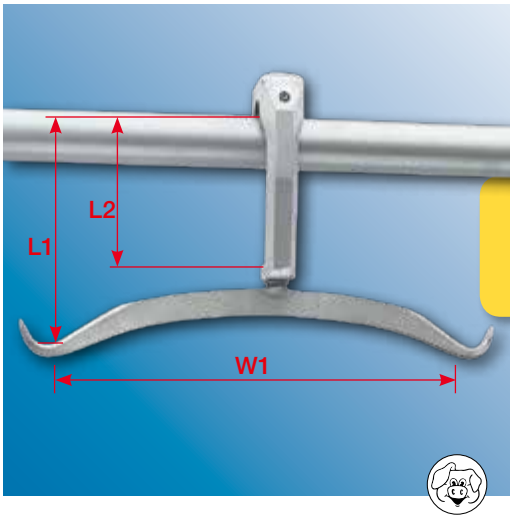

L1	L2	W1			Art.-Nr.
280 mm	170 mm	480 mm	250 kg	~2,58 kg	100377

Wildspreize

stabile Ausführung, Ø 10 mm.

Spreader for deer
solid model, Ø 10 mm.

Difusor para caza
modelo robusto Ø 10 mm.

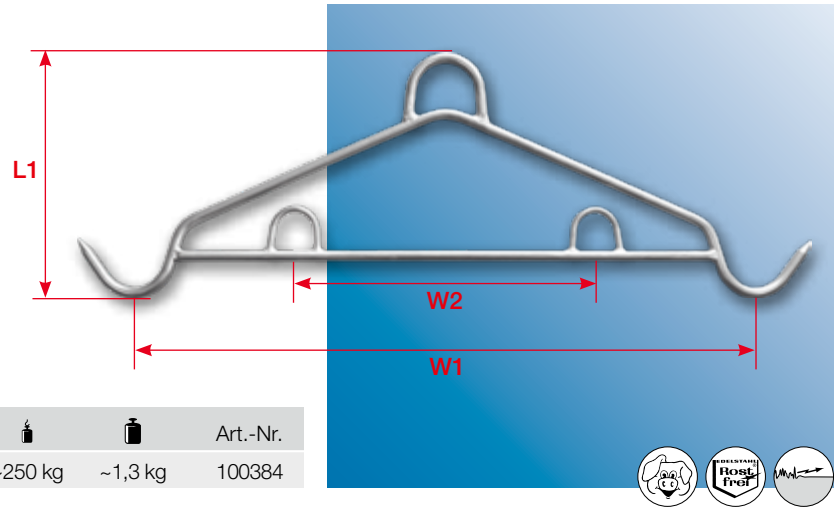

L1	W1	W2			Art.-Nr.
225 mm	580 mm	280 mm	~250 kg	~1,3 kg	100384

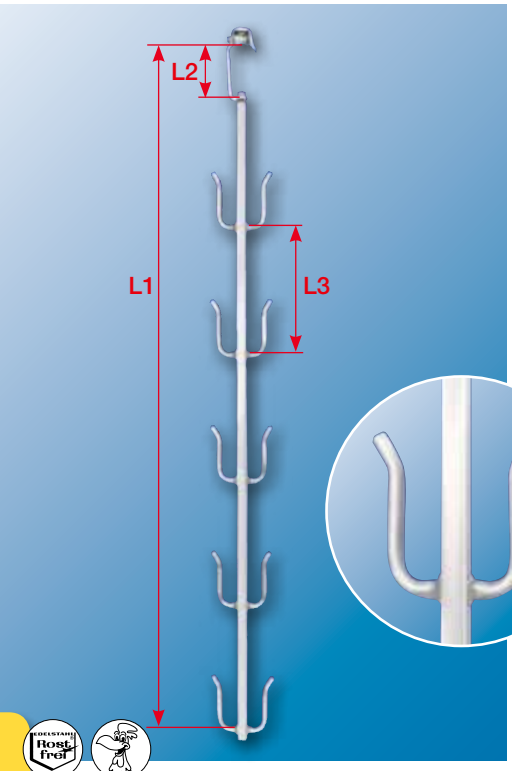

Putengehänge

Rollbügel mit Puten-Gehänge aus Quadratrohr, 30 x 30 mm, und 5 x 2 Abhängungen aus Rohr, Ø 20 mm. Stange auf Wunsch mit 90° Arretierung, gegen unbeabsichtigtes Verdrehen. Auch mit anderen passenden Gleit-/Rollbügeln kombinierbar.

Turkey hanger

Rolling frame with turkey hanger made of stainless steel square tube 30 x 30 mm, with 5 x 2 hangers of tube Ø 20 mm. On request, an arresting device can be supplied preventing accidental twisting of the rod by more than 90°. Other skids or rolling frames can also be mounted.

Colgador para pavos

Rueda con colgador para pavos fabricada en acero inoxidable, tubo cuadrado 30 x 30 mm, y 5 x 2 colgadores de tubo, Ø 20 mm. A petición puede suministrarse un accesorio de obstaculización previniendo el retorcimiento del tubo de más de 90°. También se pueden montar otros ganchos o marcos rodantes.

L1	L2	L3			Art.-Nr.
2200 mm	200 mm	400 mm	250 kg	~6,5 kg	100391

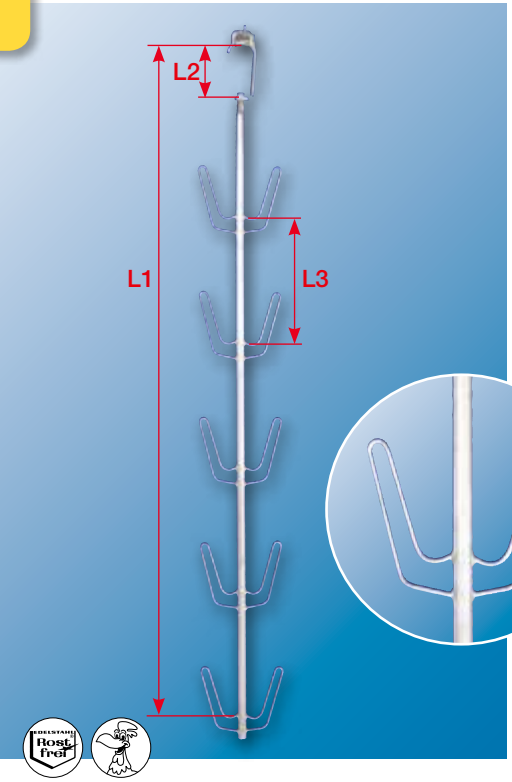

Putengehänge

Rollbügel mit Puten-Gehänge aus Rundrohr, Ø 33,7 mm, und 5 x 2 Abhängungen, Ø 10 mm. Stange auf Wunsch mit 90° Arretierung, gegen unbeabsichtigtes Verdrehen. Auch mit anderen, passenden Gleit-/Rollbügeln kombinierbar.

Turkey hanger

Rolling frame with turkey hanger made of stainless steel round tube Ø 33.7 mm, with 5 x 2 hangers Ø 10 mm. On request, a stopping device can be supplied preventing accidental twisting of the bar by more than 90°. Other skids or rollers can also be mounted.

Colgador para pavos

Colgador para pavos fabricada en acero inoxidable, tubo redondo Ø 33,7 mm, y 5 x 2 colgadores de material sólido, Ø 10 mm. A petición puede suministrarse un accesorio de frenado previniendo el retorcimiento de la barra de más de 90°. También se pueden montar otros ganchos o marcos rodantes.

L1	L2	L3			Art.-Nr.
2160 mm	160 mm	400 mm	250 kg	~9,0 kg	100392

✆ +49 5407 890 0 · 🖷 +49 5407 890 100

Hakenkranz

Gleitbügel aus Flachstahl 35 x 12 mm, feuerverzinkt, mit Hakenkranz aus Edelstahl, 40 x 3,0 mm, gekerbt.

A: 3 Etagen, Ø 450 + 350 + 250 mm
B: 2 Etagen, Ø 400 + 400 mm

Hook-type rims
Skid of galvanized flat steel 35 x 12 mm, with stainless steel, hook-type rim, indented, 40 x 3.0 mm.
A: 3 levels, Ø 450 + 350 + 250 mm
B: 2 levels, Ø 400 + 400 mm

Corona de ganchos
Gancho de acero liso 35 x 12 mm, con corona de acero inoxidable, dentada, 40 x 3,0 mm.
A: 3 niveles, Ø 450 + 350 + 250 mm
B: 2 niveles, Ø 400 + 400 mm

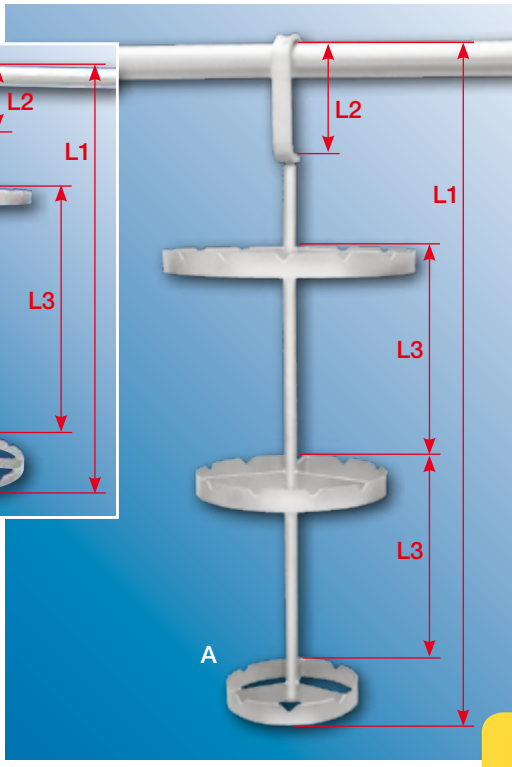

	L1	L2	L3			Art.-Nr.
A	1200 mm	200 mm	410 mm	250 kg	~6,90 kg	100403
B	1200 mm	200 mm	820 mm	250 kg	~5,70 kg	100404

Siegelhaken, Carrée-Ring

Gleitbügel aus Flachstahl 25 x 12 mm, feuerverzinkt.

A: Siegelhaken, Unterteil aus Edelstahl 8 mm Rund- und Flachstahl 36 x 8 mm, tariert. Unterteil und Bügel durch Versplintung gegen Verdrehen gesichert.
B: Carrée-Ring, Hakenkranz aus Edelstahl 35 x 4 mm, Ø 400 mm, mit 32 Kerben, mit Kennzeichnung.

Hanger/hook-type rim
Skid made from flat steel 25 x 12 mm, hot galvanized.

A: Hanger, Base of round 8 mm stainless steel and flat steel 36 x 8 mm, tared. Base and hanger protected from twisting by a splint pin.
B: Hook-type rim, made of stainless steel, 35 x 4 mm, Ø 400 mm, with 32 notches, with markers.

Carro para carnes, Carre-anillo
Carro deslizante en pletina 25 x 12 mm, zincado.

A: Carro para carnes
Parte inferior en acero inoxidable 8 mm redondo y pletina 36 x 8 mm, tarado. Parte inferior y carro con pasadores para evitar el giro.
B: Carre-anillo
Cruceta en acero inoxidable 35 x 4 mm, Ø 400 mm, 32 muescas marcadas.

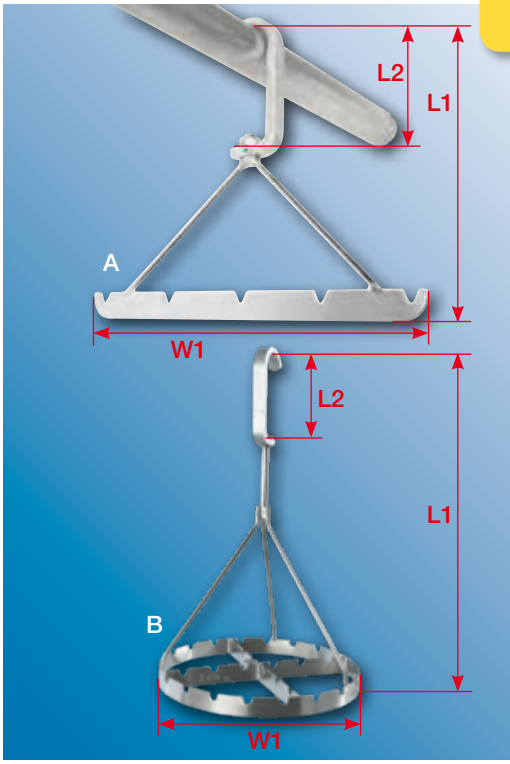

	L1	L2	L3			Art.-Nr.
A	370 mm	160 mm	485 mm	250 kg	~2,00 kg	100401
B	655 mm	160 mm	400 mm	250 kg	~3,75 kg	100402

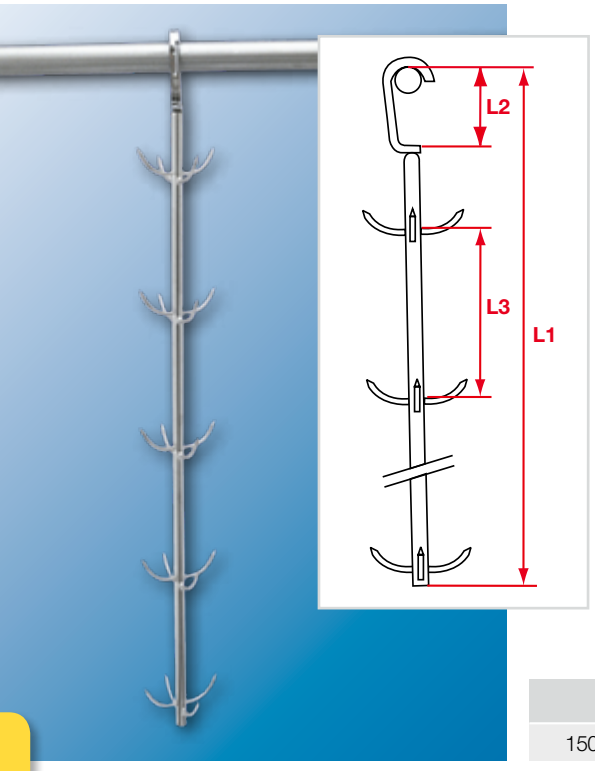

Dornhakenstange, DK

Gleitbügel aus Flachstahl, 20 x 12 mm, chromatisiert,
passend für 1,5" Rohrbahnen (48,3 mm),
Stange aus Rundrohr, Ø 25 x 2,0 mm,
5 Etagen mit 4 Haken, Ø 8,0 mm.

Ham hanger made of stainless steel, Danish model
Skid made of flat steel 20 x 12 mm,
chromed, for 1.5'' (48,3 mm) rail.
Central bar of round tube 25 x 2.0 mm,
5 levels with 4 hooks, Ø 8,0 mm.

Colgador para jamones de acero inoxidable, modelo DK
Patín fabricado en acero liso 20 x 12 mm,
cromado, para raíl de 48,3 mm.
Barra central de tubo redondo 25 x 2,0 mm,
5 x 4 ganchos, Ø 8,0 mm.

L1	L2	L3			Art.-Nr.
1505 mm	140 mm	290 mm	250 kg	~3,0 kg	100414

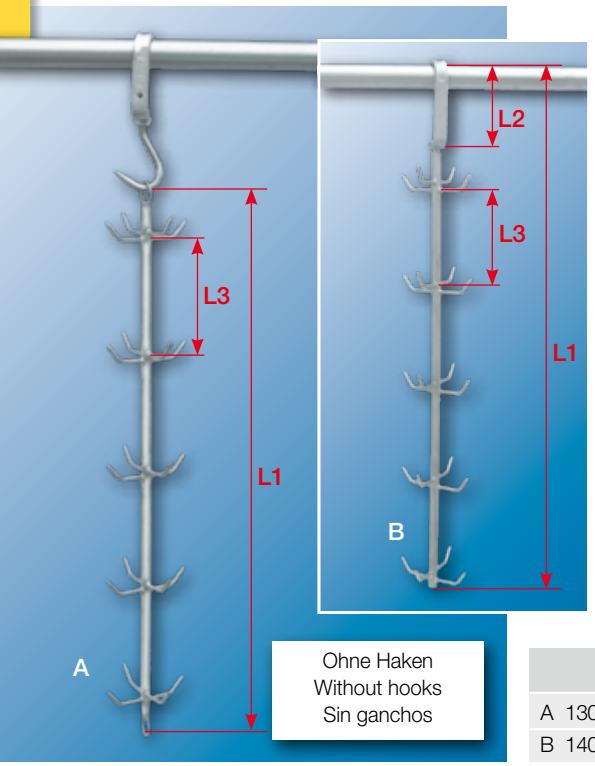

Dornhakenstange

Stange aus Edelstahl-Rundrohr, Ø 25 x 2,0 mm,
5 Etagen mit 4 Haken, Ø 10,0 mm.

A: mit 2 Ösen
B: mit Gleitbügel aus Flachstahl 35 x 12 mm, feuerverzinkt

Ham hanger
made of stainless steel, central bar of round tube
Ø 25 x 2.0 mm, 5 x 4 hooks of Ø 10 mm.
A: with 2 eyes
B: hot galvanized skid made of flat steel 35 x 12 mm

Colgador para jamones
de acero inoxidable, barra central de tubo redondo
Ø 25 x 2,0 mm, 5 x 4 ganchos de Ø 10 mm.
A: con 2 anillos
B: Patín galvanizado al fuego,
fabricado en acero liso 35 x 12 mm

	L1	L2	L3			Art.-Nr.
A	1300 mm	–	265 mm	250 kg	~2,85 kg	100405
B	1400 mm	200 mm	265 mm	250 kg	~4,00 kg	100406

✆ +49 54 07 890 0 · 🖷 +49 54 07 890 100

Dornhakenstange

Gleitbügel aus Flachstahl, 35 x 12 mm, feuerverzinkt.
5 Etagen je 2 Haken, Ø 8,0 mm, Enden spitz und 45° gewinkelt,
Stange Vollmaterial Ø 16 mm.

Ham hanger
Skid of hot galvanized flat steel, 35 x 12 mm.
5 levels each with 2 hooks, Ø 8.0 mm, with pointed ends and 45° bend,
bar of solid material Ø 16 mm.

Colgador para jamones
Patín de acero liso galvanizado al fuego, 35 x 12 mm.
5 pisos cada uno con 2 ganchos, Ø 8,0 mm, final puntiagudo
y con ángulo de 45º, barra de material macizo Ø 16 mm.

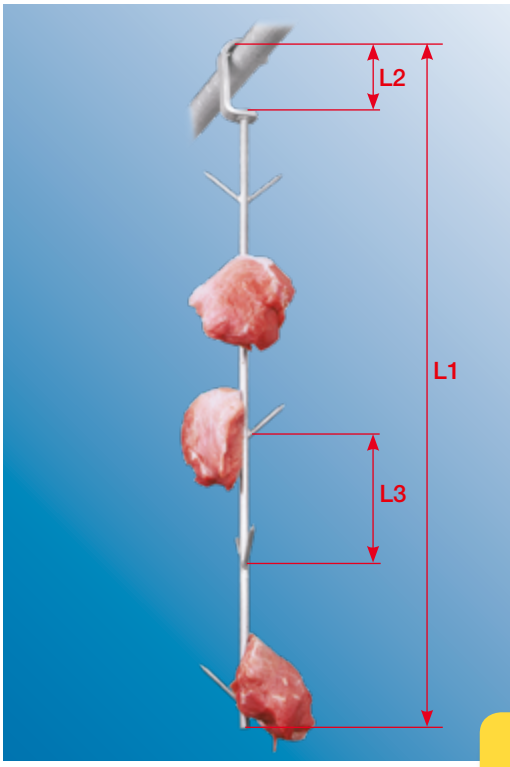

Für ungestrippte Ware (behördliche Vorschriften beachten).
For not-cord-hung meat (please respect local regulations).
Ganchos para despiece y transporte de aves fabricados en acero inoxidable, varios diseños.

L1	L2	L3			Art.-Nr.
1200 mm	200 mm	200 mm	250 kg	~3,44 kg	100411

Geflügelschlacht- und Transporthaken

aus Edelstahl in verschiedenen Ausführungen auf Anfrage.

Hooks for poultry slaughtering and transport
made of stainless steel, various designs.

Ganchos para despiece y transporte de aves
fabricados en acero inoxidable, varios diseños.

Sonderanfertigung:
Wir planen und fertigen nach Ihren Wünschen!

Custom-built items:
we plan and manufacture to your requirements!

Fabricación especial:
diseñamos y fabricamos según sus necesitades!

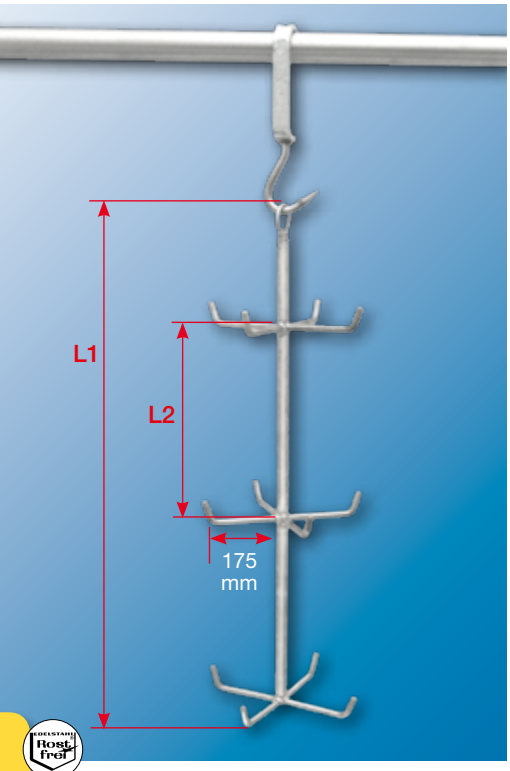

Transportgehänge für Rinderköpfe

Edelstahl-Rundrohr, Ø 25 x 2,0 mm, mit Öse, 3 Etagen je 4 Haken, Ø 14,0 mm, Enden stumpf, Etagen jeweils um 45° versetzt.

Transport hanger for beef heads
Round stainless steel tube, Ø 25 x 2.0 mm, with ring, 3 levels with 4 hooks, Ø 14.0 mm, blunt points. Levels are arranged 45° out of line.

Colgadores para el transporte de cabezas de ternera
Tubo redondo de acero inoxidable, Ø 25 x 2,0 mm, con anillo y 3 niveles con 4 ganchos, Ø 14,0 mm, despuntados. Los niveles están girados respectivamente 45º.

L1	L2			Art.-Nr.
1000 mm	450 mm	250 kg	~3,95 kg	100412

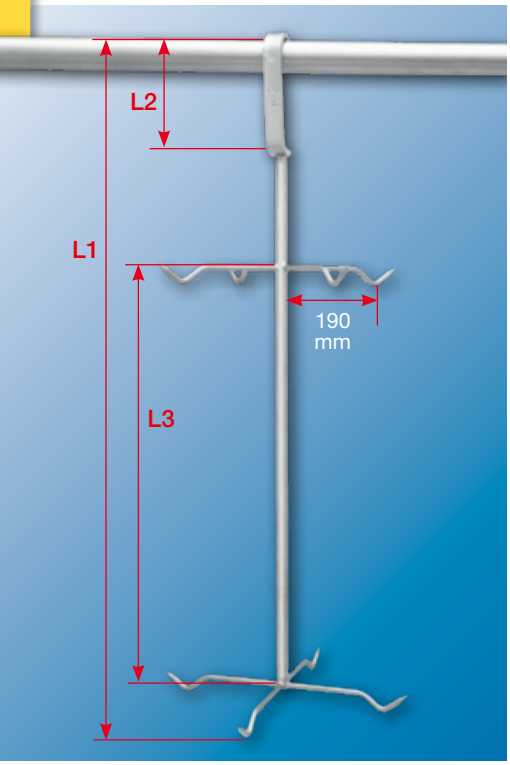

Transportgehänge für Schafe

Gleitbügel aus Flachstahl, 35 x 12 mm, feuerverzinkt. Edelstahl-Rundrohr, Ø 25 x 2,0 mm, mit 2 Etagen je 4 Haken, Ø 12,0 mm. Etagen jeweils um 45º versetzt.

Transport hanger for sheep
Skid of hot galvanized flat steel, 35 x 12 mm. Round stainless steel tube, Ø 25 x 2.0 mm, with 2 levels of 4 hooks each, Ø 12,0 mm. Levels are arranged 45° out of line.

Colgadores para el transporte de ovejas
Patín de acero liso galvanizado al fuego, 35 x 12 mm. Tubo redondo de acero inoxidable, Ø 25 x 2,0 mm, con 2 niveles de 4 ganchos cada uno. Los niveles están girados respectivamente 45º.

L1	L2	L3			Art.-Nr.
1200 mm	200 mm	800 mm	250 kg	~4,10 kg	100413

✆ +49 54 07 890 0 · 🖷 +49 54 07 890 100

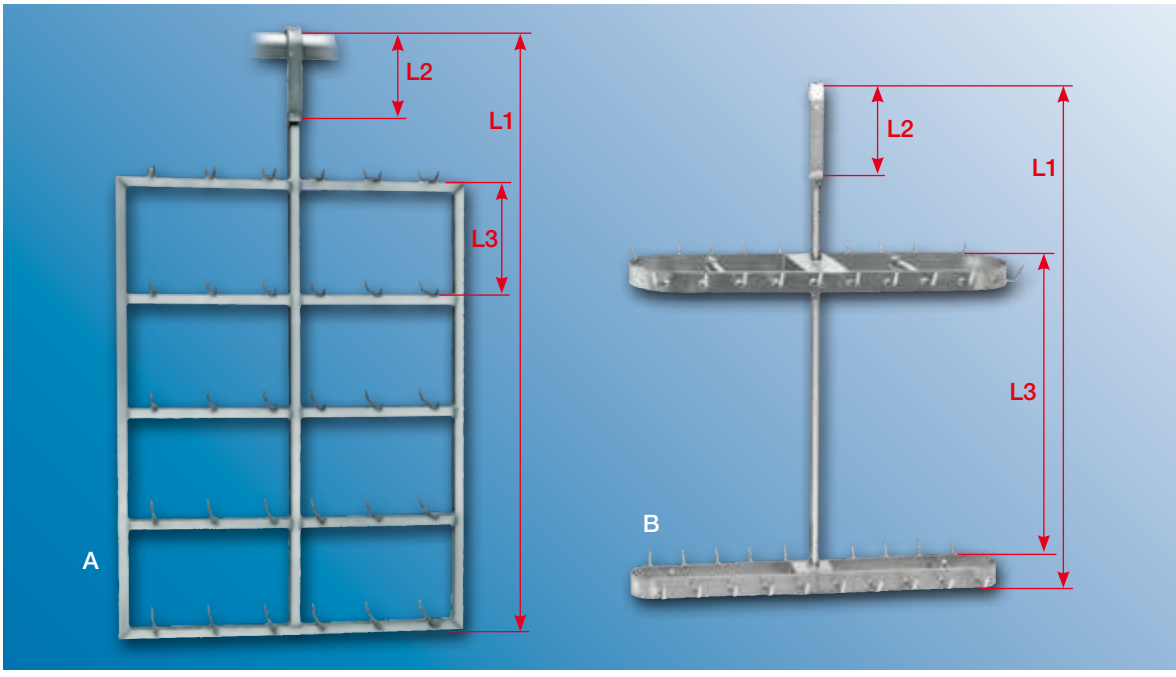

Fleischgehänge/Leberhaken

Gleitbügel aus Flachstahl 35 x 12 mm, feuerverzinkt.

A: Stange und Rahmen aus Quadratrohr, 25 x 25 mm.
5 Etagen mit insgesamt 60 Haken, Ø 8,0 mm.
B: Stange aus Rundrohr, Ø 25 x 2,0 mm. 2 Etagen aus Flachstahl,
50 x 4,0 mm, mit insgesamt 40 Haken, Ø 8,0 mm.
C: Stange und Rahmen aus Rundrohr, Ø 25 x 2,0 mm.
5 Etagen mit insgesamt 60 Haken, Ø 8,0 mm.

Transport hanger for meat/liver

Skid made of flat steel, hot galvanized, 35 x 12 mm
A: Bar and frame made of square tube 25 x 25 mm,
5 levels with 60 hooks altogether, Ø 8.0 mm.
B: Bar of round tube Ø 25 x 2.0 mm. 2 levels made of flat steel
50 x 4,0 mm, with a total of 40 hooks, Ø 8.0 mm.
C: Frame and bar of round tube 25 x 2.0 mm,
5 levels with a total 60 hooks, Ø 8.0 mm.

Colgador para el transporte de carne/hígado

Patín fabricado en acero liso, galvanizado al fuego, 35 x 12 mm.
A: Marco hecho de tubo cuadrado de 25 x 25 mm,
5 niveles con 60 ganchos en total, Ø 8,0 mm.
B: Marco hecho de acero liso de tubo redondo de 50 x 4 mm,
2 niveles con 40 ganchos en total, Ø 8,0 mm.
C: Marco hecho de tubo redondo de 25 x 2,0 mm,
5 niveles con 60 ganchos en total, Ø 8,0 mm.

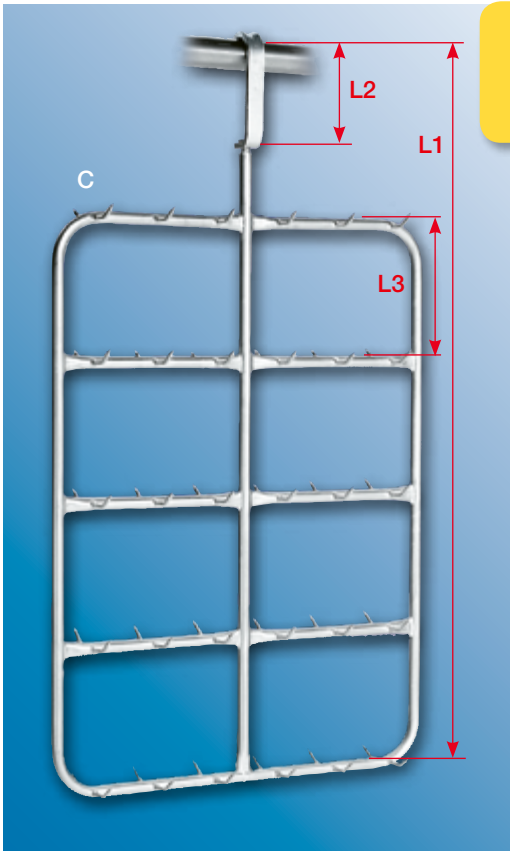

	L1	L2	L3			Art.-Nr.
A	1400 mm	200 mm	270 mm	250 kg	~11,1 kg	100410
B	1200 mm	200 mm	760 mm	250 kg	~12,0 kg	100409
C	1400 mm	200 mm	270 mm	250 kg	~11,2 kg	100408

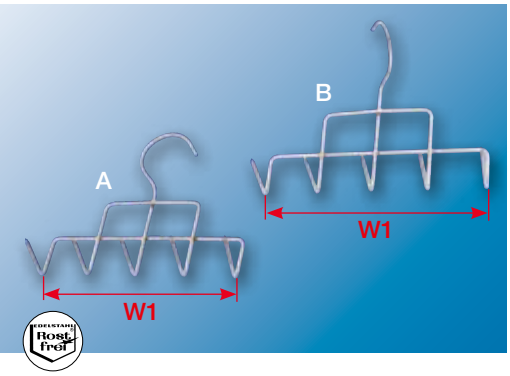

Speckhaken

mit 5 Spitzen, extra stabile Ausführung aus Edelstahl, Ø 4 mm.

Bacon hooks
with 5 points, extra stable model made of stainless steel, Ø 4 mm.

Ganchos para tocino
de acero inoxidable con 5 puntos, construcción extra firme, Ø 4 mm.

	W1			Art.-Nr.
A	200 mm	3 kg	~0,10 kg	100419
B	200 mm	3 kg	~0,10 kg	100420

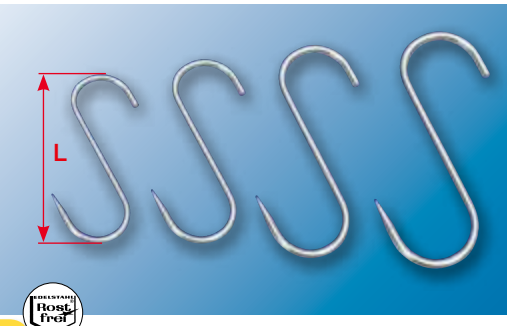

S-Haken

S-hooks

Ganchos S

L		Art.-Nr.
120 mm x Ø 5,0 mm	~0,04 kg	100415
140 mm x Ø 6,0 mm	~0,04 kg	100416
160 mm x Ø 6,0 mm	~0,06 kg	100417
180 mm x Ø 6,5 mm	~0,08 kg	100418

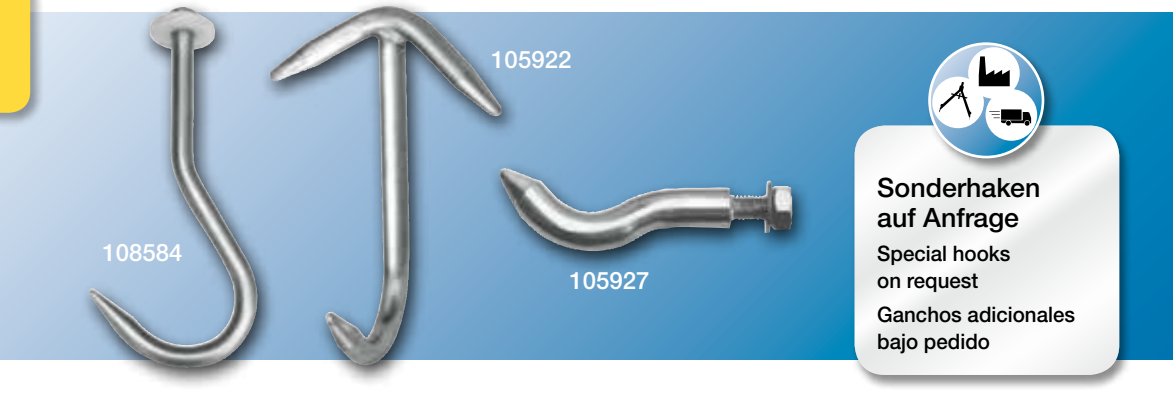

Sonderhaken auf Anfrage

Special hooks on request

Ganchos adicionales bajo pedido

Gleitfett für Rohrbahnen

Lebensmittelecht, hohe Haftung, sparsamer Verbrauch, entspricht DAB 10 (Deutsches Arzneibuch 10. Ausgabe), Temperaturbereich +70 °C bis –20 °C.

Lubricant for tubular rails
Food neutral, excellent adhesion, economical in use, according to DAB 10 (German Pharmacopoeia 10th edition), for temperatures from +70 °C to –20 °C.

Lubricante para sistemas de raíles tubulares
Adecuados para industria alimentaría, excelente adhesión, uso económico, acorde con la normativa DAB 10 (Farmacopea Alemana, 10ª edición). Para temperaturas de +70 ºC a –20 ºC.

	Art.-Nr.
~5,00 kg	100708
~18,00 kg	100709

✆ +49 54 07 890 0 · 🖷 +49 54 07 890 100

Speckhaken-Transportwagen

mit Rammschutzecken für ca. 800 Speckhaken,
mit 6 Bockrollen (Kippmoment).

Transport carriage for bacon hooks
with ram protectors for approx. 800 bacon hooks.
With 6 block rollers (tilting moment).

Carro de transporte para ganchos de tocino para
cerca de 800 ganchos de tocino,
con 6 ruedas fijas (par de vuelco).

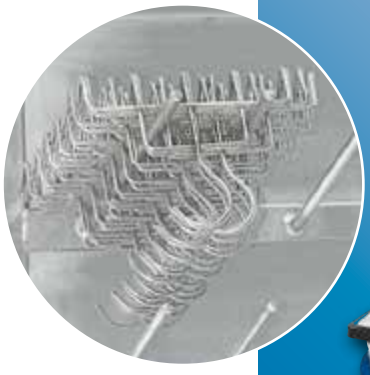

	X x Z x Y			Art.-Nr.
	800 x 700 x 1600 mm	Ø 150 mm	~61 kg	100003

Leerhaken-Transportwagen

zur Aufnahme von 200–500 Haken
auf 2 x 3 Stangen. Fahrgestell mit 6 Bockrollen,
Ø 200 mm (Kippmoment).
A: Stahl, feuerverzinkt, mit Rammschutzecken
B: Edelstahlausführung, mit Rammschutzecken

Empty-hook transport carriage
For 200–500 empty hooks on 2 x 3 hook bars.
Chassis with 6 block rollers Ø 200 mm
(with tilting moment).
A: Steel, hot galvanized, with ram protectors
B: Stainless steel model with ram protectors

Carro para transporte de ganchos vacíos
Para 200–500 Euro-ganchos en 2 x 3 pisos.
Chasis con 6 ruedas fijas, Ø 200 mm
(par de vuelco).
A: Acero, galvanizado al fuego,
con esquinas protegidas en el marco
B: Acero inoxidable, con esquinas protegidas
en el marco

	X x Z x Y			Art.-Nr.
A	1400 x 900 x 1250 mm	Ø 200 mm	~83 kg	100001
B	1400 x 900 x 1250 mm	Ø 200 mm	~83 kg	100002

Ersatzteile für Haken · Spare parts for hooks · Piezas de recambio para ganchos

Nr./No.	Bezeichnung Description Descripción	Ø/ Y Z X mm	für · for · para Art.-Nr. · Art. No. · Ref.	Information · Information · Información	
100337	Laufrolle Wheel · Rueda	39/39	100369, -370, 100373, -374, -387, -388	mit Kugellager · with ball bearings con cojinete de bolas	6001 RS
100340	Laufrolle Wheel · Rueda	39/45	100376, -398, 100377, -389, -390	mit Kugellager · with ball bearings con cojinete de bolas	6001 RS
100343	Laufrolle Wheel · Rueda	39/48,5	100399, -380	mit Kugellager · with ball bearings con cojinete de bolas	6001 RS
100344	Laufrolle Wheel · Rueda	59/45	100393	mit 4 Kugellagern · with 4 ball bearings con 4 cojinetes de bolas	2 x 6002 2 x 6002 RS
100321 **100320** **100319**	Achse Shaft Eje	12/90 12/85 12/76	100376, -377, -389, -390 100399, -398 100369	mit Rändelung und Schmiernippel with splined end and greasing nipple con bordeado y boquilla de engrase	
100322 **100323** **100324**	Achse Shaft Eje	12/72 12/77 12/82	Sondergröße · special size medidas especiales 100374, -375 100370, -387, -388	mit Rändelung, Gewinde und Schmiernippel with splined end, thread and greasing nipple con bordeado, rosca y boquilla de engrase	
100318	Achse Shaft · Eje	12/88	Sondergröße · special size medidas especiales	mit Nut und Schmiernippel · with groove and greasing nipple · con tuerca y boquilla de engrase	
100317 **100316**	Achse Shaft · Eje	15/87 15/110	100387, -388 100393	mit Bund, Gewinde und Schmiernippel · with rim, thread and greasing nipple · con borde, rosca y boquilla de engrase	
100334 **100335** **100336**	Kugellager Ball bearing Cojinete de bolas		je nach Laufwerksausführung · each according to the type of wheel · cada uno según el tipo de rueda 100393 100393		
100330 **100328**	Distanzscheibe Spacer		alle außer -387, -388, -393 all except -387, -388, -393 Todos excepto -387, -388, -393	1 mm Edelstahl · Stainless steel · acero inoxidable 1 mm Kunststoff · Plastic · Plástico	
100329	Arandela de separación		100387, -388, -393	1 mm Kunststoff · Plastic · Plástico	
100333	Gleiteinlage · Sliding insert Cara deslizante		34,5 mm: 100360, -361	Kunststoff · Plastic · Plástico	

Ersatzteile für Bi-Rail Haken · Spare parts for twin track hooks · Piezas de recambio para ganchos bi rail

Nr./No.	Bezeichnung · Description · Descripción	Ø/ Y Z X
100326	Laufrolle komplett mit Kugellager · Wheel complete with ball bearings Rueda completa con cojinetes de bolas	32/60 mm
100367	Aluminiumkorpus bearbeitet · Aluminium body finished · Cuerpo de aluminio acabado	
100863	Schwerspannhülse · Stainless steel side-pin · Clavija lateral de acero inoxidable	
100325	Anlaufrolle aus POM · Side wheel made of POM · Rueda lateral fabricada en POM	16/39 mm
100327	Edelstahlachse · Stainless steel shaft · Eje de acero inoxidable	15/71 mm
100860	Polystopmutter · Polystop nut · Tuerca polystop	M12
100314 **100315**	Schäkel aus Edelstahl · Undercarriage made of stainless steel Grillete de unión de acero inoxidable	für / for / para 16 mm Unterhaken / sub-hooks / ganchos für / for / para 18 mm Unterhaken / sub-hooks / ganchos
100851	Sechskantschraube · Hexagonal screw · Tornillo hexagonal	M12/65

✆ +49 54 07 890 0 · 🖷 +49 54 07 890 100

HÖCKER

Dönerbedarf

Kebab requirements

Requerimiento de Döner

db.hoecker.de

Dönerwagen

Je Etage 4 Aufhängestreben, äußere Streben der unteren Etagen herausnehmbar. Ausführung mit 2 Bock- und 2 feststellbaren Lenkrollen, Ø 150 mm.
A: 2 Etagen für Transportspieße bis 840 mm
B: 3 Etagen für Transportspieße bis 560 mm

Kebab trolley
on each level 4 hanging bars, the outside bars on the lower levels are detachable, model with 2 block and 2 lockable steering wheels, Steering wheels Ø 150 mm.
A: 2 levels for skewers up to 840 mm · **B:** 3 levels for skewers up to 560 mm

Carro transportador Döner
cada piso con 4 barras, barra exterior del piso inferior extraible.
Version 2 ruedas fijas y 2 ruedas giratorias con fijación Ø 150 mm.
A: 2 pisos para barras de hasta 840 mm · **B:** 3 pisos para barras de hasta 560 mm

	X x Z x Y	Etagen Levels Pisos				Art.-Nr.
A	1280 x 800 x 1950 mm	2	850 mm	600 kg	~54 kg	100176
B	1280 x 800 x 1950 mm	3	570 mm	600 kg	~67 kg	100177

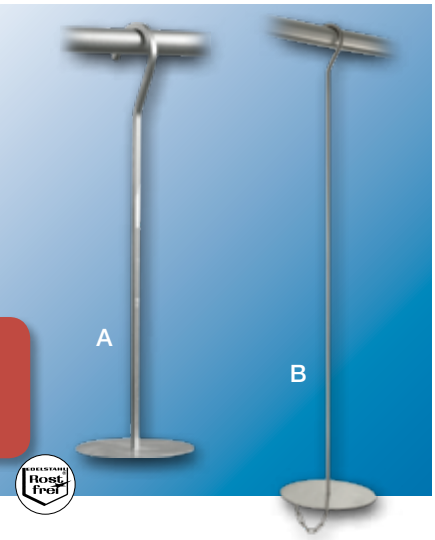

Döner-Transportspieße für Dönerwagen

Unten mit Bohrung, Ø 4 mm zur Tellersicherung, Teller siehe unten.
A: Vierkant 10 x 10 mm · **B:** Rundstahl Ø 8 mm

Kebab skewers for kebab trolleys
drill holes at the bottom, Ø 4 mm for fixing plates. See below for plates.
A: Square 10 x 10 mm · **B:** round bar steel Ø 8 mm

Barra de transporte Döner
abajo con orificio Ø 4 mm para fijar el plato, plata vease abajo.
A: cuadrado 10 x 10 mm · **B:** redonde Ø 8 mm

Lieferung ohne Teller · Delivery without the plates · Suministro sin plato

	Y			Art.-Nr.
A	840 mm	~50 kg	~0,8 kg	100149
A	560 mm	~50 kg	~0,5 kg	100148
B	840 mm	~50 kg	~0,4 kg	100152
B	560 mm	~50 kg	~0,3 kg	100151

Döner-Teller für Transportspieße

A: Polyethylen Bohrung Ø 12 mm für 100148, 100149 · **B:** Polyethylen Bohrung Ø 8 mm für 100151, 100152 · **C:** Edelstahl, Stanzung 10 x 10 mm für 100148, 100149, 100151, 100152

Kebab plates for transport skewers
A: Polyethylene, drill hole Ø 12 mm for 100148, 100149
B: Polyethelylene, drill hole Ø 8 mm for 100151, 100152
C: Press cut stainless steel 10 x 10 mm for 100148, 100149, 100151, 100152

Plato para barra transportadora Döner
A: Polietileno agujero Ø 12 mm para 100148, 100149
B: Polietileno agujero Ø 8 mm para 100151, 100152
C: Troquelado en acero inoxidable 10 x 10 mm para 100148, 100149, 100151, 100152

	Ø		Art.-Nr.
A	140 mm	~198 g	100136
A	180 mm	~240 g	100138
A	200 mm	~296 g	100140
A	250 mm	~390 g	100142
B	140 mm	~198 g	100137
B	180 mm	~240 g	100139
B	200 mm	~296 g	100141
B	250 mm	~390 g	100143
C	140 mm	~235 g	100144
C	180 mm	~390 g	100145
C	200 mm	~480 g	100146
C	250 mm	~1150 g	100147

+49 54 07 890 0 · +49 54 07 890 100

Dönerspieß und Ständer

A: Dönerspieß 10 x 10 mm, oben mit Bohrung Ø 7 mm. Teller Ø 300 mm x 2,0 mm.
B: Fußplatte mit Griff, Bodenplatte 4,0 mm.
C: Fußkreuz aus Quadratrohr 30 x 30 mm.

Kebab skewers and stands

A: kebab skewer 10 x 10 mm, with drill hole at the top Ø 7 mm.
Plate Ø 300 mm x 2.0 mm.
B: Footplate with handle, bottom plate 4.0 mm.
C: Star base square tube 30 x 30 mm.

Pincho Döner y soportes

A: Pincho 10 x 10 mm, arriba orificio Ø 7 mm. Plato Ø 300 mm x 2,0 mm.
B: Placa base con asa, base de la placa 4.0 mm.
C: Cruceta de tubo cuadrado 30 x 30 mm.

	X x Z x Y			Art.-Nr.
A	Ø 300 x 752 mm	~20 kg	~1,2 kg	100150
B	251 x 251 x 128 mm		~2,4 kg	100154
C	350 x 350 x 120 mm		~1,6 kg	100153

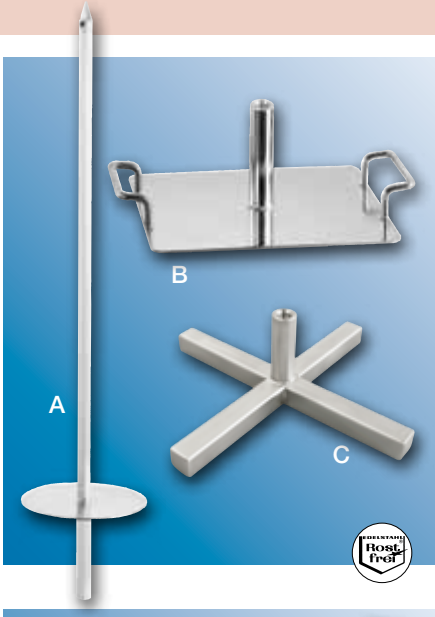

Dönerhülsen

Vierkantrohr 15 x 15 x 1,0 mm, Aluminium

Kebab cores
Square tube 15 x 15 x 1.0 mm, aluminium

Caquillo Döner
Tubo cuadrado 15 x15 x 1,0 mm, aluminio

X	Art.-Nr.
350 mm	100155
400 mm	100156
450 mm	100157
500 mm	100158
550 mm	100159
600 mm	100160
650 mm	100161
700 mm	100162
750 mm	100163

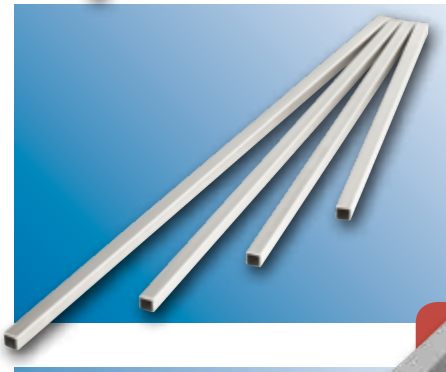

Dorne/Aufspießhilfe

A: vierkant, für Hülsen 15 x 15 x 1,0 mm · **B:** rund, für Papphülsen

Spike/skewering aid

A: square tube, for Kebab cores 15 x 15 x 1.0 mm
B: round tube, for cardboard cores

Puntilla

A: Cuadrado para casquillo 15 x 15 x 1,0 mm
B: Redondo para casquillo de papel

	X x Z x Y	Art.-Nr.
A	15 x 15 x 70 mm	100174
B	Ø 21,5 x 70 mm	100173

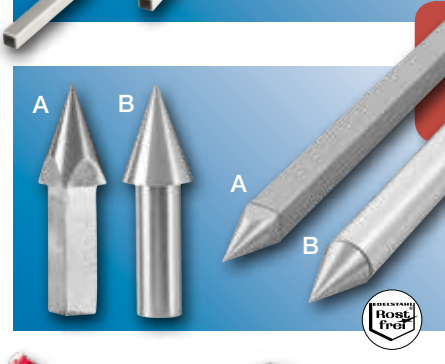

Transportwagen für Dönerhülsen

für ca. 800 Dönerhülsen 15 x 15 mm.
Wanne mit 6-fach-Teilung und Ablaufbohrungen im Boden.

Transport trolley for kebab cores

For approx. 800 cores 15 x 15 mm.
Bowl with 6 compartments, with drainage holes in the base.

Carro transportador para casquillos Döner

para aprox. 800 casquillos 15 x 15 mm.
Bañera con 6 compartimientos y orificios de drenaje.

X x Z x Y			Art.-Nr.
600 x 410 x 750 mm	Ø 125 mm	~18,2 kg	100175

HÖCKER

Rauchwagen, Kochwagen und Zubehör

Smoke Carts, Boiling Carts and Accessories

Carro de ahumado, carro de cocción y accesorios

rk.hoecker.de

Rauchwagen-Auflagen · Smoke cart supports · Soportes para carros de ahumado

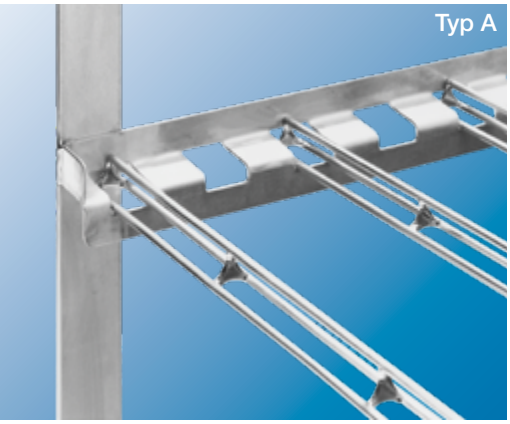

Standardauflage Typ A
der HÖCKER Rauchwagen 📖 151

Leichte Reinigung durch offene Bauweise,
bis zu 16 Spieße pro Etage, sichere Aufnahme der Rauchspieße.
Für Bleche und Roste mit halber Wagentiefe geeignet.

Standard support Type A HÖCKER smoke carts 📖 151
Easy cleaning thanks to its open construction, up to 16 skewers/level, safe support of smoke skewers, suitable for trays and grids with half cart-depth.

Soporte estándar tipo A carros de ahumado HÖCKER 📖 151
Fácil limpieza gracias a su contrucción abierta, hasta 16 pinchos/niveles, soporte seguro para pinchos, adecuado para chapas y rejillas hasta la mitad del carro.

Sonderanfertigungen
Custom-built items
Fabricación especial

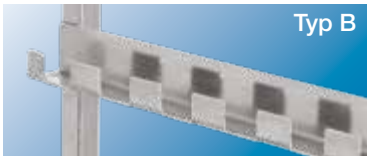

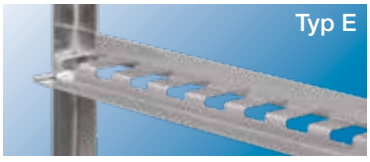

Sonderanfertigungen · Custom-made products · Fabricación especial

✆ +49 54 07 890 0 · 🖷 +49 54 07 890 100

Rauchwagen – die Vorteile · Smoke cart – the advantages · Carros de ahumado – Ventajas

Stabil
Eine durchdachte Konstruktion und der vollverschweißte Rahmen sorgen für Stabilität.

Stable
a well-thought-out construction and the completely welded frame ensure stability.

Estable
una contrucción bien pensada. El marco completamente soldado asegura estabilidad.

Hygienisch
Einfache Reinigung durch allseitig offene Flächen ohne unzugängliche Ecken und Rillen.

Hygienic
easy cleaning because of the open surfaces on all sides without inaccessible corners and grooves.

Higiénico
fácil limpieza gracias a las superficies abiertas en sus laterales sin esquinas ni ranuras inaccesibles.

Einfaches Handling
Drehfreies Einlegen von Rosten Blechen und Rauchspießen durch flache Profile, ebenfalls optimal geeignet für automatische Be- und Entladesysteme.

Easy handling
Loading of grids, trays and skewers without turning because of the flat profile. Also perfectly suited for automatic loading and unloading systems.

Fácil manejo
Carga sin giro de los pinchos de ahumado, las rejillas y chapas mediante aproximación del perfil plano. También perfectamente adecuado para los sistemas automáticos de carga y descarga.

Individuell
Etagenzahl, Maße, Auflagen 📖 150 und Räder 📖 156 können angepasst werden!

Individual
number of levels, measurements, supports 📖 150 and wheels 📖 156 can be matched to your requirements.

Individual
número de niveles, medidas, soportes 📖 150 y ruedas 📖 156 se pueden adaptar a sus necesidades.

Modell 1: 500 kg

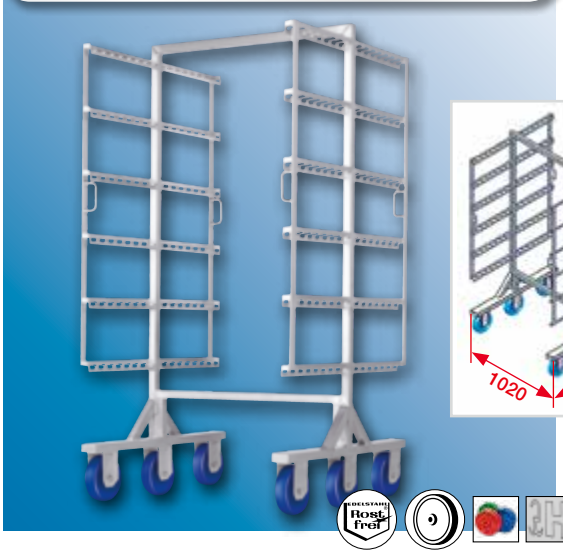

Etagen Levels Pisos	▲▼	◎			Art.-Nr.
6	250 mm	Ø 200 mm	500 kg	~51 kg	100008
8	180 mm	Ø 200 mm	500 kg	~55 kg	100010

Modell 2: 350 kg

Etagen Levels Pisos	▲▼	◎			Art.-Nr.
6	250 mm	Ø 150 mm	350 kg	~46 kg	100009
8	180 mm	Ø 150 mm	350 kg	~50 kg	100011

Wurstliegewagen

mit 8 Etagen, Auflagen aus Vollmaterial Ø 10,0 mm, mit 4 Griffen, Räder mit Kippmoment. Sonderanfertigungen möglich!

Meat/sausage storage trolley
8 layers, layers of solid material Ø 10.0 mm, with 4 handles, wheels with tilting moment. Special manufacture on request.

Carro para el almacenamiento de salchichas
con 8 niveles, bandejas de material sólido, Ø 10,0 mm, 4 mangos, con movimiento reversible.
Fabricación especial previa petición.

X x Z x Y			Art.-Nr.
1000 x 1000 x 1990 mm	Ø 200 mm	~146 kg	100022

Fleischtransportwagen

5 Hakenreihen auf 2 Etagen à 9 Haken, Ø 8 mm, Abtropfwanne mit Ablauf, 2 Bock- und 2 feststellbare Lenkrollen.

Meat transport trolley
5 rows of hooks on 2 levels each with 9 hooks, Ø 8 mm, welded-in drip pan with drain, 2 block and 2 steering rollers with stopper.

Carro de transporte para carne
5 hileras de ganchos en 2 pisos de 9 ganchos cada uno, Ø 8 mm, superficie de escurrido firmemente soldada con desagüe, 2 ruedas fijas y 2 ruedas directrices con freno.

X x Z x Y			Art.-Nr.
1200 x 800 x 1930 mm	Ø 200 mm	~77 kg	100024

Sonderanfertigungen · Custom-made products · Fabricación especial

105209

105361

Rauchspieß-Caddy

für ca. 250 Rauchspieße, Griff mit Fingerschutz,
2 Räder aus Polyamid, Ø 200 mm.

Smoke skewer caddy
for approx. 250 skewers, handle with finger protection,
2 polyamide wheels, Ø 200 mm.

Carrito para pinchos de ahumado
para aprox. 250 pinchos, mango con protección de dedos,
2 ruedas de poliamida, Ø 200 mm.

X x Z x Y			Art.-Nr.
800 x 470 x 1060 mm	Ø 200 mm	~12 kg	100066

Rauchspieß-Transportwagen

für ca. 500 Rauchspieße, Polypropylen-Räder mit Kippmoment.
Wanne mit Teilung und Ablaufbohrungen.

Smoke skewer cart
for approx. 500 smoke skewers, polypropylene wheels with tilting moment,
bowl with partition and drainage holes.

Carro transportador de barras de ahumado
para aprox 500 barras, ruedas de polipropileno.
Bañera con separacion y desagüe.

X x Z x Y			Art.-Nr.
600 x 410 x 740 mm	Ø 125 mm	~24 kg	100067

Rauchspieß-Transportwagen

für ca. 700 Rauchspieße. Ablage und Stirnseite 2,0 mm Blech,
Polyamidräder mit Kippmoment.

Smoke skewer trolley
for approx. 700 smoke skewers. Front end and bottom plate 2.0 mm thick,
polyamide wheels with tilting moment.

Carro transportador de barras de ahumado
para aprox 700 barras. Bandeja y frontal en chapa 2 mm,
ruedas de poliamida con movimiento reversible.

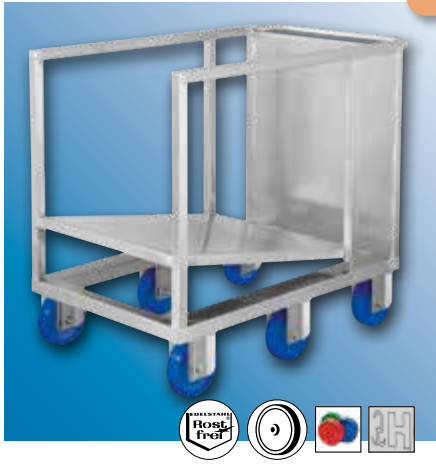

X x Z x Y			Art.-Nr.
900 x 600 x 850 mm	Ø 150 mm	~37 kg	100064

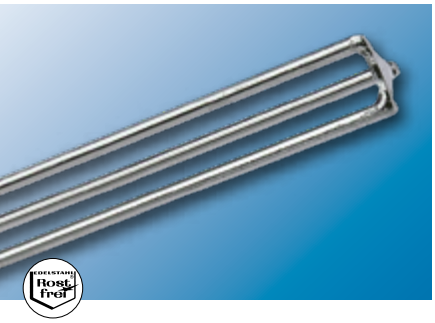

Rauchspieß aus Edelstahl, Ø 5,0 mm.
Schweißkonstruktion mit 3 Streben und 7 -Verbindungen.

Smoke skewer of stainless steel, Ø 5.0 mm.
Welded construction of 3 bars and 7 connections.

Pincho de ahumado de acero inoxidable, Ø 5,0 mm.
Soldadura de 3 barras y 7 conexiones.

L				Art.-Nr.
900 mm	20 kg	~0,430 kg	29 mm	100018
1000 mm	20 kg	~0,480 kg	29 mm	100013

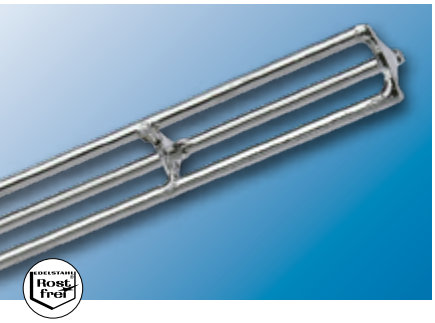

Rauchspieß wie oben, verstärkt durch 10 (L = 900 mm) oder 11 (L = 1000 mm) -Verbindungen.

Smoke skewer as above, reinforced by 10 (L = 900 mm) or 11 (L = 1000 mm) connections.

Pincho de ahumado como el anterior, reforzado con 10 (L = 900 mm) u 11 (L = 1000 mm) conexiones.

L				Art.-Nr.
900 mm	25 kg	~0,460 kg	29 mm	100021
1000 mm	25 kg	~0,510 kg	29 mm	100016

Rauchspieß aus Edelstahl-Sternprofil.

Smoke skewer of stainless steel star profile.

Pincho de ahumado de acero inoxidable con perfil de estrella.

L				Art.-Nr.
900 mm	75 kg	~0,500 kg	27 mm	100019
1000 mm	75 kg	~0,560 kg	27 mm	100014

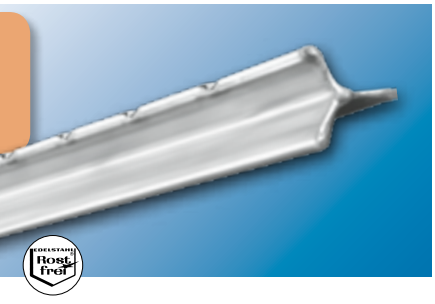

Rauchspieß aus Edelstahl-Sternprofil, gekerbt, Abstände wählbar.

Smoke skewer of stainless steel star profile, notched, distances on request.

Pincho de ahumado, de acero inoxidable, perfil de estrella, con endiduras, distancias elegible.

L				Art.-Nr.
900 mm	75 kg	~0,500 kg	27 mm	100020
1000 mm	75 kg	~0,560 kg	27 mm	100015

Rauchspieß aus Aluminium-Sternprofil, stranggepresst.

Smoke skewer of aluminium star profile, extruded.

Pincho de ahumado de aluminio con perfil de estrella, forma extrudida.

L				Art.-Nr.
900 mm	40 kg	~0,300 kg	25 mm	100017
1000 mm	40 kg	~0,340 kg	25 mm	100012

+49 54 07 890 0 · +49 54 07 890 100

Pasteurisationsgitter und Salamispieße

Individuell nach Ihren Anforderungen gefertigt!

Pasteurisation grids and salami skewers

made individually to your specifications.

Rejillas de pasteurización y pinchos de salami

fabricados según sus requisitos.

104476

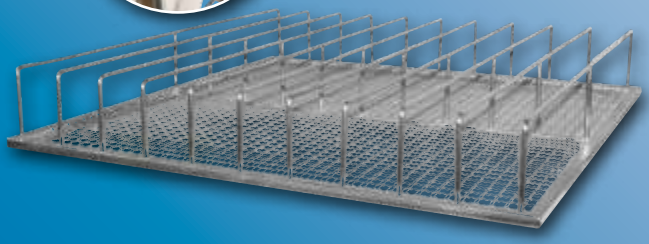

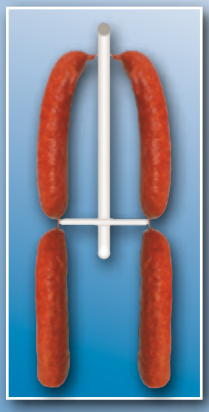

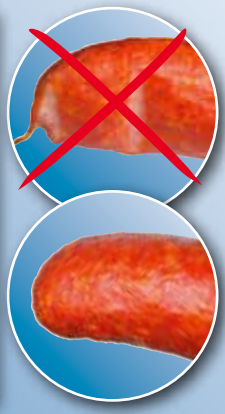

104683

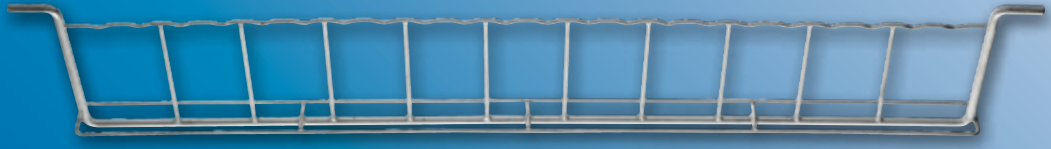

Kochschinken- und Pastetenformen

Individuell nach Ihren Anforderungen hergestellt!

Boiled ham and pie mould

Individually manufactured to your requirements!

Moldes para patés y jamones cocidos

Individual según su pedido!

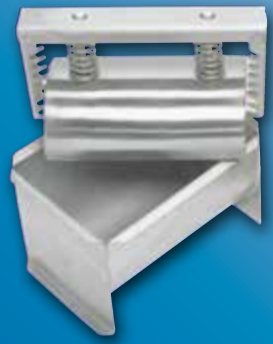

104571

108586

108336

104572

Das HÖCKER Räder-Programm · The HÖCKER wheel programme · El programa de ruedas de HÖCKER

Polyamid Räder
Alle mit diesem Symbol versehenen Artikel sind mit hochwertigen, regeneratfreien Polyamid-Rädern ausgestattet.

Polyamide wheels
All articles with this symbol are fitted with high-grade non-recycled polyamide wheels.

Ruedas de poliamida
Todos los artículos con este símbolo se encuentran equipados con ruedas de poliamida, no reciclables, de calidad superior.

Farbige Räder
Alle mit diesem Symbol versehenen Artikel können mit andersfarbigen Rädern ausgeführt werden.

Coloured wheels
All articles with this symbol can be fitted with other coloured wheels.

Ruedas de color
Todos los artículos con este símbolo se encuentran equipados con otras ruedas de color.

Die Vorteile

The advantages

Ventajas

Produktsicherheit
Abgesplitterte Radteile werden in den verarbeiteten Produkten schnell und sicher erkannt, da sich die Rad-Farben deutlich abheben.

Product safety
chipped wheel parts are quickly and safely recognised in processed products, since the colours will stand out.

Seguridad del producto
Las partes dañadas de la rueda se detectan de forma rápida y segura en los productos procesados ya que los colores resaltan.

Kennzeichnung
Einzelne Produktionsbereiche, Abteilungen oder Chargen können mit farbigen Rädern problemlos unterschieden werden.

Identification marks
Individual production areas, departments or batches can be differentiated easily with the use of coloured wheels.

Marcas de identificación
Las áreas de producción, los departamentos o los lotes pueden diferenciarse fácilmente mediante el uso de ruedas de color.

Detektierbare Räder
Die blauen Polyamidräder in 150 mm Durchmesser sind auch detektierbar erhältlich. Ideal für Kippbehälter, um Absplitterungen im Produktionsgut sicher erkennen zu können.

Detectable wheels
The blue polyamide wheels in 150 mm diametre are also available in a detectable version.

Ideal for tipping containers, to be able to recognise chippings in the product safely.

Ruedas detectables
Las ruedas de poliamida azules también están disponiblles en la versión detectable.

Son ideales para contenedores de volcado para poder reconocer de forma segura los fallos en el producto.

2-fache Sicherheit
Optische Erkennbarkeit durch die blaue Farbe.

Technische Erkennbarkeit durch eingearbeitete Edelstahlfasern.

Two-fold safety
Optical recognition thanks to the blue colour.

Technical recognition thanks to the incorporated stainless steel fibres.

Seguridad dual
Reconocimiento óptico gracias al color azul.

Reconocimiento técnico gracias a las fibras de acero inoxidable incorporadas.

✆ +49 5407 890 0 · 🖷 +49 5407 890 100

Für Beschickungswagen · For Euro tubs · Para carros cutter

Standard 200l / 300l (ab 📖 100)

A: 1x Rad 100917 📖 159, Achshülse, Sechskantschraube, Sicherungsmutter.
B: 1x Rad 100917 📖 159, Unterlegscheibe, Splint.

Standard 200 l / 300 l (from 📖 100)
A: 1x wheel 100917 📖 159, bushing for shaft, hexagon screw and locking nut.
B: 1x wheel 100917 📖 159, spacer, split pin.

Estándar 200l / 300l (desde la 📖 100)
A: 1x rueda 100917 📖 159, casquillo del eje, tornillo hexagonal, tuerca de seguridad.
B: 1x rueda 100917 📖 159, arandela, pasador.

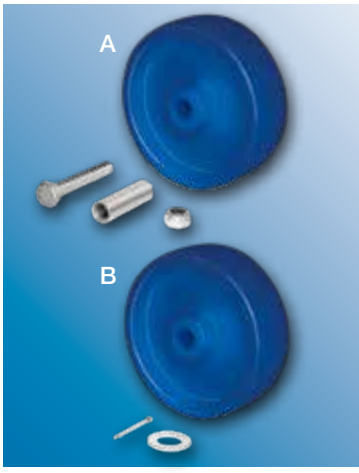

A		Art.-Nr.
●	Ø 150 mm	100920
○	Ø 150 mm	100932
●	Ø 150 mm	100930
●	Ø 150 mm	100927

B		Art.-Nr.
●	Ø 150 mm	100919
○	Ø 150 mm	100931
●	Ø 150 mm	100929
●	Ø 150 mm	100926

Detektierbar, für Beschickungswagen 200l / 300l (ab 📖 100)

A: 1x Rad 100921 📖 159, Achshülse, Sechskantschraube, Sicherungsmutter.
B: 1x Rad 100921 📖 159, Unterlegscheibe, Splint.

Detectable, for Euro tubs 200 l / 300 l (from 📖 100)
A: 1x wheel 100921 📖 159, bushing for shaft, hexagon screw and locking nut.
B: 1x wheel 100921 📖 159, spacer, split pin.

Detectable, para carros cutter 200 l / 300 l (desde la 📖 100)
A: 1x rueda 100921 📖 159, casquillo del eje, tornillo hexagonal, tuerca de seguridad.
B: 1x rueda 100921 📖 159, separador, pasador.

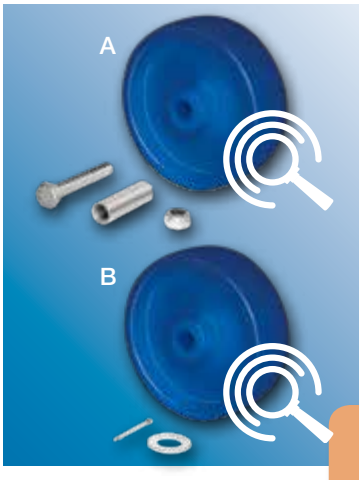

A		Art.-Nr.
●	Ø 150 mm	100923

B		Art.-Nr.
●	Ø 150 mm	100924

Geräuschreduzierend, für Beschickungswagen 200l / 300l (ab 📖 100)

A: 1x Rad 100949 📖 159, Achshülse, Sechskantschraube, Sicherungsmutter.
B: 1x Rad 100949 📖 159, Unterlegscheibe, Splint.

Noise-lowering, for Euro tubs 200 l / 300 l (from 📖 100)
A: 1x wheel 100949 📖 159, bushing for shaft, hexagon screw and locking nut.
B: 1x wheel 100949 📖 159, spacer, split pin.

Reducción del ruido, para carros cutter 200 l / 300 l (desde la 📖 100)
A: 1x rueda 100949 📖 159, casquillo del eje, tornillo hexagonal, tuerca de seguridad.
B: 1x rueda 100949 📖 159, separador, pasador.

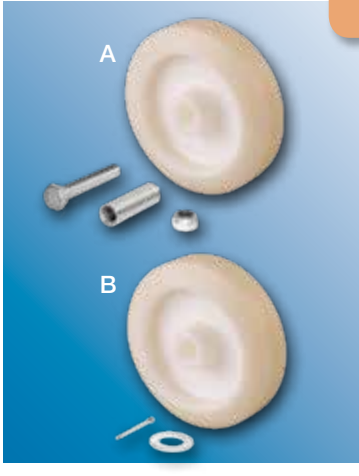

A		Art.-Nr.
○	Ø 150 mm	100948

B		Art.-Nr.
○	Ø 150 mm	100947

Für Rauchwagen · For smoke cart · Para carro de ahumado

Modell 1: (📖 151)

1x Rad 100933 📖 159, Achshülse, Sechskantschraube, Sicherungsmutter.

Model 1: (📖 151)
1x wheel 100933 📖 159, bushing for shaft, hexagon screw and locking nut.

Modelo 1: (📖 151)
1x rueda 100933 📖 159, casquillo del eje, tornillo exagonal, tuerca de seguridad.

		Art.-Nr.
●	Ø 200 mm	100935
○	Ø 200 mm	100936

Modell 2: (📖 151)

1x Rad 100917 📖 159, Achshülse, Sechskantschraube, Sicherungsmutter.

Model 2: (📖 151)
1x wheel 100917 📖 159, bushing for shaft, hexagon screw and locking nut.

Modelo 2: (📖 151)
1x rueda 100917 📖 159, casquillo del eje, tornillo exagonal, tuerca de seguridad.

		Art.-Nr.
●	Ø 150 mm	100919
○	Ø 150 mm	100931
●	Ø 150 mm	100929
●	Ø 150 mm	100926

Für Rollis · For dollies · Para carretillas

100083, 100085, 100080 (📖 113)

1x Rad 100939 📖 159, Achshülse, Sechskantschraube, Sicherungsmutter.

100083, 100085, 100080 (📖 113)
1x wheel 100939 📖 159, bushing for shaft, hexagon screw and locking nut.

100083, 100085, 100080 (📖 113)
1x rueda 100939 📖 159, casquillo del eje, tornillo exagonal, tuerca de seguridad.

		Art.-Nr.
●	Ø 125 mm	100942
○	Ø 125 mm	100944
●	Ø 125 mm	100943

Sonderräder · Special wheels · Ruedas especiales

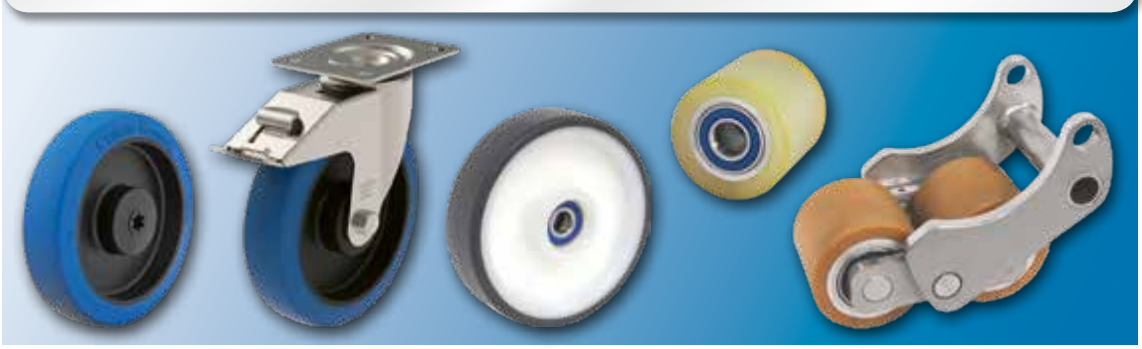

✆ +49 5407 890 0 · 🖷 +49 5407 890 100

Ersatzräder · Spare wheels · Ruedas de repuesto

1 = Nabenlänge · Hub length · Longitudes de los cubos
2 = Bohrung · Drill hole · Diámetro del agujero
3 = Lauffläche · Tread · Superficie de rodamiento

Polypropylen PP

mit Gleitlager

Polypropylene PP
with bush bearing

Polipropileno PP
con casquillo de cojinete

		1	2	3	Art.-Nr. ○	Art.-Nr. ●	Art.-Nr. ●	Art.-Nr. ●
	Ø 125 mm	49 mm	12 mm	40 mm	100939	100940	100941	*

** auf Anfrage · on request · bajo pedido*

Polyamid PA

A: mit Gleitlager · **B:** mit Edelstahl Rollenlager · **C:** detektierbar

Polyamide PA
A: with bush bearing
B: with stainless steel roller bearing
C: detectable

Poliamida PA
A: con casquillo de cojinete
B: con cojinete de rodillos en acero inoxidable
C: detectable

		1	2	3	Art.-Nr. ○	Art.-Nr. ●	Art.-Nr. ●	Art.-Nr. ●
A	Ø 125 mm	45 mm	15 mm	40 mm	100905	100906	100910	100908
A	Ø 150 mm	50 mm	20 mm	40 mm	100917	100918	100928	100925
C	Ø 150 mm	50 mm	20 mm	40 mm	*	100921	*	*
A	Ø 200 mm	60 mm	20 mm	50 mm	100933	100934	*	*
B	Ø 200 mm	60 mm	20 mm	50 mm	100937	100938	*	*

** auf Anfrage · on request · bajo pedido*

Polyurethan PU

Polyamidrad mit Urethanbandage

Polyurethane PU
Polyamide wheel with urethane coating

Poliuretano PU
Rueda de poliamida con uretano

		1	2	3	Art.-Nr.
●	Ø 100 mm	40 mm	12 mm	34 mm	100945
●	Ø 150 mm	50 mm	20 mm	40 mm	100946
○	Ø 150 mm	50 mm	20 mm	40 mm	100949
●	Ø 200 mm	60 mm	20 mm	50 mm	100950

Ersatzräder · Spare wheels · Ruedas de repuesto

1 = Nabenlänge · Hub length · Longitudes de los cubos
2 = Bohrung · Drill hole · Diámetro del agujero
3 = Lauffläche · Tread · Superficie de rodamiento

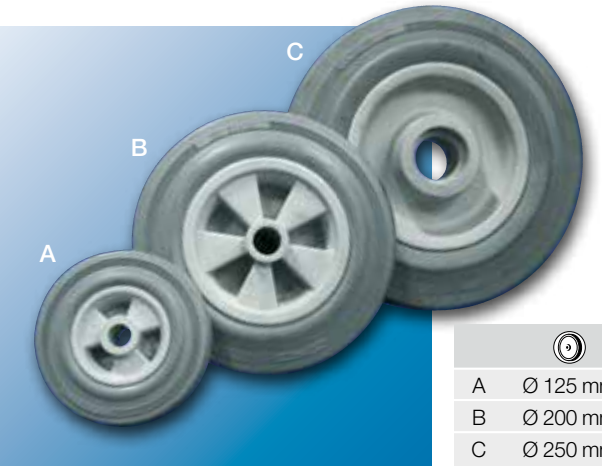

Vollgummi nicht kreidend

A, B: ohne Kugellager
C: mit Kugellager

Solid rubber non-marking
A, B: without ball bearing
C: with ball bearing

Goma sólida sin marca
A, B: sin cojinete de bolas
C: con cojinete de bolas

	◎	1	2	3	Art.-Nr.
A	Ø 125 mm	45 mm	15 mm	37,5 mm	100951
B	Ø 200 mm	60 mm	20 mm	50 mm	100952
C	Ø 250 mm	75 mm	25 mm	60 mm	100953

Temperaturbeständig

von –40 °C bis +250 °C, aus Phenolharz, asbestfrei

Temperature resistant
from –40 °C to + 250 °C, made from phenolic resin, asbestos-free

Resistente a la temperatura
de –40 °C a + 250° C, resina fenólica, sin amianto

	◎	1	2	3	Art.-Nr.
	Ø 150 mm	60 mm	20 mm	42 mm	100877
	Ø 200 mm	61 mm	20 mm	49 mm	100879

Temperaturbeständig

von –25 °C bis +250 °C, auf Polyamidbasis

Temperature resistant
from –25 °C to + 250 °C, polyamide basis

Resistente a la temperatura
de –25 °C a 250 °C, a base de poliamida

	◎	1	2	3	Art.-Nr.
	Ø 150 mm	60 mm	20 mm	50 mm	100878
	Ø 200 mm	60 mm	20 mm	50 mm	100880

✆ +49 54 07 890 0 · 🖷 +49 54 07 890 100

Lenk- und Bockrollen
auf Anfrage auch mit Vollgummi- oder Polyurethanrädern.

Steering and block rollers
On request also with solid rubber or poyurethane wheels.

Ruedas fijas o giratorias
petición con en goma maziza o ruedas de poliuretano.

Lenkrollen

mit Edelstahlgehäuse, Räder aus Polyamid.

Steering rollers
with stainless steel casing, polyamide wheels.

Ruedas giratorias
con caja de acero inoxidable, ruedas de poliamida.

		Art.-Nr. ○	Art.-Nr. ●	Art.-Nr. ●	Art.-Nr. ●
Ø 100 mm	80 x 60 mm	100881	*	*	*
Ø 125 mm	80 x 60 mm	100885	100886	100892	100891
Ø 150 mm	80 x 60 mm	100893	100894	100900	100899
Ø 200 mm	105 x 80 mm	100901	100902	*	*

** auf Anfrage · on request · bajo pedido*

Lenkrollen, feststellbar

mit Edelstahlgehäuse, Räder aus Polyamid.

Steering rollers, lockable
with stainless steel casing, polyamide wheels.

Ruedas giratorias con freno
con caja de acero inoxidable, ruedas de poliamida.

		Art.-Nr. ○	Art.-Nr. ●	Art.-Nr. ●	Art.-Nr. ●
Ø 100 mm	80 x 60 mm	100883	*	*	*
Ø 125 mm	80 x 60 mm	100887	100888	100890	100889
Ø 150 mm	80 x 60 mm	100895	100896	100898	100897
Ø 200 mm	105 x 80 mm	100903	100904	*	*

** auf Anfrage · on request · bajo pedido*

Bockrollen

mit Edelstahlgehäuse, Räder aus Polyamid.

Block rollers
with stainless steel casing, polyamide wheels.

Ruedas fijas
con caja de acero inoxidable, ruedas de poliamida.

		Art.-Nr. ○	Art.-Nr. ●	Art.-Nr. ●	Art.-Nr. ●
Ø 100 mm	80 x 60 mm	100865	*	*	*
Ø 125 mm	80 x 60 mm	100867	100868	100870	100869
Ø 150 mm	80 x 60 mm	100871	100872	100874	100873
Ø 200 mm	105 x 80 mm	100875	100876	*	*

** auf Anfrage · on request · bajo pedido*

HÖCKER

Transport- und Reinigungssysteme

Transport and cleaning systems

Sistemas de transporte y limpieza

ft.hoecker.de

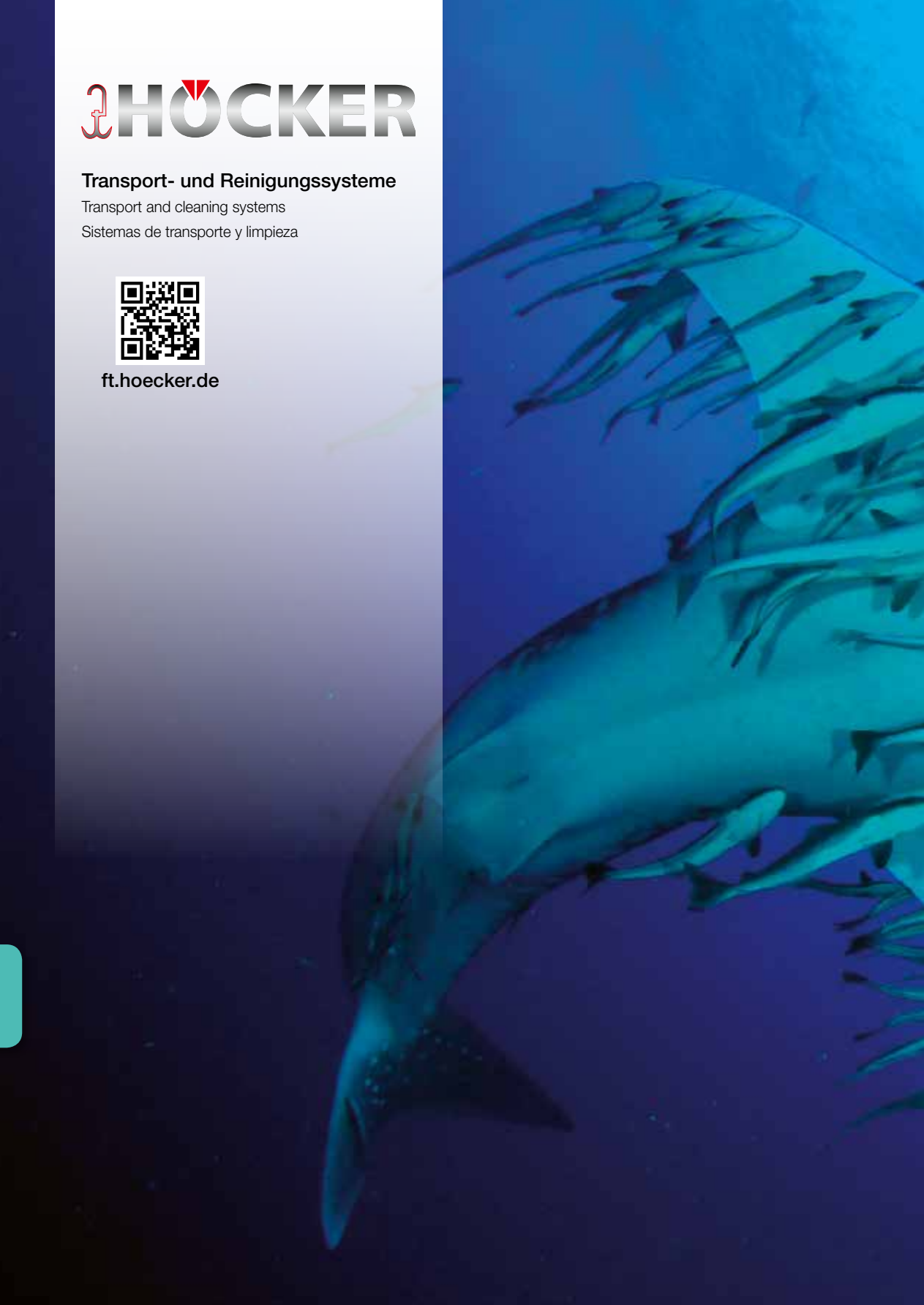

Das HÖCKER Masterprogramm

Die perfekte Hakenlogistik-, Kontroll- und Reinigungstechnik

Überall dort, wo Fleischtransporthaken eingesetzt werden, ist vor jeder Benutzung eine gründliche Reinigung der Haken vorzusehen. Die Cleanmaster Ultraschall-Hakenreinigung bietet hier ein ausgereiftes System zur effizienten Reinigung.

Die Cleanmaster-Reinigungsanlagen lassen sich mit der Transportmaster Leerhakenfördertechnik zu einem automatisch arbeitenden Transport- und Reinigungssystem verbinden.

Die Transportmaster Leerhakenfördertechnik ist eine perfekte Hakenlogistik.

Sie übernimmt die Aufnahme verschmutzter Haken an den Übernahmepunkten, z.B. in der Versandabteilung mit Zuführung an die Checkmaster Hakeneingangskontrolle und/oder Cleanmaster Reinigungsanlage. Nach der Reinigung erfolgt die Bedienung mehrerer Bedarfspunkte nach automatischer Anforderung.

Die Checkmaster Eingangskontrolle prüft eingehende Normhaken. Sie schleust normfremde und defekte Haken aus. Die akzeptierten Haken werden gezählt und mit Datum und Uhrzeit gespeichert. Das Ergebnis kann über die Schnittstelle an die betriebsinterne EDV abgegeben werden.

The HÖCKER Master Programme

The perfect hook logistics, control and cleaning technology

Wherever meat transport hooks are employed, a thorough cleaning of them is necessary before use. The Cleanmaster ultra-sound hook-cleaning machine offers a perfected system for efficient cleaning.

The Cleanmaster-cleaning units can be combined with the Transportmaster empty hook conveyer technology to form a fully automatic operating conveyer and cleaning system.

The Transportmaster empty hook conveying technology is a perfect hook technology. It accepts the dirty hooks at the loading points, for example in the dispatch department, transporting them to the Checkmaster hook entry control system of the Cleanmaster cleaning unit. After cleaning the storage and supply of multiple points of need is carried out by automatic request.

The Checkmaster entry control system checks incoming standard hooks. It removes non-standard and defective hooks. The accepted hooks are counted and recorded with a date and time in a data file. The result can be passed on via the interface to the in-house computer system.

El programa Máster

La perfecta logística, control y técnica de limpieza

Siempre que se utilizen ganchos de cuelgue para el transporte de la carne, estos deben estar previamente limpiados y esterilizados a fondo. La maquina Cleanmaster, limpiadora de gancho por ultrasonido, ofrece un sofisticado sistema para una limpieza eficiente.

Los sistemas de limpieza Cleanmaster se pueden combinar con los sistemas de transporte de ganchos vacíos Transportmaster para formar un transportador operativo y un sistema de limpieza completamente automatizado. Masterprogramm, el transportador de ganchos vacios Mastertransportador, es un sistema perfecta de logistica de ganchos.

Se encarga de la admisión de ganchos sucios desde los puntos de recojida, por ejemplo de los camiones y los suministra a la entrada de control de entrada de ganchos de la Cleanmaster en el dispositivo de limpieza Cleanmaster. Tras la limpieza tiene lugar el almacenamiento y el servicio con más puntos de exigencia tras un proceso automático.

El control de entrada Checkmaster requiere ganchos ajustados a la normativa. Rechaza los ganchos que no se ajustan a la normativa y los ganchos defectuosos. Los ganchos aceptados se contaran y validados con la fecha y la hora. El resultado puede ser indicado a través de la interfaz en la red interna de la explotación.

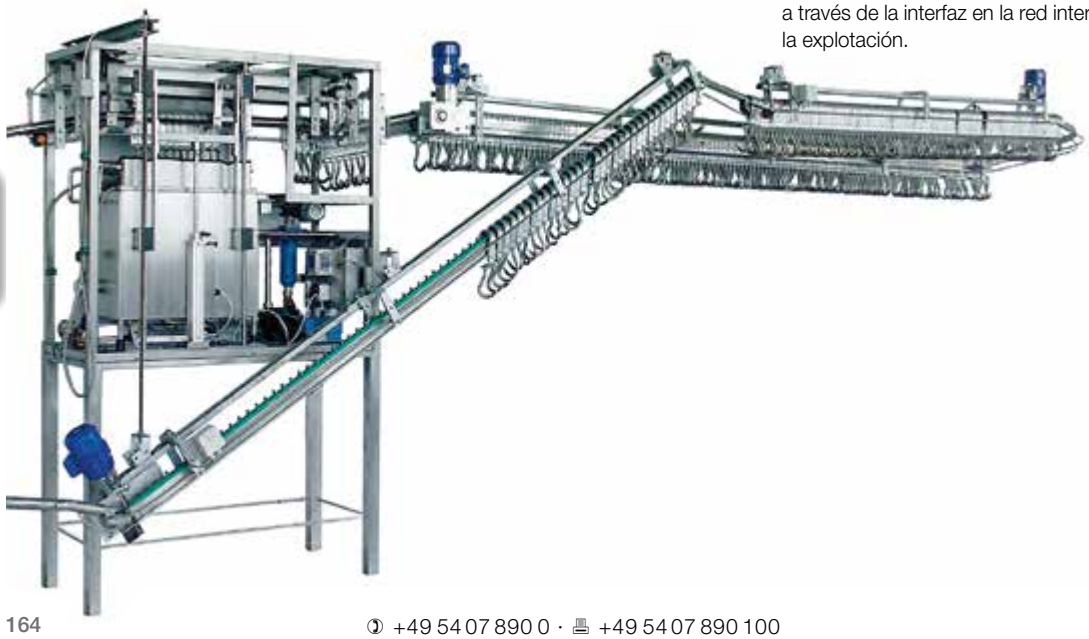

✆ +49 54 07 890 0 · 🖷 +49 54 07 890 100

Das HÖCKER Masterprogramm

Die perfekte Hakenlogistik-, Kontroll- und Reinigungstechnik

The HÖCKER Master Programme

The perfect hook logistics, control and cleaning technology

El programa Máster de HÖCKER

La perfecta logística, control y técnica de limpieza

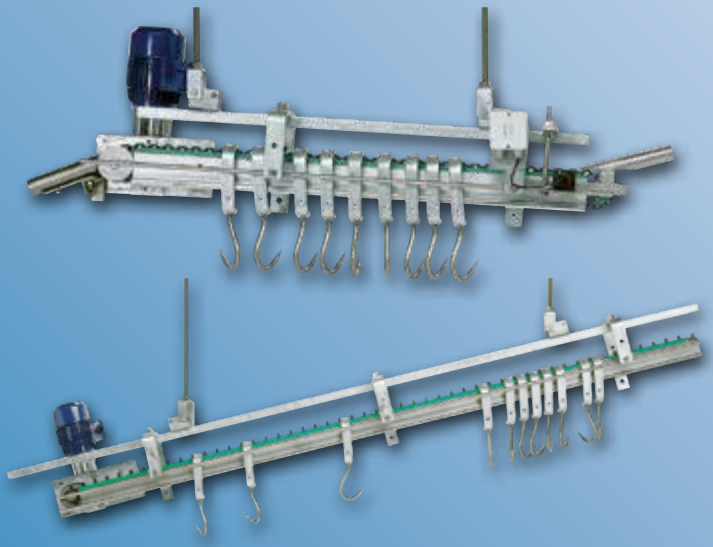

Transportmaster 📖 166

Checkmaster 📖 167

Cleanmaster 📖 169

HÖCKER hilft Kosten senken!
HÖCKER helps you to cut costs!
HÖCKER ayuda a bajar costes!

Transportmaster

Leerhakenfördertechnik

Mit der Transportmaster Leerhakenfördertechnik verfügen Sie über ein im Preis-/Leistungsverhältnis äußerst günstiges System. Entsprechend Ihren Bedürfnissen, in Ausstattung und Umfang, erfüllt es einfache Förderaufgaben zwischen zwei Punkten oder übernimmt die Logistik der Leerhakenfördertechnik. Dazu gehört die Bedienung aller Zwischenstationen, wie Leerhakeneingangskontrolle, -reinigung und -speicherung bis hin zur automatischen Zielsteuerung an alle Bedarfspunkte in der Schlachtung und Zerlegung. Die Ein- und Ausschleusung von Haken erfolgt mittels pneumatischer Weichen.

Die Bedarfspunkte werden je nach Anforderung über Sensoren automatisch bedient, damit ohne Verzögerung immer Zugriff auf gereinigte Haken genommen werden kann.

Die Förderer bestehen aus bis zu 24 m langen Modulen, die einzeln gesteuert und angetrieben werden.

Die Hakenauf- und Weitergabe erfolgt über Gefällestrecken zwischen den Förderern, die, z. B. als Bogen geformt, Richtungsänderungen bis 180° zulassen. Ebenso Gefälle und Steigungen bis 27°.

Jeder Förderer ist zugleich auch eine Speicherstrecke für Haken. Aus der Bügelbreite des Hakens ergibt sich die Speicherkapazität, bis zu 25 St. Eurohaken pro Meter.

Transportmaster

Empty-hook conveyer system

With the Transportmaster empty hook conveyer system you have an extremely cost-effective system. According to your needs, in both equipment and volume, the system can be designed for transport tasks between two points only, or it can be devised for the entire range of the hook transport procedure, including the empty hook entry control, cleaning, servicing of all temporary storage facilities up to the automatic electronic target control of all important areas in the slaughtering and cutting process. The supply and removal of hooks is carried out by pneumatic turning switches.

The points of need are automatically supplied on demand by sensors. This means that there is no delay in accessing cleaned hooks.

The conveyers consist of modules up to 24 m. in length which can be individually operated and controlled.

The transport of hooks between the conveyers is carried out by sloping gradients which can be, for example, shaped as a bend and which permit directional changes of up to 180° as well as downward and upward gradients of up to 27°.

Each conveyer is at the same time a storage point for hooks. The storage capacity is calculated according to the width of the skid e. g. 25 Euro-hooks per metre.

Transportmaster

Sistemas de transporte para ganchos vacíos

Con el sistema de transporte para ganchos vacíos Transportmaster cuenta usted con un sistema extremadamente favorable en relación calidad/ precio. Conforme a sus necesidades, en equipamiento y amplitud, desempeña tareas de transporte entre dos puntos o asume la logística del transporte de ganchos vacíos. A ello pertenece el manejo de todas las estaciones intermedias, como la entrada, limpieza y almacenamiento de ganchos vacíos hasta el control automático final en todos los puntos de las exigencias de la matanza y el despiece. La entrada y salida de ganchos se realizan mediante desvios neumáticos.

Los puntos de demanda son servidos a petición mediante sensores automáticos, a fin de que siempre se pueda tener acceso sin demora a los ganchos limpios.

Los transportadores están formados por hasta 24 m de módulos largos, los cuales pueden ser dirigidos y acelerados individualmente.

Las tareas desarrolladas con ganchos, tiene lugar mediante alargamientos en desnivel entre los transportadores, los cuales, por ejemplo moldeados como arcos, toleran hasta 180º de vuelta. De la misma manera los desniveles y pendientes admiten hasta 27º.

Cada transportador es a la vez una vía de almacenamiento para ganchos. La capacidad de almacenamiento depende de la anchura del aro del gancho, por ejemplo, 25 Euro-ganchos por metro.

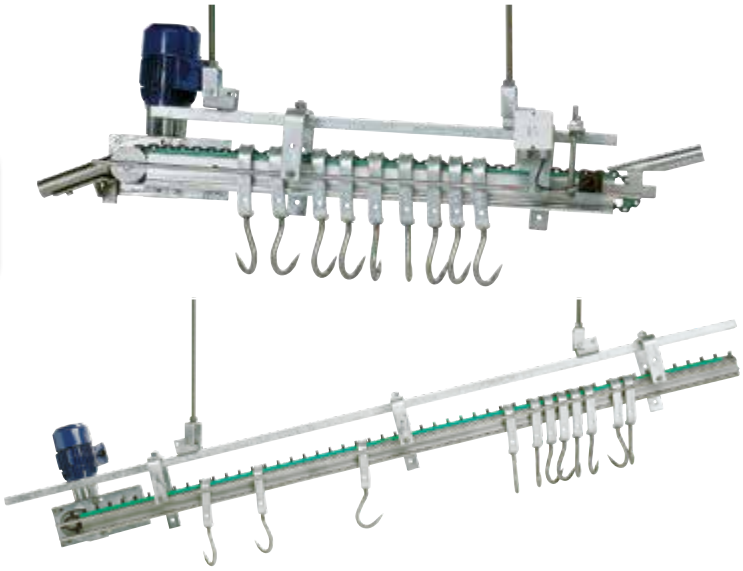

Leerhakenförderer
Empty-hook conveyers
Transportes para ganchos vacíos

Leerhakenförderer und Leerhakenelevatoren stellen im Verbund eine schnell zu montierende und bei Bedarf leicht zu verändernde Förder- und Speicheranlage für Leerhaken dar.

Empty-hook conveyers and elevators combined together form a conveyor and storage system for empty hooks that can be quickly mounted and easily modified when needed.

Transportadores y elevadores de ganchos vacíos combinados forman un sistema transportador y de almacenamiento para ganchos vacíos que se puede montar rápidamente y modificar fácilmente cuando sea necesario.

Leerhakenelevator
Empty-hook elevator
Elevador para ganchos vacíos

✆ +49 54 07 890 0 · 🖷 +49 54 07 890 100

Transportmaster

Leerhakenfördertechnik · Empty-hook transport system · Sistemas de transporte para ganchos vacíos

Förderung der Leerhaken bis zum Abnahmepunkt.

Empty hook conveyance to the unloading point.

Transporte de ganchos vacíos hasta el punto de admisión.

Ausschleusung aufgebogener Haken.

Removal of distorted hooks.

Rechazo de ganchos aboyados.

Weichen zur Ein- und Ausschleusung werden nach Bedarf geplant und eingebaut.

Turning switches for loading and unloading points are planned and built in according to need.

Desvios para entrada y salida pueden incorporarse según necesidad.

Leerhakenspeicher im Innen- und Außenbereich auf engstem Raum.

Empty hook storage in interior and exterior areas in the smallest space possible.

Almacenamiento de ganchos en el interior o exterior en áreas estrechas.

Checkmaster

Haken-Eingangskontrolle und -zählung sowie Ausgangszählung für Normhaken

In vielen Schlachtbetrieben ist die Leerhaken-Eingangskontrolle oftmals eine Schwachstelle. Ungenaue Stückzahlinformationen und die Einschleusung normfremder und defekter Haken erfordern eine permanente Ersatzbeschaffung. Nicht zu reden von dem Kostenaufwand für die von Mitarbeitern durchgeführte manuelle Hakenkontrolle.

Der Checkmaster

– prüft die eingehenden Haken elektronisch.
– schleust normfremde und defekte Haken aus.
– speichert das Eingangs- sowie Ausgangsergebnis technisch einwandfreier Haken in eine Datei.

Checkmaster Hook loading control with counting as well as unloading counting for standard hooks

In many slaughterhouses the incoming hook inspection is a weak point. Inaccurate information on precise quantities and constantly incoming non-standard and defective hooks cause a permanent need for replacements. Not to mention the costs of manual hook control performed by employees.

With Checkmaster

– incoming hooks are checked electronically.
– non-standard and defective hooks are sorted out.
– Display of entry and exit results for technically sound hooks by data file.

Checkmaster Control y cuenta de los euroganchos entrantes y salientes

En muchos mataderos el control de entradas de ganchos es un punto débil. La información incorrecta sobre cantidades precisas y la entrada constante de ganchos no estándar o defectuosos provocan la necesidad constante de reemplazarlos. Sin mencionar los costes del control manual llevados a cabo por los empleados.

Con Checkmaster

– la entrada de ganchos es controlada electrónicamente.
– los ganchos no estándar o defectuosos son apartados.
– Mediante base de datos se reflejara la cantidad de entrada de los ganchos que esten en perfectas condiciones tecnicas.

HÖCKER
– hilft Kosten senken!
– helps you to cut costs!
– ayuda bajar costes!

Warum Ultraschall?

Mit Ultraschallreinigung lassen sich vorgegebene Sauberkeitswerte zuverlässig, reproduzierbar, schnell und materialschonend erzielen. Unabhängig davon, ob teilchenförmige Verunreinigungen, z. B. Späne, Staub oder Gewebepartikel, oder filmische Kontaminationen, z. B. Öle oder Fette, zu entfernen sind.

Seine reinigende Wirkung entfaltet Ultraschall in einem Flüssigkeitsbad zusammen mit einer Reinigungschemie und Temperatur. Zudem können so chemische Additive häufig reduziert und die Behandlungszeit deutlich verkürzt werden.

Die Reinigungswirkung basiert auf Kavitation: Durch einen Generator werden elektrische Signale in einer bestimmten Frequenz erzeugt und über einen Schwinger als Schallwellen in die Flüssigkeit übertragen.

Der Schalldruck ist durch ein Wechselspiel von Unter- und Überdruck gekennzeichnet. Durch die hohe Intensität bilden sich in den Unterdruckphasen mikroskopisch kleine Hohlräume.

Diese Bläschen fallen in der anschließenden Überdruckphase in sich zusammen (implodieren) und erzeugen dabei Stoßwellen mit erheblichen Energiedichten. In der Flüssigkeit werden dadurch Mikroströmungen ausgelöst, die Kontaminationen an den zu reinigenden Bauteilen geradezu „absprengen“ und wegspülen. Und das auch bei Reinigungsgut mit komplexer Geometrie, wie Gelenken, Ritzen und Hohlräumen.

Why ultrasound?

With ultrasonic cleaning prescribed standards of hygiene can be achieved reliably, time after time, quickly and in a material-friendly way. Independently from whether it is particle-shaped dirt, e.g. chippings, dust or fabric particles, or filmy contaminations, e.g. oils or grease which are to be removed.

Ultrasound is deployed in a liquid bath in combination with cleaning agents and temperature. Chemical additives can often be reduced with ultrasound and the treatment time noticeably reduced.

Cleaning efficiency is based on cavitation; Electric signals of a particular frequency are produced by a generator and transmitted into the liquid as sonic wave via a plunger.

The sound pressure is identified by the interplay of low and high pressure. In the low pressure phases microscopic cavities form because of the high intensity.

These bubbles implode into themselves in the subsequent high pressure phases and in doing this produce shock waves with considerable energy density. Thus micro-currents will be released in the liquid which “blast off” parts from the item being cleaned and wash them away. This is also true of items of complex construction such as joints, grooves and hollow areas.

¿Por qué ultrasonido?

A través de la limpieza por ultrasonido se pueden alcanzar los estándares de higiene de forma rápida y segura, una y otra vez y protegiendo los materiales. Independientemente de si la suciedad a eliminar se encuentra en forma de partículas, como astillas, polvo o partículas de tela, o en forma de contaminación grasosa, como aceites o grasa.

Se despliega el ultrasonido en un baño líquido combinado con agentes de limpieza y temperatura. Normalmente, mediante el ultrasonido, se pueden reducir notablemente los aditivos químicos y el tiempo de tratado.

La eficiencia de limpieza se basa en la cavitación: Un generador produce señales eléctricas en una determinada frecuencia y estas se transmiten al líquido en forma de ondas sonoras a través de un émbolo.

La presión del sonido se identrifica por la interacción de altas y bajas presiones. Con bajas presiones no se forman cavidades microscópicas debido a la alta intensidad.

Estas burbujas implosionan con las fases de altas presiones subsiguientes y al hacerlo generan ondas de choque con una densidad energética considerable. Por ello,se liberan micro corrientes en el líquido que “rompen” partes del elemento a limpiar y así lo lavan. También funciona en construcciones complejas como juntas, grietas y cavidades.

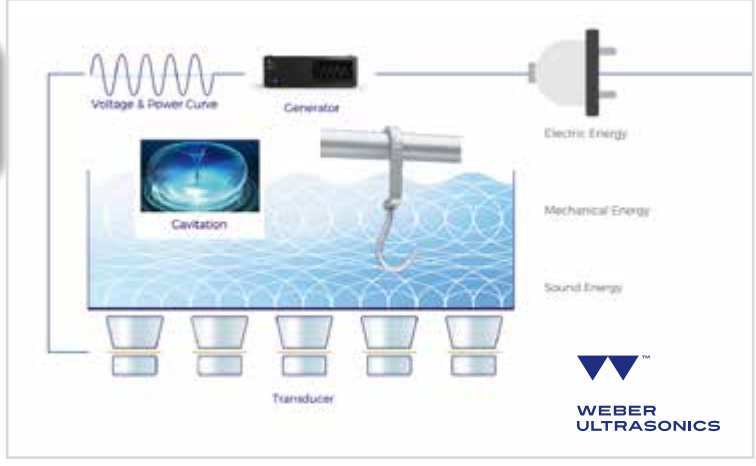

✆ +49 54 07 890 0 · 🖷 +49 54 07 890 100

Cleanmaster Ultraschall-Hakenreinigungsanlage

Die Cleanmaster Ultraschallanlagen für Fleischtransporthaken übernehmen die Reinigung äußerst schnell und wirtschaftlich, z. B. bis zu 1500 St. Eurohaken pro Stunde. Die Ultraschallanlage wird in Verbindung mit einer Leerhakenfördertechnik betrieben und kann in bereits bestehende Hakentransportsysteme integriert werden, z. B. hängend im Deckenbereich.

Die Reinigung erfolgt nach Belegung der Ladestation mit Haken, die in das Reinigungsbecken abgetaucht und beschallt werden. Nach Ablauf der Beschallung werden die Haken bei dem Herausheben mit Wasser abgeduscht, zwecks Entfernung der Waschlauge und Restverschmutzung.

Ein Dauerfiltersystem sorgt für eine permanente Reinigung der Lauge, die bei abnehmender Wirkung nachdosiert wird.

Alle Abläufe werden durch eine SIEMENS SPS kontrolliert und per Touchscreen gesteuert, wie:

– Vollautomatischer Reinigungsbetrieb
– Konzentratdosierung und Temperatur der Waschlauge
– Zeitdauer der Beschallung

Mit der Cleanmaster Ultraschallanlage verfügen Sie über ein perfektes und bewährtes Reinigungssystem, das von HÖCKER seit 1994 weltweit installiert und kontinuierlich weiterentwickelt wird!

Cleanmaster Ultrasonic Hook Cleaning Unit

The Cleanmaster ultrasonic units for meat hooks carry out the cleaning very quickly and economically, e.g. up to 1,500 Euro-hooks per hour. The ultrasonic unit can be used in combination with the empty hook conveyer system and can be integrated with already existing hook transport systems, for example in a hanging position underneath the ceiling.

Cleaning is carried out after the filling of hooks to the loading unit, which is dipped in the cleaning tank and treated with ultra-sound. At the end of the ultrasonic treatment the hooks are showered with hot water as they are lifted out to remove detergent and any remaining contamination.

A continuous filter system permits a permanent cleaning of the detergent solution which is re-dosed as necessary.

All operations are controlled by a SIEMENS SPS control unit and operated by a touch-screen, as follows:

– Fully automatic cleaning
– concentrate dosage and temperature of the washing solution
– duration of the ultrasonic treatment

With the Cleanmaster ultrasonic unit you have a perfect proven and tested cleaning system which has been installed world-wide by HÖCKER since 1994 and which gets upgraded permanently!

Dispositivo de limpieza de ganchos por ultrasonido Cleanmaster

Los dispositivos de limpieza por ultrasonidos Cleanmaster para ganchos de transporte de carne se encargan de la limpieza excepcionalmente rápida y económica, por ejemplo, hasta 1500 euro-ganchos por hora. El dispositivo de ultrasonido funciona en combinación con un sistema de transporte de ganchos vacíos y puede integrarse en un sistema de transporte de ganchos ya existente, por ejemplo, colgado del techo.

La limpieza se lleva a cabo tras la ocupación de la estación de carga con ganchos, los cuales se sumergen en la cubeta de lavado y se someten a ultrasonidos. Tras el ciclo de ultrasonidos, los ganchos son aclarados junto al elevarlos hacia el exterior con el propósito de eliminar la lejía del lavado y los restos de suciedad.

El sistema de filtro duradero se ocupa de la permanente limpieza de la lejía, la cual se va redosificando cuando pierde eficacia.

Todas las operaciones se controlan mediante un sistema SPS de SIEMENS y se manejan mediante una pantalla táctil, como se indica:

– Limpieza totalmente automática
– Dosificación del concentrado y temperatura de la lejía de limpieza
– Duración del ciclo de ultrasonidos

Con el dispositivo de ultrasonidos Cleanmaster cuenta usted con un sistema de limpieza perfecto y experimentado, que ha sido instalado por HÖCKER en todo el mundo desde 1994 y se actualiza constantemente.

HÖCKER HakenClean

Für ein optimales Reinigungsergebnis!
For the best cleaining results!
¡Los mejores resultados de limpieza!

Sonderbauten
nach Kundenanforderungen

Specially manufactured
to customer requirements

Construcciones especiales
según las necesidades del cliente

sonderbau.hoecker.de

Hängebahn-Transportgestell
Transport rack for suspension line
Bastidor de transporte de via aerea

Insellösung zur Hakenreinigung
Sectional solution for hook cleaning
Limpieza de carro „isla“

Reinigungsanlage für Putengehänge
Cleaning unit for turkey hangers
Limpieza para colgadores de pavos

Transponderreinigung
Transponder cleaning system
Limpieza de transpondedores

✆ +49 5407 890 0 · 🖷 +49 5407 890 100

Cleanmaster Haken- und Teilereinigungsanlage

Die Cleanmaster Haken- und Teilereinigungsanlage CM K120 ist universell einsetzbar zur automatischen Reinigung von bis zu 120 Eurohaken nach DIN5047 als auch für andere Fleischhaken und verschmutzte Teile.

Die Hakenaufhängevorrichtung kann bei Bedarf deinstalliert werden, um auf der gesamten Fläche des Waschkorbes Teile zu reinigen, wie zum Beispiel Messerkörbe und -halter, Bürstenköpfe, Werkzeuge etc.

Am Ende des Waschvorgangs werden die gereinigten Teile mit Frischwasser abgeduscht, um Reinigungsmittelreste zu entfernen.

Über ein Bedienfeld wird sowohl die Reinigungstemperatur als auch die Waschdauer eingestellt.

Die Waschlauge wird vor dem ersten Waschgang in die Reinigungsanlage gefüllt und kann je nach Verschmutzung mehrfach verwendet werden.

Ein fester Wasseranschluss wird nicht benötigt.

Optional sind verschiedene Größen und eine mobile Version lieferbar.

Cleanmaster hook and parts cleaning unit

The Cleanmaster hook and parts cleaning unit CM K120 can be employed everywhere for the automatic cleaning of up to 120 meat hooks as well as for other dirty parts.

The hook hanging device can be uninstalled if necessary to enable parts on the entire surface of the washing basket to be cleaned eg knife baskets and cages, brush heads, tools etc.

The cleaned parts are rinsed with fresh water at the end of the washing programme to remove detergent remains.

The cleaning temperature as well as the washing length is set by a control panel.

The lye water is put into the cleaning unit before the first wash cycle and can be re-used several times according the degree of dirt.

A fixed water connection is not required.

Options: a choice of sizes and a mobile version are available.

Dispositivo Cleanmaster de limpieza de ganchos y partes

El dispositivo Cleanmaster de limpieza de ganchos y partes CM K120 puede utilizarse en cualquier lugar para limpiar automáticamente hasta 120 ganchos cárnicos así como otras partes sucias.

El dispositivo de colgado de ganchos se puede desinstalar si fuera necesario para poder lavar partes sobre toda la superficie, como cuchillos, canastas y cajas, cabezales de cepillos, herramientas, etc.

Las partes limpias se enjuagan con agua fresca al final del programa de lavado para eliminar restos de detergente.

La temperatura de lavado así como la longitud de lavado se ajustan con el panel de control.

Se introduce agua con lejía en el dispositivo antes del primer lavado y puede ser reutilizada varias veces, dependiendo del nivel de suciedad.

No se requiere una conexión fija de agua.

Opciones: se encuentran disponibles varios tamaños y una versión móvil.

HÖCKER HakenClean

Für ein optimales Reinigungsergebnis!
For the best cleaining results!
¡Los mejores resultados de limpieza!

HÖCKER

Rohrbahntechnik

Tubular rail systems

Sistemas de raíl tubular

rb.hoecker.de

Drehweichen für Rohrbahnen

aus Stahl, verzinkt, exzentrisch gelagert, mit Ausfallsicherung, Edelstahl-Gewindestange und Zugseil.

Varianten:

A: mit Montageplatte, zur Aufhängung an Doppel-U-Profil oder IPE-Träger bis IPE 120.

B: ohne Montageplatte

C: mit Montageplatte und Kunststoffeinlage, Ausführung für Nutenrohr mit Kunststoffeinlage als Gleitbelag, zur Aufhängung an Doppel-U-Profil und an IPE-Träger bis IPE 120.

Turning switches for tubular rail systems

galvanised steel, excentrically positioned, with hook falling-off prevention device, with stainless steel threaded rod and traction rope.

Models:

A: with mounting plate for hanging on double-U-shapes supports or IPE-carriers up to IPE 120

B: without mounting plate

C: with mounting plate and plastic insert, model for recessed tube with plastic insert as sliding surface, for hanging on double-U-shapes or IPE-carriers up to IPE 120.

Desvios para via tubular

en hierra galvanizado, guiado excéntrico y seguro antiretorno, varilla roscada en acero inoxidable y cuerda de tracción.

Variantes:

A: con placa de montaje para suspender bajo doble u perfil o IPE hasta IPE 120.

B: sin placa de montaje.

C: con placa de montaje e insertado de plastico. Versión para el tubular con ranura para plástico como superficie de deslizamiento, suspender bajo doble u perfil o IPE hasta IPE 120.

Weichen 🕮 176
Switches 🕮 176
Desvios a partir 🕮 176

Rohrbahn-Individuallösungen!

Neben unserem Standard-Katalogprogramm bieten wir Ihnen, angepasst an Ihr vorhandenes Rohrbahnsystem, individuelle Einzellösungen sowie **pneumatische Weichen** und **automatische Rohrbahnwaagen.**

Individual tubular rail solutions!

As well as our standard catalogue programme we offer you individual solutions suited to your existing tubular rail system, such as **pneumatic switches** and **automatic tubular rail scales.**

¡Soluciones individuales para via tubular!

Además de nuestra gama estándar de catálogo que ofrecemos, ofrecemos soluciones individuales a su sistema via aerea como **desvisor neumático** y **basculas aereas automáticas.**

✆ +49 54 07 890 0 · 🖷 +49 54 07 890 100

Mindest-Rohrbahnabstände für Drehweichen

mit oder ohne Montageplatte, bei Verwendung von Rohrbögen mit einem Biegeradius von 220 mm (Artikel Nr. 100244 und Nr. 100229).

Minimum distances for the installation of turning switches

with or without mounting plate when using connecting bends with a bend radius of 220 mm (ref. no. 100244 and no. 100229).

Distancias mínimas para la instalación

de desvios de giro con o sin placa de montaje cuando se usa con codo con un radio de ángulo de 220 mm (números de artículos 100244 y 100229).

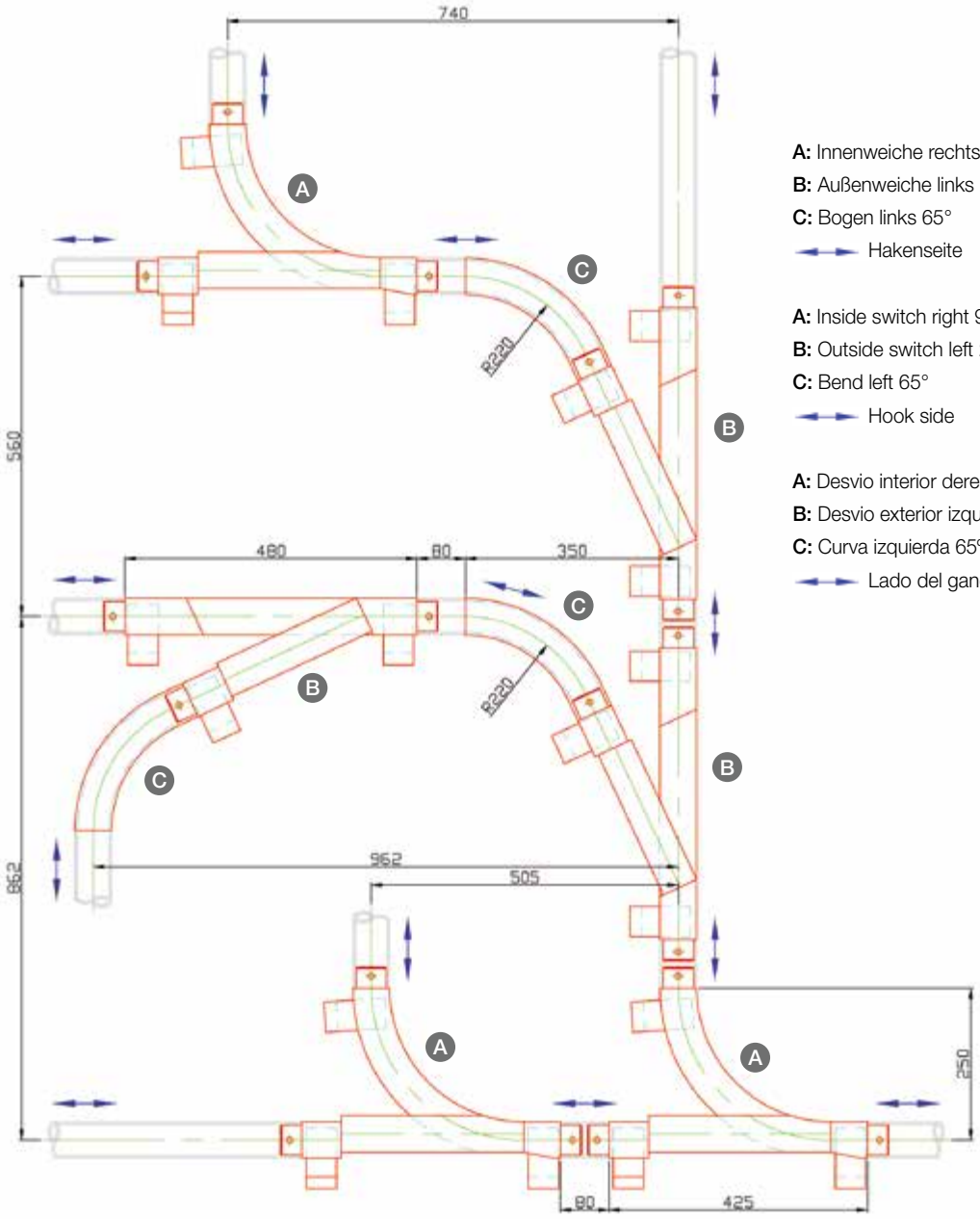

A: Innenweiche rechts 90°
B: Außenweiche links 25°
C: Bogen links 65°
Hakenseite

A: Inside switch right 90°
B: Outside switch left 25°
C: Bend left 65°
Hook side

A: Desvio interior derecha 90°
B: Desvio exterior izquierda 25°
C: Curva izquierda 65°
Lado del gancho

Drehweichen · Turning switches · Desvios de giro

A: mit Montageplatte · with mounting plate · con placa de montaje

B: ohne Montageplatte · without mounting plate · sin placa de montaje

C: mit Montageplatte und Kunststoffeinlage · with mounting plate and plastic insert · con placa y inserción de plastico

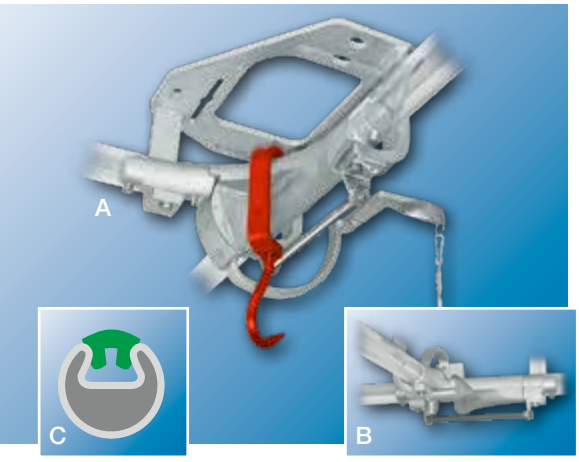

Innenweiche links 90°

Inside switch left 90°

Desvio interior izquierda 90°

	Ø	X		Art.-Nr.
A	1,5”	148 mm	~27 kg	100262
B	1,5”		~15 kg	100269
A	2”	138 mm	~35 kg	100235
B	2”		~22 kg	100211
C	2”	134 mm	~35 kg	100237

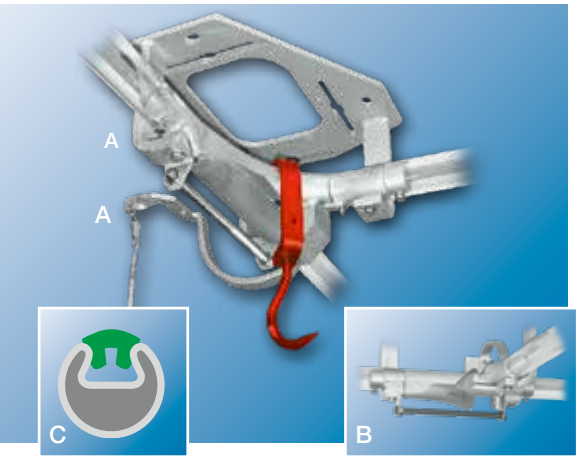

Innenweiche rechts 90°

Inside switch right 90°

Desvio interior derecha 90°

	Ø	X		Art.-Nr.
A	1,5”	148 mm	~27 kg	100267
B	1,5”		~15 kg	100275
A	2”	138 mm	~35 kg	100248
B	2”		~22 kg	100217
C	2”	134 mm	~35 kg	100250

X: Standardabstand
Xmin: erforderlicher Mindest-Schwenkabstand 108 mm

X: Standard distance
Xmin: Minimum swing distance 108 mm

X: Medida estandar
Xmin: medida minima para giro 108 mm

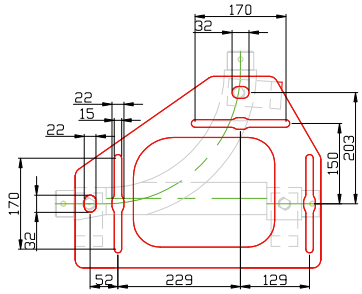

Ⓐ Ⓒ

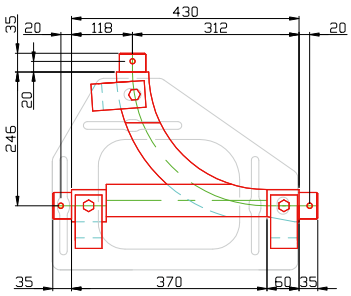

◯ Ⓑ ◯

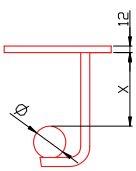

Ⓐ Ⓑ Ⓒ

✆ +49 54 07 890 0 · 🖷 +49 54 07 890 100

Drehweichen · Turning switches · Desvios de giro

A: mit Montageplatte · with mounting plate · con placa de montaje

B: ohne Montageplatte · without mounting plate · sin placa de montaje

C: mit Montageplatte und Kunststoffeinlage · with mounting plate and plastic insert · con placa y inserción de plastico

Innenweiche links 90°

Inside switch left 90°

Desvio interior izquierda 90°

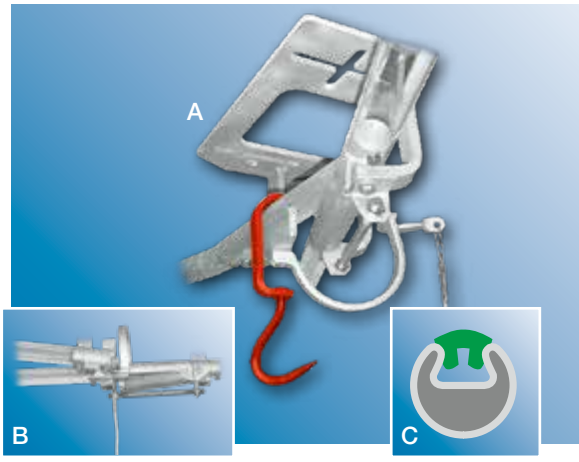

	Ø	X		Art.-Nr.
A	1,5”	148 mm	~31 kg	100263
B	1,5”		~19 kg	100270
A	2”	138 mm	~37 kg	100238
B	2”		~25 kg	100213
C	2”	134 mm	~37 kg	100240

Innenweiche rechts 90°

Inside switch right 90°

Desvio interior derecha 90°

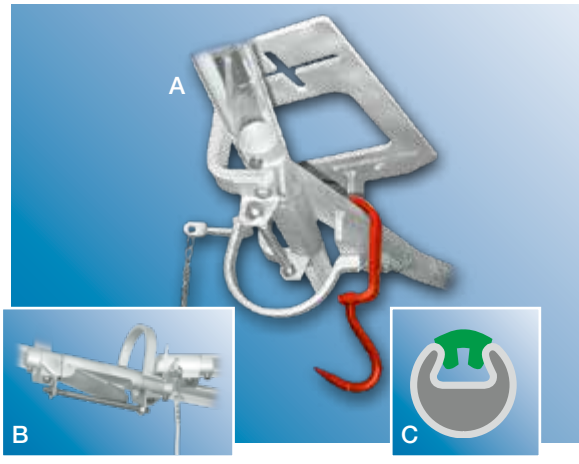

	Ø	X		Art.-Nr.
A	1,5”	148 mm	~31 kg	100268
B	1,5”		~19 kg	100276
A	2”	138 mm	~37 kg	100251
B	2”		~25 kg	100219
C	2”	134 mm	~37 kg	100253

X: Standardabstand
Xmin: erforderlicher Mindest-Schwenkabstand 108 mm

X: Standard distance
Xmin: Minimum swing distance 108 mm

X: Medida estandar
Xmin: medida minima para giro 108 mm

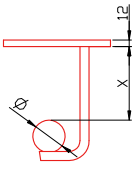

Ⓐ Ⓑ Ⓒ

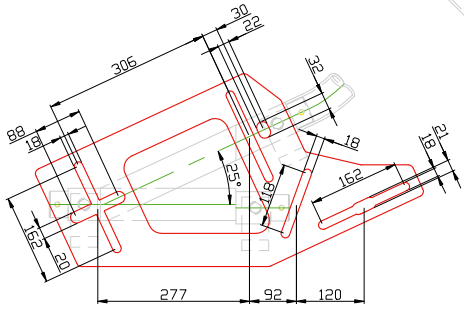

Ⓐ ◯

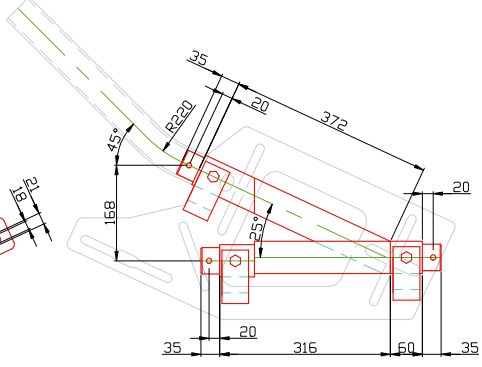

Ⓐ Ⓑ Ⓒ

Drehweichen · Turning switches · Desvios de giro

A: mit Montageplatte · with mounting plate · con placa de montaje

B: ohne Montageplatte · without mounting plate · sin placa de montaje

C: mit Montageplatte und Kunststoffeinlage · with mounting plate and plastic insert · con placa y inserción de plastico

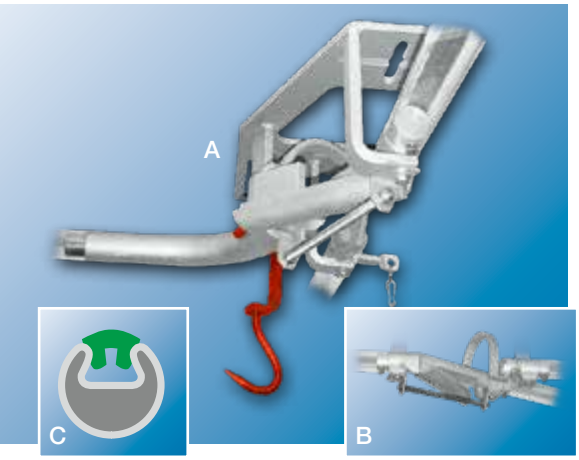

Außenweiche links 25°

Outside switch left 25°

Desvio exterior izquierda 25°

	Ø	X		Art.-Nr.
A	1,5”	148 mm	~31 kg	100266
B	1,5”		~19 kg	100271
A	2”	138 mm	~37 kg	100245
B	2”		~25 kg	100215
C	2”	134 mm	~37 kg	100247

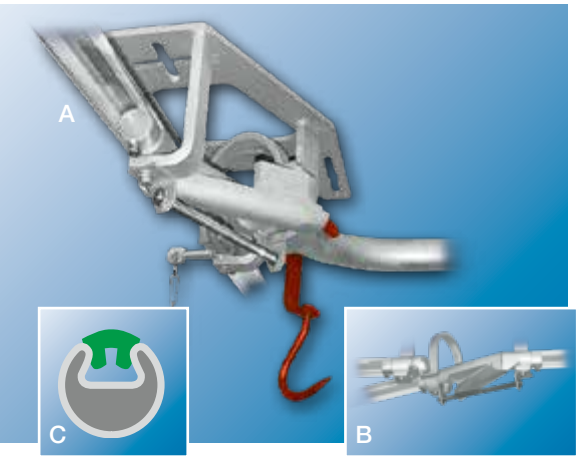

Außenweiche rechts 25°

Outside switch right 25°

Desvio exterior derecha 25°

	Ø	X		Art.-Nr.
A	1,5”	148 mm	~31 kg	100261
B	1,5”		~19 kg	100277
A	2”	138 mm	~37 kg	100232
B	2”		~25 kg	100221
C	2”	134 mm	~37 kg	100234

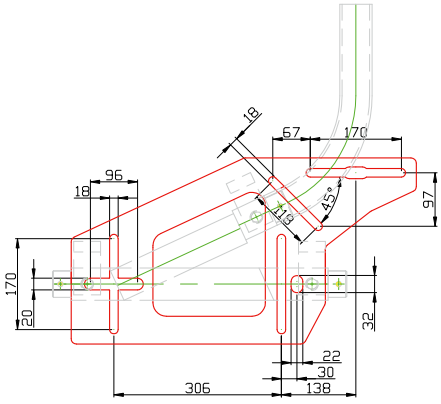

Ⓐ Ⓒ

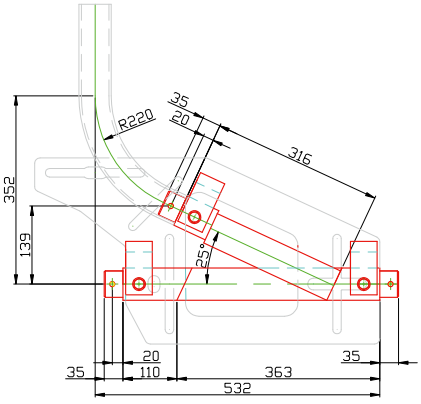

Ⓐ Ⓑ Ⓒ

X: Standardabstand
Xmin: erforderlicher Mindest-Schwenkabstand 108 mm

X: Standard distance
Xmin: Minimum swing distance 108 mm

X: Medida estandar
Xmin: medida minima para giro 108 mm

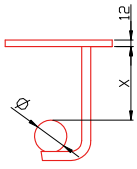

Ⓐ Ⓑ Ⓒ

✆ +49 54 07 890 0 · 🖷 +49 54 07 890 100

Drehweichen · Turning switches · Desvios de giro

A: mit Montageplatte · with mounting plate · con placa de montaje

B: ohne Montageplatte · without mounting plate · sin placa de montaje

C: mit Montageplatte und Kunststoffeinlage · with mounting plate and plastic insert · con placa y inserción de plastico

3-Wege-Weiche links 25°

3 way switch left 25°

Desvio en 3 direcciones izquierda 25°

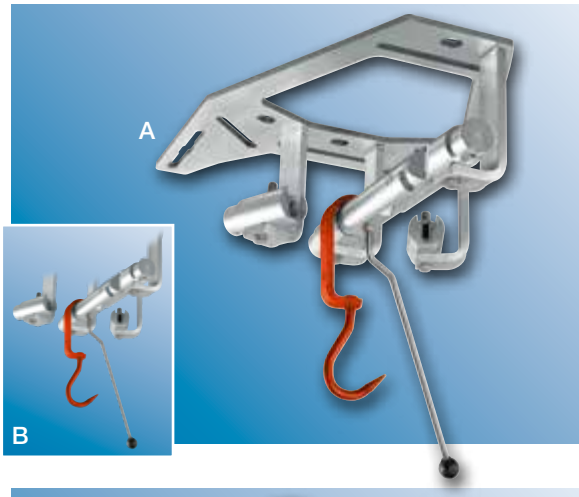

	Ø	X		Art.-Nr.
A	1,5”	148 mm	~29 kg	100284
B	1,5”		~20 kg	100283
A	2”	138 mm	~33 kg	100280
B	2”		~24 kg	100282

3-Wege-Weiche rechts 25°

3 way switch right 25°

Desvio en 3 direcciones derecha 25°

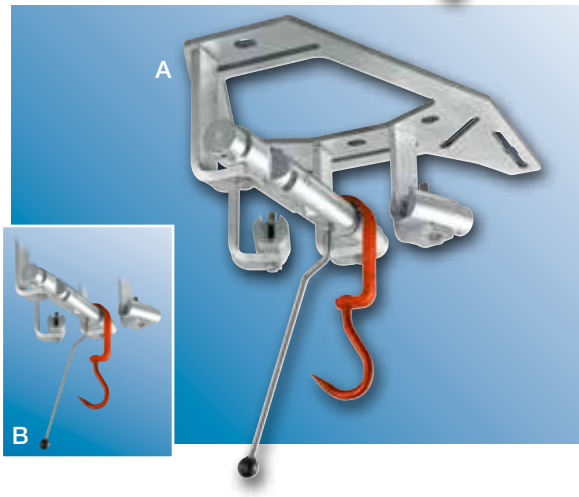

	Ø	X		Art.-Nr.
A	1,5”	148 mm	~29 kg	100285
B	1,5”		~20 kg	100283
A	2”	138 mm	~33 kg	100281
B	2”		~24 kg	100282

X: Standardabstand
Xmin: erforderlicher Mindest-Schwenkabstand 108 mm

X: Standard distance
Xmin: Minimum swing distance 108 mm

X: Medida estandar
Xmin: medida minima para giro 108 mm

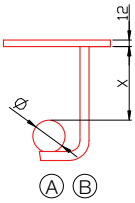

Ⓐ Ⓑ

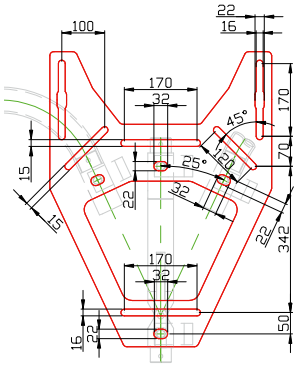

Ⓐ

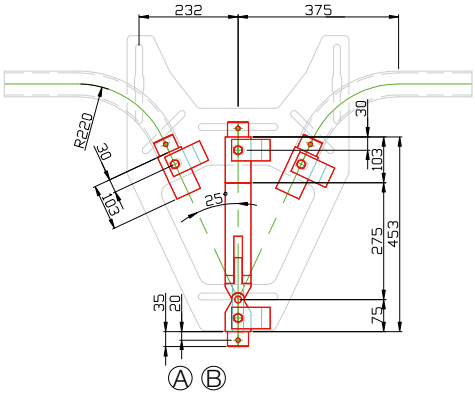

Ⓐ Ⓑ

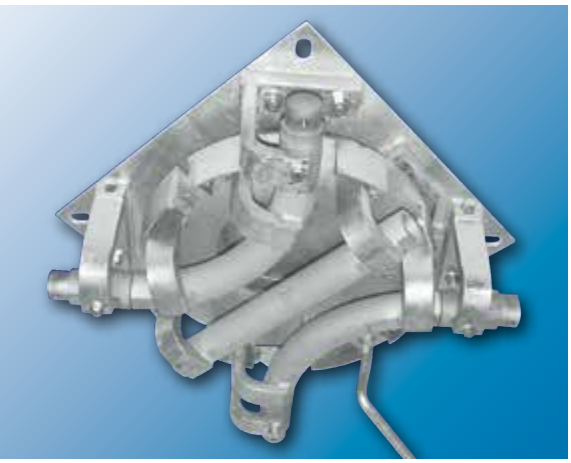

Kreuzweiche

Hakenführung innen und außen möglich.

Cross switch
Hook transport on the inside and outside possible.

Desvio de cruce
Guiado del gancho con posibilidad interior o exterior.

	Ø	X	Y		Art.-Nr.
A	2”	138 mm	70 mm	~100 kg	100224
C	2”	134 mm	66 mm	~100 kg	100225

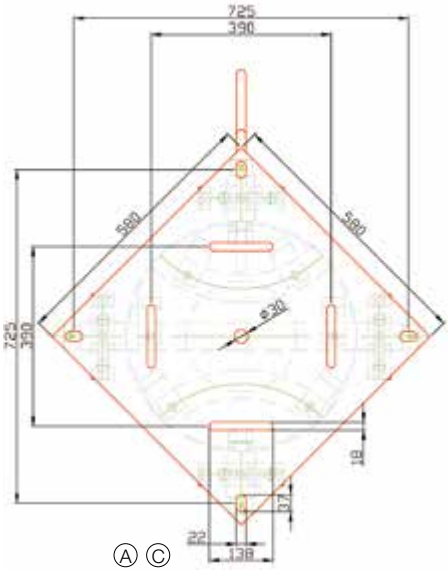

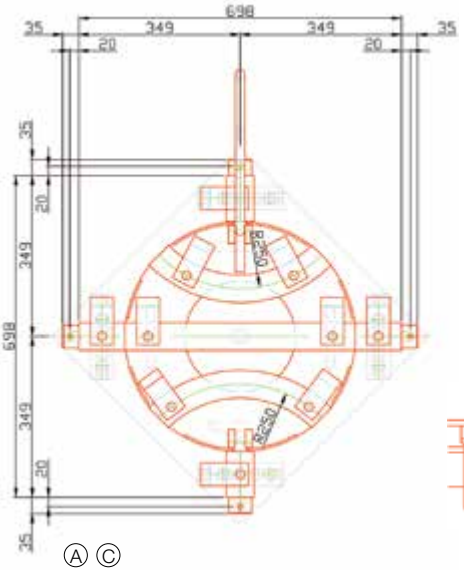

X: Standardabstand
Y: Durchlaufhöhe

X: Standard distance
Y: Passage height

X: Medida estandar
Y: Altura de rodadura

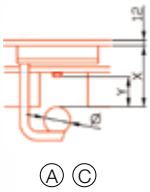

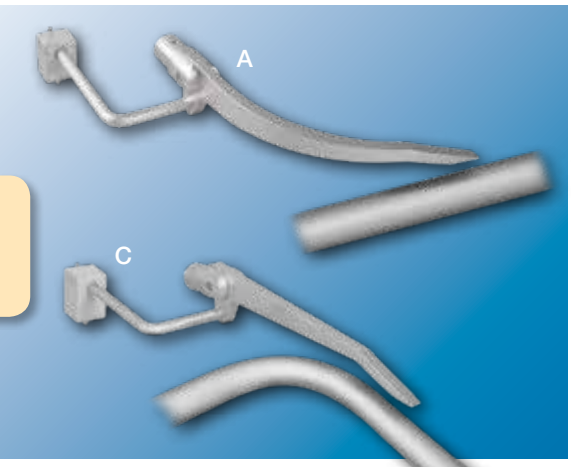

Nickweiche/Aufgleitweiche

A: Innenweiche links 90°· **B:** Innenweiche rechts 90°
C: Außenweiche rechts 90° · **D:** Außenweiche links 90°

Bobbing switch/sliding on switch
A: Inside switch left 90° · **B:** Inside switch right 90°
C: Outside switch right 90° · **D:** Outside switch left 90°

Desvio de cabeceo
A: Desvio interior izquierda 90° · **B:** Desvio interior derecha 90°
C: Desvio exterior derecha 90° · **D:** Desvio exterior izquierda 90°

		Art.-Nr. 2”
A	~8,1 kg	100256
B	~8,1 kg	100257
C	~8,1 kg	100254
D	~8,1 kg	100255

+49 54 07 890 0 · +49 54 07 890 100

Aufgleitblech

als Abweiser von Fleischhaken beim Aufhängen von Tierkörpern an die Rohrbahn mittels Kettenzug.

Slide in plate as keep-off bumper for meat hooks when hanging animal corpses on the tubular rail by means of chain hoist.

Deslizamiento en la placa como deflector de ganchos cárnicos cuando se cuelgan cuerpos de animales en el rail tubular por medio de una elevación de cadena.

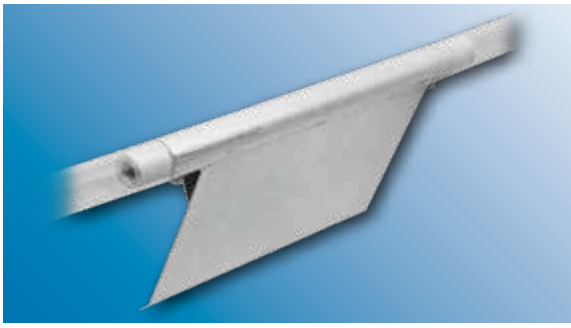

X x Z x Y		Art.-Nr.
620 x 140 x 345 mm	~8,5 kg	105398

Rohrbahneinhebung

komplett mit Einfachgelenk als Rohrbahnsperre, Aufwärtsbogen 90° und Endanschlag. Konsole mit Ringmutter zum Einhängen in einen Kettenzug.

		Art.-Nr.
~700 kg	~24 kg	100206

Tubular rail lifting-in device
Complete with simple joint as a tubular rail stop, upwards bend 90° and end stop. Bracket with ring nut for hanging on a chain hoist.

Introductor via tubular
con una articulación simple como cierre, curva hacia arriba de 90° y final de carrera. Soporte con argolla para colgar en gancho de polipasto.

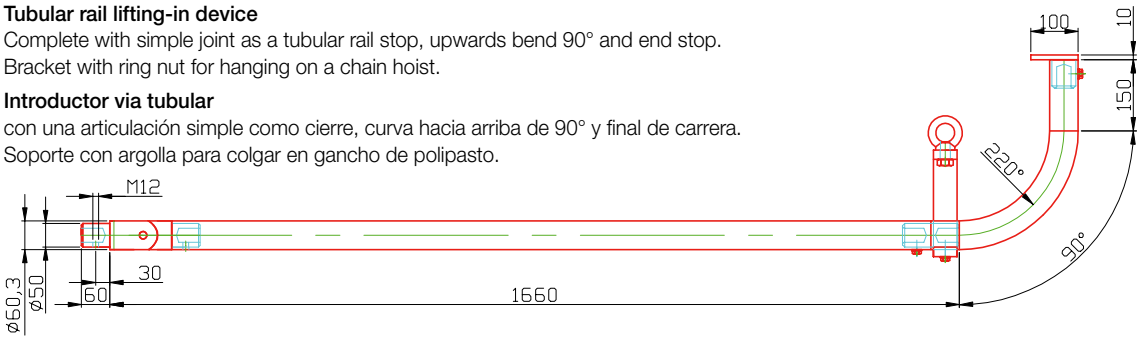

Teleskopschiene

komplett mit Kreuzgelenk und Gegenstück zum Fahrzeugendstück, ausziehbar von 2000 mm auf 2600 mm.

Telescopic rail
complete with universal joint and counterpart for rail end plug, extendible from 2000 mm to 2600 mm.

Raíl telescópico completo
con junta universal y contrapieza para pieza final de raíl, extensible de 2000 a 2600 mm.

		Art.-Nr.
~700 kg	~26,7 kg	100205

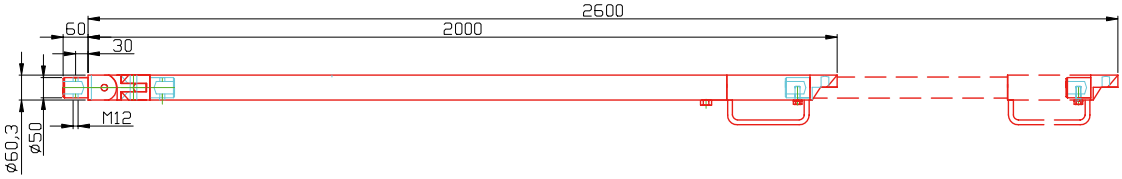

Kunststoffschieneneinzieher KSE-100

Robuste Maschinenkonstruktion zum pneumatischen Einpressen von Kunststoffschienen in ein Nutenrohr.

Ausführung mit Rohrarretierungsbügel, ergonomischem Handgriff und Absturzsicherung.

Die Problematik:
Der Austausch der Kunststoffeinlagen als Verschleißteile in einem vorhandenen Rohrbahnsystem ist manuell sehr aufwendig. Insbesondere das Einpressen neuer Einlagen per Hand bedeutet einen erheblichen Arbeitsaufwand.

Die Lösung:
Der Kunststoffschieneneinzieher KSE-100 presst die neue Kunststoffeinlage pneumatisch in die Rohrbahn. Der Mitarbeiter fixiert lediglich die Kunststoffschiene mit der Hand über der Nut und betätigt mit der anderen Hand das Einziehgerät.

Schnell, effizient und sicher.

Plastic rail inserter KSE-100

Robust machine construction for the pneumatic pressing of plastic rails into a grooved pipe.

Model with pipe interlock shackle, ergonomic grip and anti-fall guard.

The problem:
In an already present tubular rail system the replacement of plastic inserts which are subject to wear and tear is very time-consuming when done manually. The pressing in by hand of new plastic inserts requires a considerable amount of work.

The solution:
The plastic rail inserter KSE-100 presses the new plastic inserts pneumatically into the tubular rail. All the worker will need to do is to fix the plastic bar over the groove with one hand and operate the pressing equipment with the other.

Quick, efficient and safe.

Insertor de rieles de plástico KSE-100

Construcción robusta de la máquina para la presión que ejercen los rieles de plástico sobre la tubería ranurada.

Modelo con grilletes entrelazados en la tubería, empuñadura ergonómica y protección anti caída.

El problema:
En un sistema de riel tubular ya presente, el cambio manual de las inserciones de plástico, sujetas a desgaste y deterioro, conlleva mucho tiempo. La colocación manual a presión de nuevas inserciones de plástico requiere un trabajo considerable.

La solución:
El insertor de rieles de plástico KSE-100 presiona neumáticamente las nuevas inserciones de plástico sobre el rail tubular. El empleado sólo deberá fijar la barra de plástico a la ranura con una mano y accionar el equipo de presión con la otra.

Rápido, seguro y eficaz.

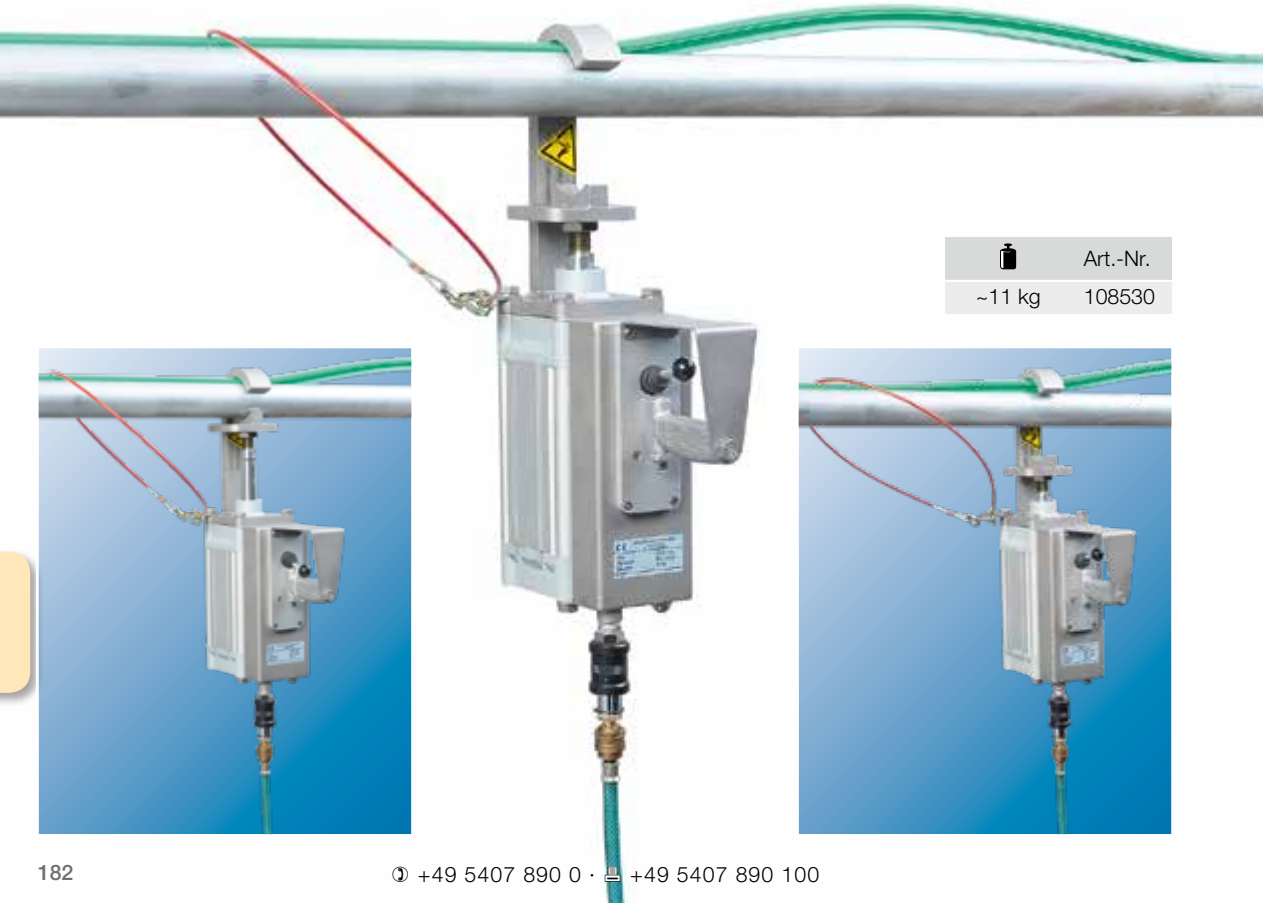

	Art.-Nr.
~11 kg	108530

✆ +49 5407 890 0 · 🖷 +49 5407 890 100

Rohrbahn

aus Stahl, verzinkt

Tubular rail
of galvanized steel

Raíl tubular
de acero galvanizado

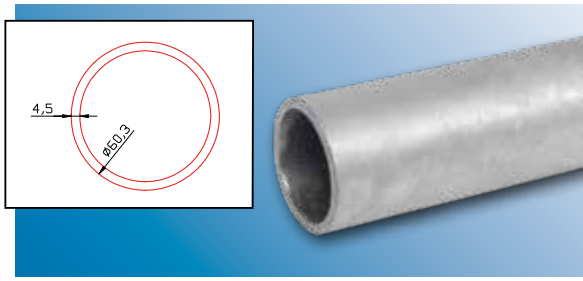

⟷		Art.-Nr. 2”
~ 6,0 m	~6,3 kg	100846

Anschlussbögen

aus Stahl, verzinkt, für Rohrbahnen ohne Kunststoffeinlage

Connection bends
of galvanized steel, for tubular rails without plastic insert

Curbas de conexión
de acero galvanizado, para via tubular sin inserción de plastico

Ausführung · Model · Modelo		Art.-Nr. 1,5”		Art.-Nr. 2”
Links, 65° · Left, 65° · Izquierda, 65°	~1,8 kg	100265	~3,0 kg	100244
Rechts, 65° · Right, 65° · Derecha, 65°	~1,8 kg	100259	~3,0 kg	100229
Links, 20° · Left, 20° · Izquierda, 20°	~1,5 kg	100264	~2,3 kg	100243
Rechts, 20° · Right, 20° · Derecha, 20°	~1,5 kg	100258	~3,0 kg	100228
Rohrbogen · Tubular bend · Curba (90°, r=220 mm)	~3,8 kg	100260	~6,4 kg	100230

Nutenrohr

Profilrohr aus Stahl, verzinkt, mit Kunststoffeinlage

Recessed tube
made of extra-strong steel, hot galvanized, with plastic insert

Tubo ranurado
hecho de acero extrafuerte, galvanizado al fuego,
con inserción de plástico

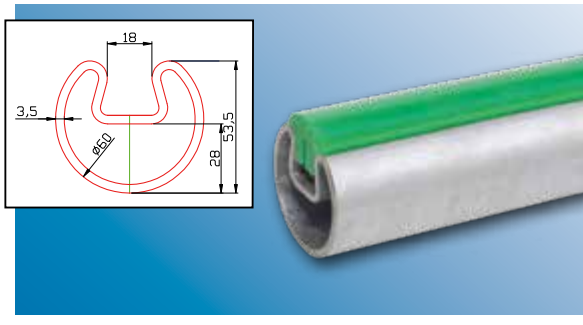

⟷		Art.-Nr. 2”
~ 6,0 m	~6,5 kg	100296

Anschlussbögen

aus Stahl, verzinkt, für Rohrbahnen mit Kunststoffeinlage

Connection bends
of galvanized steel, for tubular rails with plastic insert

Curbas de conexión
de acero galvanizado, para via tubular con inserción de plastico

Ausführung · Model · Modelo		Art.-Nr. 2”
Links, 65° · Left, 65° · Izquierda, 65°	~3,2 kg	100242
Rechts, 65° · Right, 65° · Derecha, 65°	~3,2 kg	100227
Links, 20° · Left, 20° · Izquierda, 20°	~2,5 kg	100241
Rechts, 20° · Right, 20° · Derecha, 20°	~3,2 kg	100226
Rohrbogen · Tubular bend · Curba (90°, r=220 mm)	~6,6 kg	100231

Rohrbahn-Verbindungselemente

aus Stahl, verzinkt, für Rohrbahnen 2" Ø 60,3 mm, Anschlusszapfen Ø 50 mm. Andere Abmessungen auf Anfrage.

Tubular rail connecting elements

made of steel, galvanized, for tubular rails of 60.3 mm diameter, connection piece Ø 50 mm. Further dimensions on request.

Elementos de conexión para raíl tubular

hecho de acero galvanizado, para raíl tubular de Ø 60,3 mm, pieza de conexión de Ø 50 mm. Otras medidas, previa petición.

Einfachgelenk

einseitig 90° schwenkbar, mit Edelstahlachse

Simple joint
one sided 90° swivelling, with stainless steel shaft

Oscilante hacia una lado
90° con eje de acero inoxidable

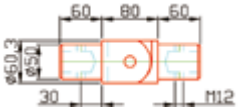

	Art.-Nr.
~2,9 kg	100195

Kreuzgelenk

mit Edelstahlachsen

Universal joint
with stainless steel shafts

Junta universal
con ejes de acero inoxidable

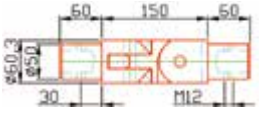

	Art.-Nr.
~4,3 kg	100196

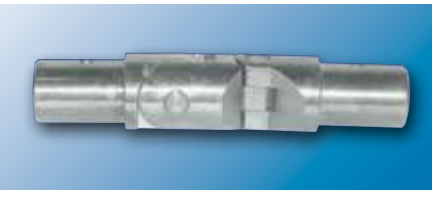

Eingeschnürtes Kreuzgelenk

mit Edelstahlachsen

Waisted universal joint
with stainless steel shafts

Junta universal estrechada
con ejes de acero inoxidable

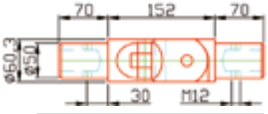

	Art.-Nr.
~4,5 kg	100197

Kreuzgelenk, abnehmbar

mit Edelstahlachsen

Universal joint, removable
with stainless steel shafts

Junta universal desmontable
con ejes de acero inoxidable

	Art.-Nr.
~4,6 kg	100203

Gelenk zum Klappstück

mit Edelstahlachse

Joint for flap piece
with stainless steel shaft

Junta para pieza plegable
con eje de acero inoxidable

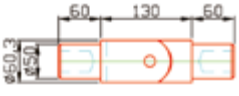

	Art.-Nr.
~4,0 kg	100201

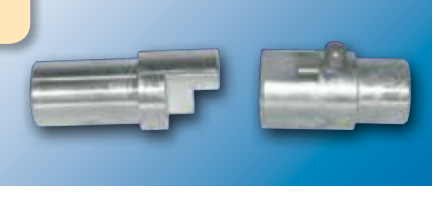

Klappstück

zweiteilig mit Edelstahlsicherungsbolzen

Two part flap piece
with stainless steel safety bolt

Pieza plegable en 2 partes
con pernos de seguridad en acero inoxidable

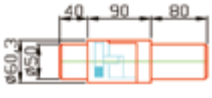

	Art.-Nr.
~3,6 kg	100198

✆ +49 54 07 890 0 · 🖷 +49 54 07 890 100

Klappgelenk

180° schwenkbar, mit Sicherungsbolzen und Achse aus Edelstahl.

Flap piece 180° swivel, with stainless steel safety bolt and shaft.

Pieza plegable oscilante 180° con perno de seguridad de acero y eje de acero inoxidable.

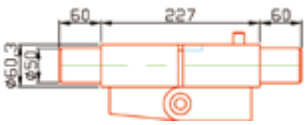

	Art.-Nr.
~8,4 kg	100223

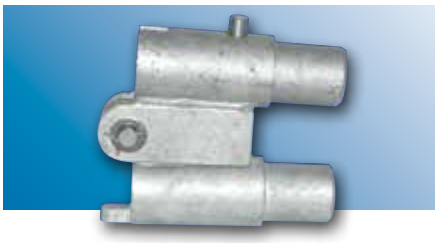

Gegenstück

zum Fahrzeugendstück

Counterpart for meat rail end plug

Contrapieza para pieza final de raíl de carne

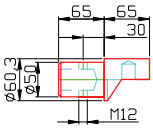

	Art.-Nr.
~1,5 kg	100202

Rohrverbinder

für 2" Rohr

Tube connecting elements for 2" tube

Unión de via tubular para tubular de 2"

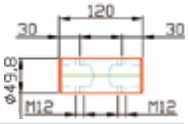

	Art.-Nr.
~1,2 kg	100207

Rohrverbinder

für 2" Nutenrohr

Tube connecting elements for 2" recessed tube

Unión de via tubular para tubular de 2" ranurado

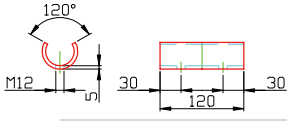

	Art.-Nr.
~0,5 kg	100208

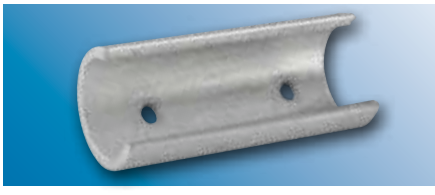

Universal Endanschlag

passend für 2" Rohrbahnrohr und 2" Nutenrohr.

All-purpose end stop suitable for 2" tube and 2" recessed tube.

Final de carrera universal para tubular de 2" y tubular de 2" ranurado.

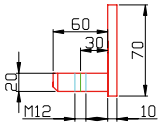

	Art.-Nr.
~0,9 kg	100204

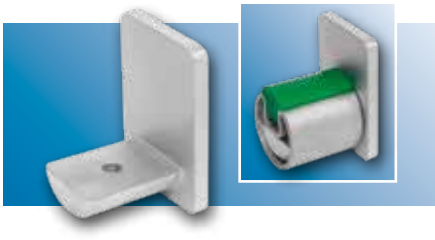

Übergangsstück

von Nutenrohr auf 2" Rohr, beidseitig mit Zapfen.

Transition piece from 2" tube to 2" recessed tube, both-sided with plug.

Pieza de union de tubular 2" ranurado a tubular de 2", las dos caras con pivote.

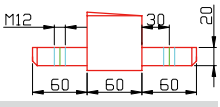

	Art.-Nr.
~2,0 kg	100209

Übergangsstück

von Nutenrohr auf 2" Rohr, Zapfen auf Rohrhülse.

Transition piece from 2" tube to 2" recessed tube, with jointing sleeve.

Pieza de union de tubular 2" ranurado a tubular de 2", espiga en casquillo tubular.

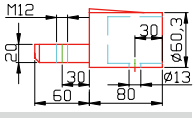

	Art.-Nr.
~1,2 kg	100210

Rohrbahn-Befestigungselemente

Tubular rail fittings

Accesorios para raíl tubular

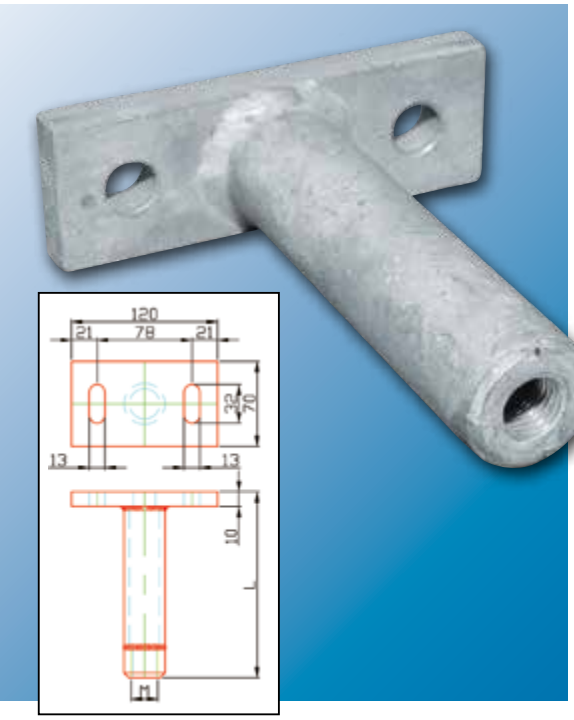

Deckenhalter

aus Stahl, verzinkt, für Gewindestangen M16 oder M20.

Ceiling attachment
device of galvanized steel, for threaded rods M16 or M20.

Mecanismo de fijación
al techo de acero galvanizado, para barras roscadas M16 o M20.

L	M		Art.-Nr.
250 mm	M 16	~1,2 kg	100188
250 mm	M 20	~1,2 kg	100190
400 mm	M 16	~1,5 kg	100189
400 mm	M 20	~1,5 kg	100191

Konstruktionsversteifung

A: Spannelement, verzinkt
B: Strebenhalterung, verzinkt
C: Gewindestange, Edelstahl
D: **A** und **B** montiert

Construction reinforcement
A: Clamping piece galvanised
B: strut mount galvanised
C: thread bar, stainless steel
D: **A** and **B** assembled

Refuerzo de construcciones
A: Elemento de sujeción galvanizado,
B: Puntal galvanizado,
C: varilla roscada, acero inoxidable
D: **A** y **B** montados

	M	⟷		Art.-Nr.
A			~0,4 kg	100273
B			~0,8 kg	100274
C	M 16	2000 mm	~1,6 kg	100278
C	M 20	2000 mm	~2,5 kg	100279
D			~1,3 kg	100272

✆ +49 5407 890 0 · 🖷 +49 5407 890 100

Rohrbahn-Konsole

aus Flachstahl, 50 x 20 mm, warm gebogen und feuerverzinkt, für 2” Rohrbahnen Ø 60,3 mm.

Tubular rail bracket
made of flat steel, 50 x 20 mm, hot bent and hot galvanized, for 2” tubular rails Ø 60.3 mm.

Consola para raíl tubular
hecho de acero liso, 50 x 20 mm, plegada caliente y galvanizada al fuego, para 2” raíles tubulares Ø 60,3 mm.

L1	L2		Art.-Nr.
180 mm	195 mm	~2,5 kg	100289
190 mm	205 mm	~2,6 kg	100290
210 mm	225 mm	~2,8 kg	100291
230 mm	245 mm	~3,0 kg	100292
290 mm	305 mm	~3,5 kg	100294
310 mm	325 mm	~3,7 kg	100295

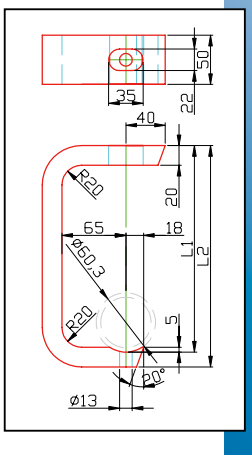

Rohrbahn-Gefällekonsole

aus Flachstahl, 50 x 20 mm, warm gebogen und feuerverzinkt, für 2” Rohrbahnen Ø 60,3 mm.
Neigung der Rohrbahnauflage einstellbar.

Tubular rail decline bracket
made of flat steel, 50 x 20 mm, hot bent and hot galvanized, for 2” tubular rails Ø 60.3 mm.
Gradient for the tubular rail support adjustable.

Soporte para pendiente
hecho de acero liso, 50 x 20 mm, curvado en caliente y galvanizado al fuego, para via tubular de 2” Ø 60,3 mm.
Inclinación del tubular ajustable.

L1	L2		Art.-Nr.
210 mm	235 mm	~3,0 kg	100293

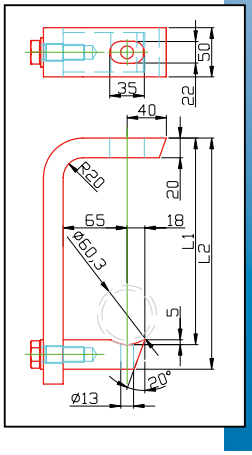

Sonderanfertigungen

wie nebenstehend dargestellt, z. B. L-Konsolen oder Konsolen in Schweißkonstruktion, verzinkt oder unverzinkt nach Zeichnung.

Special models
as depicted in the diagram – for example: L-shaped supports and welded supports, galvanized or ungalvanized according to drawing.

Modelos especiales
como los descritos en diagrama por ejemplo: soportes en forma de L o soportes soldados galvanizados o no de acuerdo con el dibujo.

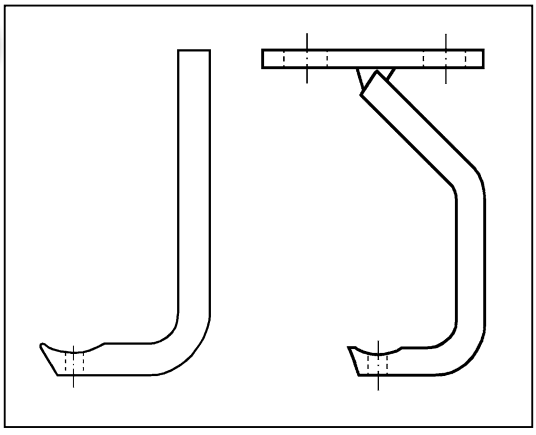

Rohrbahn-Fahrzeugbauteile

Tubular rail parts for installation on trucks

Piezas de raíles tubulares para instalar en camiones

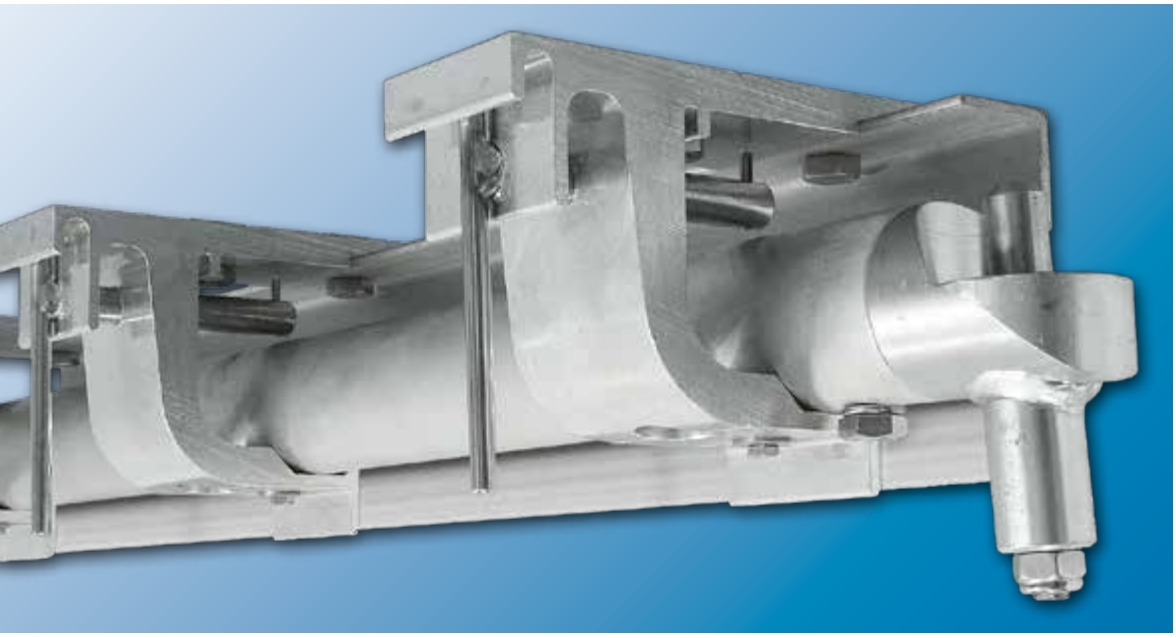

Fahrzeugkonsolen aus Aluminium

für 2" Rohrbahn, Strangpressprofil, Legierung Al Mg Si 0,5 F 22, komplett mit Edelstahlsicherungsbolzen und Edelstahl-Befestigungsmaterial, Tragkraft: 400 kg.

Lieferumfang:
Fahrzeugkonsole mit Edelstahl-Sicherungsbolzen
+ 2 St. VA-Sechskantschrauben M12 x 35
+ 2 St. VA-Federringe B12
+ 1 St. VA-Sechskantschraube M6 x 40

Vehicle brackets made of aluminium

for 2" tubular rails, extruded shape, alloy Al Mg Si 0.5 F 22, complete with stainless steel safety bolt and stainless steel fixing material. Carrying capacity: 400 kg.

Delivery volume:
Vehicle bracket with stainless steel safety bolt
+ 2 pcs. stainless steel hexagonal bolts M12 x 35
+ 2 pcs. stainless steel spring washers B12
+ 1 pc. stainless steel hexagonal bolt M6 x 40

Soportes para vehículos fabricados en aluminio

para via tubular de 2", forma extrudida, aleación Al Mg Si 0,5 F 22, completos con perno de seguridad y material de fijación de acero inoxidable. Capacidad de carga: 400 kg.

Volumen de distribución: Soporte para vehículo con perno de seguridad de acero inoxidable
+ 2 piezas de pernos hexagonales de acero inoxidable M12 x 35
+ 2 piezas de arandelas de muelle B12 de acero inoxidable
+ 1 pieza de perno hexagonal de acero inoxidable M6 x 40

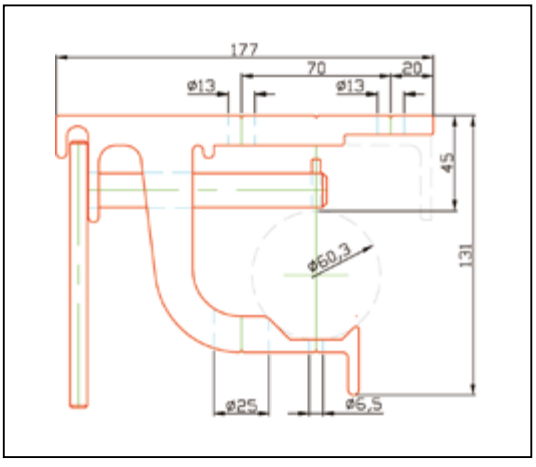

	Art.-Nr.
~1,1 kg	100186

✆ +49 54 07 890 0 · 🖷 +49 54 07 890 100

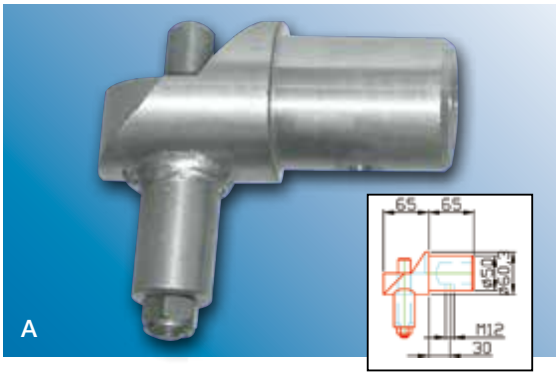

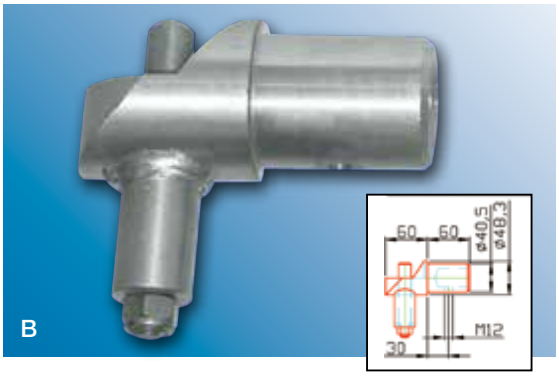

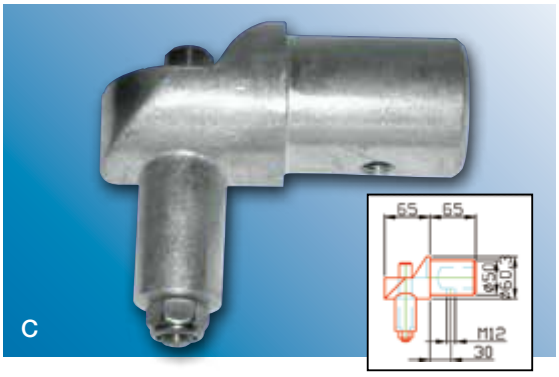

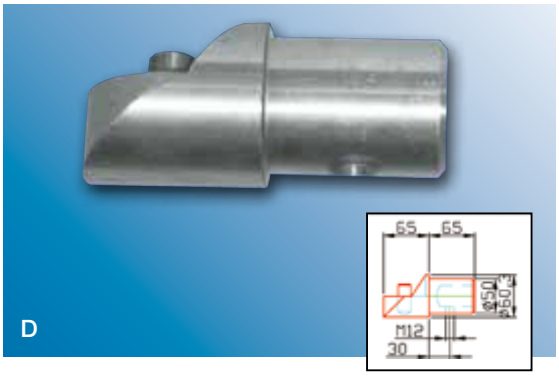

Fahrzeugendstück

aus Aluminium oder Stahl, verzinkt, für Rohrbahnen 1,5” oder 2”, komplett mit beweglichem oder starrem Edelstahl-Sicherungsbolzen und Edelstahl-Befestigungsmaterial.

Folgende Ausführungen sind lieferbar:
A: Stahl, verzinkt, für 2” Rohrbahnen
B: Stahl, verzinkt, für 1,5” Rohrbahnen
C: Aluminium, für 2” Rohrbahnen
D: Stahl, verzinkt, für 2” Rohrbahnen mit starrem Bolzen

Lieferumfang:
Fahrzeugendstück mit Edelstahl-Sechskantschraube M12 x 35 und Federring B12

Meat rail end plug

of aluminium or galvanized steel for tubular rails 1.5” or 2”, complete with moveable or rigid stainless steel safety bolt and stainless steel fastening material.

The following versions are available:
A: galvanized steel for 2” tubular rails
B: galvanized steel for 1,5” tubular rails
C: aluminium for 2” tubular rails
D: galvanized steel, for 2” tubular rail with rigid bolt

Delivery volume:
meat rail end plug with stainless steel hexagonal screw M12 x 35 and steel spring washer B12

Pieza final de raíl para carne

de aluminio o acero galvanizado para raíles tubulares de 1,5” o 2” pulgadas; completa con perno de seguridad móvil o rígido y material de fijación de acero inoxidable.

Las siguientes versiones están disponibles:
A: acero galvanizado para raíles de 2”
B: acero galvanizado para raíles de 1,5”
C: aluminio para raíles de 2”
D: acero galvanizado de 2” con perno rígido

Volumen de distribución:
pieza final de raíl para carne con tornillo hexagonal de acero inoxidable M12 x 35 y arandela de muelle B12

		Art.-Nr.
A	~1,7 kg	100182
B	~1,1 kg	100184
C	~0,7 kg	100180
D	~1,5 kg	100179

Inhalt

Index · Contenido

A
Abdeckfolie 104
Abfallbehälter 44-47

B
Bänke 23
Besenhalter 88
Beschickungswagen 101-103
Bi-Rail Haken 132
Bleche, Koch- 152
Bodenabläufe 43
Bodenrahmen 111
Boxen 116
Boxhalter 42
Brausen 34/67

C
Carrée-Ring 137
Clogbank 23
Cloghalter 70
Computerschränke 19

D
Deckel 89/104-106/108
Deckel-Transportwagen 105
Desinfektionsbecken 38
Desinfektionsmittelspender 40-41
Dönerzubehör 146-147
Dokumentenablage 62
Dornhakenstangen 138-140
Drehsperren 54-61

E
Eimer 89
Entblutehaken 128/132
Entsorgungsbehälter 108
Euro-Haken 126

F
Fasskarren 110
Flachpaletten 116
Fleischgehänge 141
Fleischtransportwagen 152
Fleischaken 126-142
Fördertechnik 164-167
Förderwagen 101-103
Forken 89

G
Gabel 89
Gabelhubwagen 93-99
Garderobenbänke 23
Geländer zur Personalführung 63
Gerätehalter 88
Gitterboxen 117
Gleithaken 126-142
Gleitfett 142

H
Haarnetzspender 42
Hackblock 87
Haken 126-142
Haken-Eingangkontrolle 167
Haken-Ersatzteile 144
Haken-Fördertechnik 164-167
Hakenkränze 137
Haken-Reinigung 168-171
Haken-Transportwagen 143
Handdesinfektion 40-41
Händetrockner 39
Handtuchspender 39
Handwaschbecken/rinnen 30-34
Haubenspender 42
Hebe-Kippvorrichtungen 118-123
Helmhalter 72
Hocker 87
Hubtisch 115
Hubwagen 93-99
Hygieneanlagen/schleusen 49-61
Hygienehaube 22
Hygienematte 62
Hygieneschläuche 68
Hygienestationen, mobil 35
Hygienewände 36-37

K
Kaldaunenkarre 108
Kippmulde 109
Kippvorrichtungen 118-123
Kistenregal 82
Kistenreinigungen 76-77
Kleiderschränke 16-17
Kochbleche 151
Kochwagen 152
Kommissionierwagen 114
Küchenschränke 24-25
Kugelmulde 107
Kunststoff-Boxen 116
Kunststoff-Deckel 104
Kunststoff-Paletten 116
Kunststoff-Haken 127

L
Leerhaken-Fördertechnik 164-167
Leerhaken-Reinigung 168-171
Leerhaken-Transportwagen 143
Leberhaken 141

M
Meatbracket 133
Mehrzweckschränke 19-21
Mengmulden 107
Messerkörbe/Halter 74-75
Messerkorbreinigung 76-77/171
Müllbeutelständer 46-47

N
Normhaken 126
Normwagen 101-103
Notausgangstor / Zubehör 64-65

P
Paletten 116
Papierkörbe 44
Pastetenformen 155
Pasteurisationsgitter 155
PC-Schrank 19
Pistolenbrausen 67
Plattformwagen 115
Pökelbehälter 107
Präsentationswagen 114
Putengehänge 136
Putzmittelschrank 20

R
Räder, Radsätze 157-161
Rauchspieße 154
Rauchspieß-Transportwagen 153
Rauchwagen 151
Regale 81-82
Regalwagen 114
Reinigungsgestell 104
Reinigungspistolen 67
Reinigungsstationen 36
Rohrbahntechnik 174-189
Rollbügel/Haken 129-138
Rollen 157-161
Rollwagen 112-113
Rollwagen-Stapelgestell 112
Roste 152

S
Sackkarre 110
Salamispieße 155
Schaufel 89
Schäumer 66
Scherenhubtisch 115
Scherenhubwagen 96
Schiebehilfe für Bewags 104
Schinkenformen 155
Schläuche 68
Schlauch-Aufroller 69
Schlauchhalter/-Wagen 68-69
Schränke 16-22/24-25/83
Schreibpulte 83
Schuhbank 23
Schürzenbügel 72
Schürzenhalter/Garderobe 72
Schürzenreinigung 73
Schwenkbügeltür 62
Seifenspender 40-41
Service 8-9
Servierwagen 114
Sensorauslauf 32
Sensor-Nachrüstsatz 32
S-Haken 142
Siegelhaken 137
Signalsäule 64
Sitzbänke 23
Sockelblende 22
Sohlenreinigung 50-59
Sohlenkantenreinigung 50
Speckhaken 142
Speckhaken-Transportwagen 143
Spinte 16-17
Spreizhaken 134-135
Spülbrausen 34
Spülen/Spültische 24/34
Spülmaschine 77
Spülschrank 24-25
Stapelbehälter 107
Stapelgestell, Rolli 112
Stapelwagen 110
Sterilisationsbecken 38
Stiefelhalter 70
Stiefelreinigung 50-59
Stiefeltrocknung 71
Symbolerklärung 10

T
Teilereinigungsanlage 171
Tische 84-86
Transponderreinigung 170
Transpondertechnik 126
Transportgehänge 140-141
Transportsysteme 164-167
Transportkarren 110
Trinkbrunnen 35
Trockenpalette 111

U
Ultraschall-Hakenreinigung 168-169
Universalspender 42
Universalspülmschine 77

V
Verbandskasten 43
Vesperschrank 18

W
Wannenwagen 106
Wandboard 82
Wartung 9
Waschbecken 30-34
Wäscheschrank 18
Wäschewechselschrank 18
Waschmaschinen 76-77/168-171
Waschrinnen 33
Werkstattwagen 87
Wertfachschrank 18
Wiegehubwagen 97
Wulstrandtisch 86
Wurstliegewagen 152

Z
Zahlenschloss 22
Zerlegetische 86

✆ +49 54 07 890 0 · 🖷 +49 54 07 890 100

A
Allocation trolley 114-115
Apron hangers 72
Apron washin station 73

B
Bacon hooks transport cart 143
Bacon hooks 142
Benches 23
Bin bag stands 44-47
Bleeding hooks 128/132
Boiling Carts 152
Boot dryer 71
Boot storage unit 70
Boot washing 50-59/73
Boxes 116
Box holder 42
Brush dolly 88
Buckets 89

C
Cantilever shelf 82
Chopping block 87
Cleaning device for Euro tubs 104
Cleaning machines 50-59
. . . . . 76-77 / 168-171
Cleaning utensils cupboard 20
Clog storage unit 70
Code lock 64
Combination lock 22
Computer cupboard 19
Containers 107
Conveying technology 164-167
Crate washing machine 76-77
Cupboards . . . . . 16-22 / 24-25 / 83

D
Disinfectant dispenser 40-41
Disinfection basins 38
Dispenser, universal 42
Dispenser for hairnets 42
Dissection table 86
Document stand 62
Dollies 112-113
–Stacking rack for 112
Doner Kebab equipment 146
Drinking fountain 35
Drying pallet for Euro-crates 111

E
Emergency exit door 65
Empty-hook cleaning 168-171
Empty-hook conveying system 164-167
Empty-hook transport trolley 143
Euro hook 126
Euro pallet 116
Euro tub cleaning device 104
Euro tubs 101-103

F
Filling table 86
First aid box 43
Floor drains 43
Floor frame for Euro-crates 111
Foamer 66
Food storage cupboard 18
Fork 89

G
Gambrels 126-142
Grid-box-pallets 118
Grids 152
Ground drains 43

H
Ham hangers 142
Ham moulds 155
Hand disinfection 40-41
Hand dryer 39
Hand pallet trucks 93-99
Hand rails 63
Hand wash basins 30-34
Hook cleaning technology 168-171
Hook conveyer technology 164-167
Hook entry control 167
Hooks 126-142
Hook-type rims 137
Hose pipe holder 68
Hose pipe trolley 69
Hose pipe roller 69
Hose pipes 68
Hygiene cap 22
Hygiene mat 62
Hygiene units 49-61
Hygienic wall units 36-37

K
Kitchen cupboard 24-25
Knife cage / storage 74-75
Knife-cage cleaning 76-77

L
Laundry cupboard 18
Lid for buckets/tubs 89/104-106/108
Lid transport trolley 105
Lift-tipping device 118-123
Litter bin 44-47
Liver hanger 141
Lubricant 142

M
Meatbracket 133
Meat hanger 141
Meat hooks 126-142
Meat/sausage storage trolley 152
Meat transport trolley 152
Mixing bowl 107
Mobile hygienic stall 35
Multi-purpose cupboard . . . . . 19 / 21
Multiple hand basins 33

P
Pallet trucks 93-99
Pallet trucks, scissor type of 96
Pallet trucks, weighing type of 97
Pallet 116
Paper basket / bin 44
Paper towel dispenser 39
Parts cleaning unit 171
Pastry moulds 155
PC cupboard 82
Plastic box 116
Plastic Euro tub 103
Plastic lid 104
Plastic pallet 116
Plastic skid 127
Platform truck 115
Plinth panels 22
Presentation trolley 114
Protective cover f or Euro Tubs 104
Pushing aid for Euro tubs 104

R
Rack for Euro-crates 111
Rinsing 34
Rinsing showers 34
Rolling hooks / frames 129-138

S
Scissor-type pallet truck 96
Scissor-type lifting table trolley 115
Sensor tap 32
Shelf trolley for trays 114
Shelves 81-82
Shoe bench 23
Shopping trolley 110
Shower heads 34
S-hooks 142
Shovel 89
Signal column 64
Sinks / –unit / sink tables 24-25
Sliding hooks 126-142
Smoke carts 151
Smoke skewer carts 153
Smoke skewers 153
Soap dispenser 40-41
Sole / –edge cleaning 50-59
Spare keys 22
Spare parts for hooks 144
Spreaders 134-135
Stackable containers 107
Stage table 85
Step tread 63
Sterilization basins 38
Stool 87
Swivelling handle door 62
Symbols, explanation of 10

T
Tables 84-86
Tipping devices 118-123
Tipping through 109
Towel roll dispenser 39
Transponder cleaning 170
Transponders 126
Transport hangers 140-142
Tray washing 76-77
Tripe trolley 108
Trough vehicles 106
Tubular rail components 174-189
Turnstiles 54-61
Twin-track hook 132

U
Ultrasonic hook cleaning 168-169
Universal dispenser 42

V
Valuables cupboard 18

W
Wall cupboards 25
Wall shelf 82
Wardrobe bench 23
Wardrobes 16-17
Washing brushes 67
Washing machines . . . . . 76-77 / 168-171
Waste-bag stands 44-47
Waste removal container 108
Wheel-barrows 110
Wheel-barrow for barrels 110
Wheels, sets of 157-161
Workshop trolley 86
Work tables 84
Writing desks 19/83

A
Accesorios para armarios 22
Aclaración de símbolos 10
Alfombrilla higiénica. 62
Almacenamiento
–cestas de cuchillos 74
–de botas 70
–de delantales 72
–para cestas de cuchillos 74
Aparatos de limpieza de carro cutter. . . 104
Aparatos de elevación e inclinación. 118-123
Armarios . . . . . .16-22 / 24-25 / 83
–de cocina 24-25
–multifuncional 19-21
–para almacenamiento de comida 18
–para cambio de ropa 18
–para cosas valiosas 18
–para la colada 18
–para PC. 19
–para productos de limpieza 20
–ropero 17-18
Artesa de amasár 107
Ayuda para empujar carro cutter. 104

B
Bancos 23
Banco guardaropa. 23
Banco para zapatos. 23
Bandejas 152
Bastidor para apilar de carretillas 112
Bloque para picar 87
Botiquínes 43

de plástico C
Cajas 116
Cajas de rejilla 117
Carretillas. 110/112-113
–elevadora 93-99
–elevadora tijera. 96
–elevadora sistema de pesaje 97
–para barriles 110
–sencillas / doble 112-113
Carros
–bañera 106
–con mesa elevadora tipo tijera 115
–de ahumado 151
–de alimentación 101-103
–de compras 110
–de cutter 101-103
–de elevación 101-103
–de plataforma 115
–de presentación 114
–de taller. 86
–de transporte de tapas 105
–de transporte para carne 152
–para almacenamiento 152
–para ganchos 143
–para herramientas. 87
–para pinchos de ahumado 153
–para reparto de productos 114
–porta mangueras 69
–para servir. 114
Cepillos de lavado 67
Cerradura de combinacion 22
Cerradura por código 64
Cesta de lavado. 76
Cestos para cuchillos 75
Cierre higiénico 22
Colgador de mandiles 72
Colgadores para carne 141
Colgadores para pavos 136
Columna de señal 64
Contenedor de deshechos 108
Control de entrada de ganchos. 167
Corona de ganchos. 137
Cubetas de desinfección. 38
Cubierta de lámina 104
Cubo 89
Cubo de basura. 44-47

D
Desagüe del suelo 43
Desinfección de las manos 40-41
Dispensador de corros 42
Dispensador de desinfectante. 40-41
Dispensador de jabón 40-41
Dispensador de toallas 39
Dispensador universal 42
Döner requerimiento 146
Ducha de lavado de platos 34
Ducha tipo pistola 67

E
Embellecedor de zocalo 22
Enrollador de mangueras. 69
Equipo de espuma. 66
Escritorios 19/83
Espumador 66
Estación higiénica móvil. 35
Estaciones higiénicas 49-61
Estante de pared 82
Estante para documentos 62
Estante para zapatos. 70
Estanterías. 81-82
Euro-palés 116
Expendedor de jabón 40-41
Expendedor de toallas 39

F
Fregaderos 24/34
Fuentes para beber 35

G
Ganchos 126-142
–de desangrado 128/132
–difusores. 134-135
–de doble raíl 132
–de jamón. 142
–de plástico 127
–en S 142
–estándar 126
–para tocino 142
–rodantes 129-138
Grifo con sensor 32
Guardaropa 72

H
Horquilla 89

K
Kit de modificación para sensor 32

L
Lavabos de esterilización. 38
Lavabos 30-34
Lavabo de desinfección. 38
Lavadero multiple 33
Llaves de repuesto 22
Limpieza
–de botas 50-59/73
–de cajas 76-77
–de carros cutter 104
–de cestas de cuchillos 76-77
–de ganchos. 168-169
–de partes 171
–del borde de suelos 50
–de mandiles 73
–de suelas 50-59
Lubricante 142

M
Mangueras. 68
Máquina de apilamiento. 118-123
Máquinas de lavar . . . 50-59/76-77/168-171
Máquinas de limpieza de cajas 76-77
Máquina de limpieza de
cestas de cuchillos 76-77
Mecanismo elevador-inclinador. . . . 118-123
Mesas 84-86
Moldes para paté. 155

P
Pala 89
Palés de plástico 116
Pallet de secado para Euro-cajas 111
Papelera 44
Paredes higiénicas. 36-37
Peldaños 63
Percha de mandiles. 72
Perechero paradelantal y casco 72
Pasamanos 63
Piezas de recambio de ganchos 144
Pinchos de ahumado. 153
Portabolsas de basura. 44-47
Porton salida emergencia 64-65
Puerta con picaporte giratorio. 62
Pupitre de escritura 83

R
Recipiente para apilar 107
Rejillas 155
Ruedas, Juego de 157-161

S
Salida de emergencia 65
Salida del sensor 32
Secador de botas 71
Secador de manos 39
Sistema de transporte 164-167
Sistemas de transporte para
ganchos vacíos 164-167
Sistemas de raíles tubulares 174-189
Sistemas transpondedores 126
Soporte escobas y utensilos 88
Soporte de manguera 68
Soporte para botas 70
Soporte para cajas 42
Soporte para Euro-cajas 111

T
Tabla de cortar. 86
Taburete. 86
Tapas. 89/104-106/108
Tenedor 89
Torno 54-61
Transpaleta 93-99
Transpondedores 126
Trípode para bolsas de basura 46-47

V
Volquete. 109

✆ +49 54 07 890 0 · 🖷 +49 54 07 890 100

+49 54 07 890 0 · +49 54 07 890 100